Ўзбекистон Республикаси Олий ва ўрта
махсус таълим вазирлиги

Тошкент Давлат шарқшунослик институти

А.Н. НОРМУРОДОВ

Енгил атлетика

Тошкент - 2002

Ўзбекистон Республикаси Олий ва ўрта махсус
таълим вазирлиги
Тошкент Давлат шарқшунослик институти

А.Н. НОРМУРОДОВ

Енгил атлетика



Тошкент - 2002

Ўзбекистон Республикаси Олий ва ўрта махсус
таълим вазирлиги

Тошкент Давлат шарқшунослик институти

А.Н. НОРМУРОДОВ

Енгил атлетика

Тошкент - 2002

Ушбу ўқув-услубий қўлланма икки қисмдан таркиб топган бўлиб, биринчи қисмда Ўзбекистон Республикаси ҳудудида енгил атлетика спортини ривожланиш тарихи ўзбекистонлик спортчиларни халқаро мусобақаларга қатнашиши тўғрисида қисқача маълумот берилган. Иккинчи қисмда эса Ўзбекистонда енгил атлетика спорти бўйича ўтказиладиган 2001 йилги ИААФ конгрессида тасдиқланган мусобақалар қоидаси, ўйингоҳ, унинг секторлари чизмаси ва ўлчовлари берилган.

Ушбу ўқув-услубий қўлланма ўрта мактаб, академ лицей, коллеж ва институт талабалари ва спорт мураббийларига ҳамда енгил атлетика мутахассисларига мўлжалланган.

Муаллиф ушбу китобни тайёрлашда кўмаклашган ЎзДЖТИ енгил атлетика кафедрасининг мудири профессор Э.Р. Андрис, ҳарбий билим юртининг катта ўқитувчиси И. Бобомуратов ҳамда Республика ҳаками Х. Ортиқовларга ўз миннатдорчилигини изҳор этади.

Тақризчилар: ЎДЖТИ енгил атлетика каф.мудири, проф. Э.Р.Андрис
Миллий тоифали ҳакам Х.Т. Турғунов
Тех.муҳаррир: С.С. Юсупова

А.Н. Нормуродов. *Енгил атлетика.* Т.: ТошДШИ нашриёти, 2002, 164 б.

Қўлланма ТошДШИ ўқув-услубий кенгаши томонидан нашрга тавсия этилган (3-сонли баённомаси 17.02.2000).

Босишга рухсат этилди 21.02.02. Бичими 60x84 1/16 Шартли 12,25 б.т. 200 нусхада босилди. Буюртма № 46
Тошкент Давлат шарқшунослик институтининг кичик босмахонаси
Тошкент, Шаҳрисабз кўчаси, 25

© Тошкент Давлат шарқшунослик институти нашриёти, 2002 йил

СЎЗ БОШИ

«Ўзини саломатлиги ҳақида шахсан ғамхўрлик қилиб бориш маданиятини вилоятдан, оила, мактаб, маҳалла, соғлиқни сақлаш тизими, жисмоний тарбия ва спорт ёрдамида сингдириш керак. Шунинг муҳимки, одамлар сўзда эмас, балки амалда ўз саломатлигининг қадрига етиб, уни миллий бойлик сифатида авайлаб-асрасинлар».

И. Каримов

Ўзбекистон Республикаси Президентининг жисмоний тарбия ва спорт, соғломлаштириш ишларини ривожлантириш бўйича ғамхўрликлари, яъни ёш авлодни жисмонан соғлом қилиб тарбиялаш борасидаги дил сўзлари ва бу соҳа бўйича давлат дастурининг ишлаб чиқилиши, айниқса, ёш спортчиларга зўр қанот бўлди.

Республикамиз спортини жаҳон майдонларига олиб чиқиш учун юзлаб спорт мажмуалари ва иншоотларининг барпо этилаётганлиги, «Соғлом авлод учун» ишончининг таъсис этилиши, шу ном билан юритилувчи халқаро жамғарманинг ташкил топиши, теннис бўйича «Президент Кубоги» учун, «Tashkent Open», миллий кураш бўйича жаҳон чемпионатлари ва бошқа халқаро мусобақаларнинг, шунингдек, спорт соҳаси бўйича назарий ва амалий семинар-конференцияларнинг ўтказилаётганлиги бунинг исботидир. Ўз навбатида, Ўзбекистон Республикасининг «Таълим тўғрисида»ги Қонуни, «Кадрлар тайёрлаш Миллий Дастури»нинг, «Ўзбекистон Республикасини жисмоний тарбия ва спорт» Қонуни (янги таҳрири), ва ниҳоят, «Ўзбекистонда жисмоний тарбия ва спортни янада ривожлантириш чора-тадбирлари тўғрисида»ги қарорини ҳамда «Ўзбекистон Республикасида жисмоний тарбия ва спортни ривожлантириш Давлат дастури Концепциясини» қабул қилиниши, Республикани саккизта Вазирлиги ҳамкорлигида қабул қилинган Ўзбекистон аҳолисини жисмоний тайёргарлиги ва саломатлиги даражасини белгилаб берувчи «Алпомиш» ва «Барчиной» махсус тест-синовларини жорий этиш ҳақидаги қўшма қарори ва уларда белгилаб берилган вазифалар Республика Олий ўрта махсус касб-ҳунар коллежлари, академик лицейлар талаба ва ўқувчи ёшлари жисмоний тарбия ва спортни жаҳон стандартлари талаблари даражасида ривожлантириш ҳамда унинг фаолиятини тубдан такомиллаштириш тўғрисидаги масалаларни ҳал қилиш зарурлигини тақозо этмоқда ва уни чора-тадбирларини амалга ошириш йўлларини аниқ ва равон кўрсатиб берди.

Бу муҳим вазифаларни ҳал этишда Республикада спорт "малика"си — енгил атлетикани ривожлантиришга, ўз ҳиссасини қўшиш мақсадида муаллиф томонидан сизларнинг эътиборингизга ушбу ўқув

Ушбу ўқув-услубий қўлланма икки қисмдан таркиб топган бўлиб, биринчи қисмда Ўзбекистон Республикаси ҳудудида енгил атлетика спортини ривожланиш тарихи ўзбекистонлик спортчиларни халқаро мусобақаларга қатнашиши тўғрисида қисқача маълумот берилган. Иккинчи қисмда эса Ўзбекистонда енгил атлетика спорти бўйича ўтказиладиган 2001 йилги ИААФ конгрессида тасдиқланган мусобақалар қоидаси, ўйингоҳ, унинг секторлари чизмаси ва ўлчовлари берилган.

Ушбу ўқув-услубий қўлланма ўрта мактаб, академ лицей, коллеж ва институт талабалари ва спорт мураббийларига ҳамда енгил атлетика мутахассисларига мўлжалланган.

Муаллиф ушбу китобни тайёрлашда кўмаклашган ЎзДЖТИ енгил атлетика кафедрасининг мудири профессор Э.Р. Андрис, ҳарбий билим юртининг катта ўқитувчиси И. Бобомуратов ҳамда Республика ҳаками Х. Ортиқовларга ўз миннатдорчилигини изҳор этади.

Тақризчилар: ЎДЖТИ енгил атлетика каф.мудири, проф. Э.Р.Андрис
Миллий тоифали ҳакам Х.Т. Турғунов
Тех.муҳаррир: С.С. Юсупова

А.Н. Нормуродов. *Енгил атлетика*. Т.: ТошДШИ нашриёти, 2002, 164 б.

Қўлланма ТошДШИ ўқув.услубий кенгаши томонидан нашрга тавсия этилган (3-сонли баённомаси 17.02.2000).

Босишга рухсат этилди 21.02.02. Бичими 60x84 1/16 Шартли 12,25 б.т.
200 нусхада босилди. Буюртма № 46
Тошкент Давлат шарқшунослик институтининг кичик босмахонаси
Тошкент, Шаҳрисабз кўчаси, 25

© Тошкент Давлат шарқшунослик институти нашриёти, 2002 йил

СЎЗ БОШИ

«Ўзини саломатлиги ҳақида шахсан ғамхўрлик қилиб бориш маданиятини ёшликдан, оила, мактаб, маҳалла, соғлиқни сақлаш тизими, жисмоний тарбия ва спорт ёрдамида сингдириш керак. Шунгача муҳимки, одамлар сўзда эмас, балки амалда ўз саломатлигининг қадрига етиб, уни миллий бойлик сифатида авайлаб-асрашлар».

И. Каримов

Ўзбекистон Республикаси Президентининг жисмоний тарбия ва спорт, соғломлаштириш ишларини ривожлантириш бўйича ғамхўрликлари, яъни ёш авлодни жисмонан соғлом қилиб тарбиялаш борасидаги дил сўзлари ва бу соҳа бўйича давлат дастурининг ишлаб чиқилиши, айниқса, ёш спортчиларга зўр қанот бўлди.

Республикамиз спортини жаҳон майдонларига олиб чиқиш учун юзлаб спорт мажмуалари ва иншоотларининг барпо этилаётганлиги, «Соғлом авлод учун» нишонининг таъсис этилиши, шу ном билан юритилувчи халқаро жамғарманинг ташкил топиши, теннис бўйича «Президент Кубоги» учун, «Tashkent Open», миллий кураш бўйича жаҳон чемпионатлари ва бошқа халқаро мусобақаларнинг, шунингдек, спорт соҳаси бўйича назарий ва амалий семинар-конференцияларнинг ўтказилаётганлиги бунинг исботидир. Ўз навбатида, Ўзбекистон Республикасининг «Таълим тўғрисида»ги Қонуни, «Кадрлар тайёрлаш Миллий Дастури»нинг, «Ўзбекистон Республикасини жисмоний тарбия ва спорт» Қонуни (янги таҳрири), ва ниҳоят, «Ўзбекистонда жисмоний тарбия ва спортни янада ривожлантириш чора-тадбирлари тўғрисида»ги қарорини ҳамда «Ўзбекистон Республикасида жисмоний тарбия ва спортни ривожлантириш Давлат дастури Концепциясини» қабул қилиниши, Республикани саккизта Вазирлиги ҳамкорлигида қабул қилинган Ўзбекистон аҳолисини жисмоний тайёргарлиги ва саломатлиги даражасини белгилаб берувчи «Алпомиш» ва «Барчиной» махсус тест-синовларини жорий этиш ҳақидаги қўшма қарори ва уларда белгилаб берилган вазифалар Республика Олий ўрта махсус касб-ҳунар коллежлари, академик лицейлар талаба ва ўқувчи ёшлари жисмоний тарбия ва спортни жаҳон стандартлари талаблари даражасида ривожлантириш ҳамда унинг фаолиятини тубдан такомиллаштириш тўғрисидаги масалаларни ҳал қилиш зарурлигини тақозо этмоқда ва уни чора-тадбирларини амалга ошириш йўлларини аниқ ва равон кўрсатиб берди.

Бу муҳим вазифаларни ҳал этишда Республикада спорт "малика"си — енгил атлетикани ривожлантиришга, ўз ҳиссасини қўшиш мақсадида муаллиф томонидан сизларнинг эътиборингизга ушбу ўқув

қўлланма ҳавола қилинмоқда. Китобимизда Енгил атлетика спортини Ўзбекистон ҳудудида ривожланиши тарихи, спортчи ва мураббийлар, турли мусобақаларда қатнашган Ўзбекистон спортчилари тўғрисида қисқача маълумот бериб ўтилган. Ушбу ўқув қўлланма давлат тилида биринчи марта чоп этилаётгани боис айрим камчиликлардан ҳоли эмас. Ўз фикр-мулоҳазаларини билдириб, ишни холисона баҳолаган мутахассисларга, жумладан ушбу ўқув қўлланмани тайёрлашда ёрдамини аямаган проф. Э.Р.Андрис, проф. Ф.Насриддинов, миллий тоифали ҳакам Х. Ортиқов ва бошқаларга миннатдорчилигимизни билдирамиз.

Ўзбекистон ҳудудида енгил атлетиканинг ривожланиш тарихи

Енгил атлетика спортининг айрим турлари (югуриш, найза отиш, сакраш, тўсиқлар оша югуриш, ва ҳ.к.) узоқ вақтлардан буён Мовароуннаҳр ўлкасида истиқомат қилувчиларнинг шуғулланиб келган машғулотлари, хусусан, Сармиш (сойидаги) тоғларида эрамиздан бир неча аср олдин қолдирилган расмларда югурувчи, сакровчи ва найза улоқтирувчиларни тасвири қолдирилган.

Буюк мутафаккир олим Абу Али ибн Сино беморларни даволашда гимнастика, сузиш, кураш билан бирга тез юриш, югуриш, сакраш, найза отиш, тош кўтариш машқларидан унумли фойдаланган.

Жаҳонгир саркарда бобокалонимиз Амир Темур эса ўз лашкарларини жисмонан бақувват, эпчил ва чидамли қилиб тарбиялашда енгил атлетикани, паст-баланд жойларда югуриш (кросс), найза отиш, тош ирғитиш, тўсиқлардан сакраб югуриш машқларидан мунтазам равишда фойдаланган.

Чор Россияси Туркистон ўлкасини босиб олгандан сўнг, шу ўлкага босқинчилик қилиб келган ёки сургун қилинганларнинг болалари ва Петербург, Харьков, Москвадан таътилга чиқиб, ота-оналарини кўргани келган талабалар Тошкент ва Скоблев (Фарғона)да югуриш, сакраш, тўп отиш бўйича ҳаваскорлар тўгаракларини очишади.

1916 йилда Фарғона (Скоблев) шаҳрига югуриш бўйича Россияда машҳур бўлган Лев Бархаш келади, у енгил атлетика ишқибозлари тўгаракларини тузиб, улар билан биргаликда Марғилон сой (Мустақиллик кўчаси) қирғоғидаги велосипед спорти бўйича машқлар ва пойга ўтказиладиган ўйингоҳни қайта қуриб югуриш учун мослаштиради, 280 метрлик югуриш йўлаги қуради, ва ҳатто, сакраш учун қўндоқлар ўрнатади.

У пайтларда шаҳарларда енгил атлетика тўгаракларида, асосан, катта ёшдаги, жуда оз одамлар қатнашганлар. У ҳам бўлса, спорт ишқибозлари жамиятлари, хусусий спорт клублари ва скаутлар ташкилотлари аъзолари бўлган.

Октябрь инқилобидан сўнг жисмоний тарбия ва спортнинг оммавий ривожланишига катта эътибор берилади. Туркистон Республикаси Халқ таълими комиссариати қошида 1919 йилда спорт коллегияси (комиссияси) тузилади. У умумий Ҳарбий таълим бош бошқармаси томонидан майдонларда намойиш эти-

лувчи спорт чиқишлари ҳамда турли мусобақаларни ташкил этиш, шунингдек ўқувчилар билан ўтказиладиган жисмоний тарбия машғулотларига раҳбарлик қилган.

Жисмоний тарбия маданиятини ривожлантириш иши Давлат тизими бўлган умумий Ҳарбий таълим Бош бошқармаси ва унинг жойлардаги тизимлари (умумтаълим) вазифасига кирган.

Умумҳарбий таълим тўла жисмоний тарбия ва спорт ишлари устидан раҳбарликни амалга оширган. Ўша пайтда ишлаб турган барча спорт жамияти ва тўгараклари рўйхатга олинган.

Спортнинг бошқа турлари қаторида шу йили енгил атлетика бўйича уюшган машғулотлар ташкил этилган. 1920 йилнинг октябрида Тошкентда I Ўрта Осиё Олимпиадаси ўтказилган. Унинг дастурига футбол, енгил атлетика, шахмат ва спортнинг миллий турлари бўйича мусобақалар киритилган.

Енгил атлетика бўйича ўтказилган мусобақаларда Фарғона шаҳри жамоаси қувончли зафарларни қўлга киритган. Дастурга киритилган 12 турнинг 8 тасида мазкур жамоа аъзолари нафақат бир маротаба, ҳатто икки маротаба биринчи ўринни эгаллашади (Г. Бернадский, Д. Дадошевич ака-ука Бурмакинлар). 8х100 м эстафетасида эса Фарғона жамоаси бошқалардан анча ўзган ҳолда ғалаба қозонади.

Жисмоний маданият ва спортни янада ривожлантиришга бўлган эҳтиёж 1921 йилда «Туркфронт»нинг умумтаълим бошқармаси қошида жисмоний тарбия бўйича Марказий кенгаш тузишга олиб келади.

1920-30 йилларда малакали мутахассисларга бўлган талаб кучли эди. Шунинг учун 1921 йилдан бошлаб Туркфронтнинг умумтаълим тизимида уч ойлик курслар очилиб, жисмоний таълим муаллифларини тайёрлаш ишлари амалга оширилади. 1926 йилдан эса касаба уюшмалари ўз кенгаши бўйича саноат корхоналарида ишлаш учун жисмоний тарбия йўриқчиларини тайёрлашга киришади.

1922 йилда енгил атлетика бўйича Туркистон Республикаси спортчилари қўлга киритган ғалабаларининг 1-жадвали тузилади. Шу даврнинг етук енгил атлетикачилари: Н. Овсянников, П. Таранов, Я. Валишевлар ишчи ва деҳқон-ёшларни енгил атлетика ишқибозлари тўгаракларига жалб қилиш бўйича фаол иш олиб боришади.

1924 йилнинг майида Тошкентда, ўлкада, биринчи ўйингоҳ (кейинчалик Пишевик деб номланган) очилади. Ҳозир унинг

ўрнига В.С. Митрофанов номли сув спорти саройи барпо этилган. Шу йилнинг август ойида Умумтуркистон жисмоний маданият байрами ўтказилди. Спортнинг тўққиз тури бўйича ўтказилган бу мусобақаларда республика вилоятларидан 260 нафар спортчи қатнашган.

Ўрта Осиё республикалари ва Қозоғистоннинг давлат миллий тузилишига кўра, 1924 йилда Ўзбекистон ССР ташкил топди. Шу йилдан бошлаб Ўзбекистоннинг енгил атлетика, бўйича қўлга киритган ғалабалари расман қайд этила бошланди.

Собиқ Ўзбекистон Компартиясининг II съезди Қарорларини бажара бориб, республика комсомоли жисмоний тарбия ташкилотлари устидан оталиқни ўз зиммасига олди. Енгил атлетика машғулотларига қишлоқ ёшлари жалб қилина бошланди.

1926 йилнинг 15 июлида Тошкентнинг Шайхонтохур туманида эски шаҳар («Спартак») стадионининг тантанали очилиши бўлди. 1927 йилдаги 1 умумўзбек Спартакиадаси, 1928 йилдаги иккинчи ана шундай спартакиада I Бутуниттифоқ спартакиадаси олдидан ўтказилди.

1927 йилда тошкентлик ҳарбий хизматчи Николай Овсянников югуриш бўйича тўсиқлар ора 110 метрни 17.0. сек югуриб ўтди ҳамда баландликка сакраш бўйича 177 см га сакраб биринчи ўринни эгаллади ва ўзбек енгил атлетикачилари орасида икки ҳатлаш бўйича собиқ СССР рекордини ўрнатди. У Ватан енгил атлетикачилари орасида биринчи бўлиб «17 секунд» маррани эгаллади. Бир йил ўтгач, I Умумиттифоқ спартакиадасида Н. Овсянников масофани 16.2 сек да югуриб ўтди. Сўнгра у масофани 15.2 сек чопиб ўтади. Бироқ спортчи югуриш чоғида икки тўсиқни йиқитиб ўтганлиги учун бу натижа қайд этилмади ҳамда бу марра рекорд сифатида қабул қилинмади.

Москвада ўтган I Бутуниттифоқ спартакиадасида ўзбек енгил атлетикачилари иштирок этишди. Н. Овсянников 110 метр югуришда (16.2), Ю. Дунаев баландликка сакрашда (175) ва уч ҳатлаб сакрашда иккинчи ўрин (12.75), А. Тикунова лашак отишда иккинчи ўрин (25,33 м), З.Л. Рикова аёллар ичида лангар чўп билан баландликка сакрашда биринчи ўринни эгалладилар.

1929 йил баҳоридан бошлаб республика пойтахти Тошкентда «Правда Востока» газетасини соврини учун шаҳар кўчалари бўйлаб эстафета мусобақаси ўтказила бошланди. Самарқанд, Урганч, Бухоро каби республиканинг бошқа шаҳарларида ҳам шундай эстафеталар ташкил этилади. Ушбу ҳолат аҳоли

ўртасида енгил атлетика спортини оммавий равишда тарғибот ва ташвиқот ишларини олиб боришнинг дастлабки ҳаракати бўлган.

Ўттизинчи йиллар жисмоний тарбия ҳаракати ривожида кучли олға силжишлар даври бўлди. Ўзбекистон енгил атлетикачилар сафи ГТО нормативларини топширишга келганлар ҳисобидан кенгайди. 1932 йили Ўзбекистон МК республикада жисмоний тарбия ҳаракатини ривожлантириш ва унинг моддий базасини мустаҳкамлашга қаратилган қарор қабул қилади-ки, бу 30-йилларда собиқ СССР биринчилиги, Касаба уюшмалари спартакидалари ва бошқа мусобақаларда ўзбек спортчиларининг, жумладан, енгил атлетикачиларининг муваффақиятли чиқишларини таъминлади. Ушбу масъулиятли мусобақаларда ўзбек енгил атлетикачиларидан М. Топорова, Ю. Дунаев, Л. Шатерникова, А. Борисовлар совриндор бўлишди. 1934 йили Мария Топорова найза отиш бўйича собиқ СССР рекордини ўрнатиб, мамлакат чемпиони бўлди.

1934 йилдан ўзбек енгил атлетикачилари Ўрта Осиё республикалари ва Қозоғистон енгил атлетикачилари билан учрашувлар ўтказа бошлайди. Ана шундай мусобақалардан биринчиси (бунда Қозоғистон Республикаси конкурсдан ташқари иштирок этди) 1934 йилнинг 5-12 сентябрида бўлиб ўтди. Эркакларни мусобақа дастурининг 16 туридан ўнтасида ўзбек спортчилари (Е. Пуцилло - 100, 200 ва 400 метрга югуриш, В. Цехместренко - 3000 ва 1500 метрга югуриш, В. Безруков; 500 ва 10000 метрга югуриш, Ю. Дунаев - тўсиқлар ора 100 метрга югуриш, Е. Рябушев баландликка сакраш, Н. Беспокойнов уч ҳатлаб сакраш) ғалабани қўлга киритишади.

Аёллар дастури бўйича етти тур ўтказилиб уларни барчасида ўзбек спортчилари (Л. Шатерникова - 100 метрга югуриш ва баландликка сакраш, М. Топорова ядро иргитиш ва найза отиш, Т. Кузнецова лаппак отиш, Т.Башарина узунликка сакраш, 800 метрга югуриш) ғалабани қўлга киритади.

Мусобақаларда ўзбек спортчиларининг биринчи ўринларни эгаллашларида ўша давр спортининг етук мутахассислари бўлган Н. Овсянников, П. Кравченко, П. Кляузу, Г. Коцарев, В. Скавинскийларнинг хизматлари катта бўлган.

1936 йилнинг сентябрида IV Умумўзбек спартакиадаси ўтказилди. Спартакиадада енгил атлетикачилар ўртасида бўлиб ўтган мусобақаларда Л. Шатерникова, В. Цехместренко, М. Топорова, Т. Беседнова, Л. Олихова, А. Коцаревлар ўз турларида Ўзбекистон рекордини ўрнатишди. 1936 йили ўзбек енгил атлетикачилари томонидан 32 рекорд ўрнатилган.

Спартакиадалар орасида мусобақаларни ўтказиш тизими такомиллашиб бориб, унда иштирок этувчи жамоалар ҳамда шахсларнинг сони кўпайиб борди. Республиканинг кучли спортчилари М. Топорова, Л. Максимичева, Шатерникова, А. Борисов, П. Таранов, В. Цехмистренко, Г. Коцарев, А. Коцарева, Л. Олиховлар, Е. Пуцилло, Н. Севрюкова (Борисова), Н. Беспокойнов, Ф. Хасанова ва бошқалар томонидан ўрнатилган рекордлар яна бир янгиланди.

1937 йилда Тошкент, Самарқанд, Фарғона, Бухоро ва республиканинг бошқа шаҳарларида енгил атлетика бўлимлари мавжуд бўлиб, биринчи спорт мактаблари очилди. Бу хайрли иш, тезда ўз мевасини берди. 1938 йили енгил атлетика бўйича мамлакат биринчилигида Ўзбекистон ёш енгил атлетикачилари жамоаси иккинчи ўринни эгаллашди. Н. Севрюкова, Е. Демченко, Н. Кавтунова, К. Капустянский, Ю. Шоломицкий, В. Дробчинскийлар юқори натижаларни қўлга киритишади.

Иккинчи жаҳон урушига қадар ёшлар ўртасида енгил атлетика билан шуғулланиш кенг тарқалди. Бунга сабаб оммавий кроссларнинг ўтказилиши, шаҳарларда эстафеталарнинг тез-тез ташкил этилиши, мусобақалар сонининг ортиши, кўп сонли моҳир енгил атлетикачиларнинг юзага келиши бўлган. Булардан Л. Скацкая, Ф. Хасанова, Олихов, Ю. Шоломицкий, К. Капустян ва бошқалар, шунингдек Антонина Коцарева 1940 йилда ўзбек енгил атлетчилари орасида биринчи бўлиб найза отиш бўйича "СССР спорт мастери" унвонига сазовар бўлди.

Урушнинг оғир йилларида ҳам республикада жисмоний тарбия ҳаёти сўнмади. Мусобақалар, асосан, ҳарбий аҳамиятга эга бўлган кросс, граната отиш, тўсиқ истеҳкомларидан ошиб югуриш бўйича ўтказилди. Спорт ташкилотлари ўз фаолиятини фронт эҳтиёжларига мослаб қайта тузиб чиқдилар.

Энг яхши спортчилар ўз Ватанини ҳимоя қилиш учун жангга кетишди, қолганлари эса умумҳарбий таълим машғулотларини олиб бориш учун ҳарбий комиссариятларда, госпиталларда қолишди. Улар яралор-жангчиларнинг меҳнат қобилиятини тиклаш ва улар билан даволаш жисмоний машқ машғулотларини олиб боришди.

Умумҳарбий таълимда республиканинг кўзга кўринган мураббийлари В. Бессекерних (Самарқанд), В. Скавинский (Бу-

хоро), П. Тарановлар (Тошкент) ўз соҳаси бўйича катта иш олиб боришди.

Айнан улар, оғир ҳарбий ҳолатга қарамай, Ўрта Осиё республикалари ва Қозоғистон спартакиадасида қатнашувчи спортчиларни тайёрлашган.

Ўрта Осиё республикалари ва Қозоғистон II Спартакиадаси 1943 йили Олма-Отада бўлиб ўтади. Эркаклар дастурининг саккиз туридан тўрт турида ўзбек спортчилари биринчи ўринни эгаллашди. Улар орасида Садунин 800 ва 1500 метрга югуриш, Н.Беспокойнов - 100 метрга югуриш ҳамда Л. Канаки узунликка сакраш бўйича аёллар орасида 140 см баландликка сакраб ғолибликни қўлга киритди. III Спартакиада 1944 йилда Тошкентда ўтади. Унда, асосан, эркаклар иштирок этиб, спортнинг 11 тури бўйича беллашувлар ўтказилди. Аёллар мусобақаси фақат уч тур бўйича ўтди.

Спартакиадада Пуцилло 100 ва 400 метрга югуриш, А. Борисов баландлик ва узунликка сакраш ҳамда Г. Коцарев найза отиш бўйича ғолибликни қўлга киритдилар.

1945 йил сентябрида Ўзбекистон спартакиадаси дастури бўйича «Спартак» стадионида енгил атлетика мусобақаси бўлиб ўтади. 150 нафар спортчи иштирок этган бу мусобақаларда қувончли марралар қўлга киритилади. 1946 йилга келиб республика рекордлари янги кўрсаткичларга кўтарилди: Н. Севрюкова (Борисова) беш ҳатлаб сакраш, тўсиқ ора югуриш ҳамда ядро иргитишда, Л. Скацкая 80 м тўсиқ ора югуришда Ф. Ҳасанова - 400 ва 800 метрга югуришда ғолиб чиқишди. 1947 йили Москвада бўлиб ўтган жисмоний тарбия билан шуғулланувчиларнинг бутуниттифоқ намойишига Ўзбекистонда "СССР спорт мастери" даражасига эришган енгил атлетчилар А. Борисов (уч ҳатлаб сакрашда собиқ СССРнинг уч марта совриндори) ва Ф. Ҳасанова, шунингдек жисмоний тарбия ходимлар байрам нишонлаш мусобақаларида иштирок этиш учун республика чемпионлари Н. Севрюкова, Л. Скацкая, А. Кариеева, Султанов, Т. Исмаилов, С. Поповлар Москвага боришди.

1948 йилнинг декабрида БКП МК мамлакатда жисмоний тарбия ишларининг аҳволи ҳақидаги масалани кўриб чиқиб, уни янада яхшилаш ҳақида қарор қабул қилди.

Мазкур қарор негизида собиқ ЎзССР Министрлар Совети «ЎзССР жисмоний маданияти ва спорт ишларини яхшилаш чора-тадбирлари ҳақида» махсус қарор қабул қилди. Унда жисмоний тарбия ва спорт ишлари ўз ҳолига ташлаб қўйилганлиги, спортнинг кўп турлари, шу жумладан, халқ ўртасида кенг ёйилган енгил атлетикага етарли эътибор берилмаётганига эътибор қаратилган. Ўзбек енгил атлетикачиларнинг техник натижалари умумиттифоқ кўрсаткичларидан анча паст эканлиги, спорт устозлари ва биринчи даражали разрядли спортчилар, айниқса, маҳаллий аҳоли ёшларидан ниҳоятда кам эканлиги қайд этилди.

Мазкур қарор республикада енгил атлетиканинг ривожланишига кучли туртки бўлди.

1948 йилдан бошлаб Ўрта Осиё республикалари ва Қозоғистон спортчиларининг ўзаро учрашувлари анъана тусини олди. Ана шундай биринчи учрашув 1948 йилнинг майида Фрунзе (Бишкек) шаҳрида бўлиб ўтади. Эркаклар баҳсида ўзбек енгил атлетикачилари 13 тур спорт мусобақасидан уч турида ғолибликни қўлга киритишди. Аёллар эса тўққиз турдан бештасида ғолиб бўлишди. Мусобақада, айниқса, эр-хотин Алексей ва Надежда Барисовлар муваффақиятли қатнашди. Алексей Борисов узунликка сакраш бўйича, Надежда эса 100 ва тўсиқлар ора 80 м югуришда ва ядро иргитишда ғолиб бўлди.

1949 йилдаги собиқ СССР биринчилиги мусобақаларида Ўзбекистон енгил атлетикачилари 9-ўринни эгаллашди. Совриндорлар орасида В. Герасимчук уч ҳатлаб сакрашда иккинчи, Ю. Финке эса баландликка сакраш бўйича учинчи ўринни олдилар.

1949 йилда республиканинг 40 рекорди янгиланади. Собиқ СССР терма жамоасига кирган Ю. Финке, С. Попов, Ю. Шоломицкий, В. Герасимчук сингари ёш моҳир енгил атлетикачилар пайдо бўлади.

1950-1951 йилларда В. Герасимчук (уч ҳатлаб) ва Ю. Финке (баландлик) мамлакат мусобақалари совриндорлари бўлиш-ди. Уруш қатнашчиси Н. Борисов эса 1950 йил собиқ СССР чемпионати совриндори бўлди. Биринчи Олимпия ўйинларига қатнашган ўзбекистонлик енгил атлетикачи С. Попов 110 м тўсиқлар ора югуриш бўйича 1951-1954 йиллар мобайнида собиқ СССР чемпионатининг тўрт марта совриндори бўлади. 1952 йили собиқ СССР спорт устаси Сергей Попов 110, 200 ва 400 метрга тўсиқлар билан югуриш бўйича республика рекордини ўрнатади.

1949 йилда мутахассисларнинг сони жуда ҳам оз бўлган. 1950 йилга келиб Ўзбекистонда олий маълумотга эга бўлган малакали мутахассисларни тайёрлаш масаласи кўтарилди. 1952 йилда Низомий номидаги Тошкент давлат педагогика институти

қошида, сўнг 1954 йилда Фарғона давлат педагогика институти қошида жисмоний тарбия факультетлари очилди. Бироз вақт ўтгач, бундай факультетлар бир неча вилоят педагогика институтлари қошида ҳам ишга тушди.

Тошкентда жисмоний тарбия ва спорт техникуми негизида 1955 йили Ўзбекистон давлат жисмоний тарбия институти ташкил топди. Дастлабки йилларда енгил атлетикачи мутахассисларни тайёрлашда Тошкентга П.Ф.Лесгафт номидаги Ленин ва Қизил байроқ орденли Ленинград жисмоний тарбия институти катта ёрдам кўрсатади. Ёрдам ишида Москвадаги Ленин орденли Давлат Марказий жисмоний тарбия институтининг ҳам кўмаги бўлган.

50-йилларда республика терма жамоаси қобилиятли спортчилар билан тўла бошлади. Унинг сафига Л. Склярова, В. Роденко, Л. Требухина, А. Минина, А Пугачева, В. Тушков, А. Холманская, Г. Сенькин, А. Чехонин, В. Пузанов, В. Пучков, Ю. Красильников, Н. Хайдаров, Л. Моисеенко, И. Чувилин, В. Ломакин, Т. Бондаренко, С. Гудошникова (Павлова), В. Баллод, О. Туркеева (Неровная), В. Ситников, И. Монастирский келиб қўшилади. Улар бир неча бор Ўзбекистон рекордчилари ва чемпионат ғолиблари бўлиб, бутуниттифоқ мусобақаларида иштирок этишган.

50-йиллар бошида Геннадий Сенькин 100 дан 400 метргача югуришда энг кучли спринтер саналган. У Ўрта Осиё республикалари ва Қозоғистон мусобақаларида кўп маротаба ғолибликни қўлга киритган. 1953 ва 1954 йиллари 200 ва 400 метр масофага югуриш бўйича Ўзбекистон рекордини янгилаб мамлакатнинг ўнлик энг кучли спортчилари қаторига кирган.

МАМАТҚУЛ АЛТИБАЕВ 1953 йилнинг 1 январида Ўзбекистон спортчилари қўлга киритган ютуқларнинг учтаси унга, яъни собиқ СССР спорти устасига тегишлидир. Республикада 1500, 5000, 10000 метрга югуришда унга тенг келадиган спортчи йўқ эди.

ФАРИДА ҲАСАНОВА. Собиқ СССР спорт мастери. 400, 500, 800, 1000,1500 метрли масофада Ўзбекистон рекордчиси, у беш масофада мусобақаларда иштирок этиб, спортда узоқ муддатда қатнашиш қобилияти билан барчани лол қолдирган.

АЛЕКСАНДР ЧЕХОНИН. 1953 йилги рекордлар жадвалида 800 ва 1000 масофага югуриш бўйича иккита республика рекордини қўйган. 50-йилларда ўртказилган ўрта ва узоқ масофаларга чопиш бўйича 18 маротаба Ўзбекистон чемпиони бўлган. Ўрта масофага югуриш бўйича мамлакатнинг энг етакчи ўн спортчилари орасида унинг номи еттинчи бўлиб турган.

НАДЯ БОРИСОВА. 1948-1949 йиллар мобайнида енгил атлетиканинг беш йўналиши бўйича ғалабаларга эришиб, 1953 йилда республиканинг етти рекордини ўрнатишга муваффақ бўлади. Спринт, тўсиқлар ора югуриш, бўйича рекордчи, аёллар мусобақаларининг кўпкураш, учкураш, бешкураш, беллашувларида биринчи, иккинчи, учинчи ўринларни эгаллайди. У спортга урушдан олдин келган бўлиб, 50-йилларда ҳам мусобақаларда ғолибликни қўлдан бермай келган.

ЮРИЙ КРАСИЛЬНИКОВ. 1952 йили найза отиш бўйича республика рекордини ўрнатди. 1957 йилда эса баландликка сакраш бўйича шундай юксак зафарга эришди. У 10 кураш бўйича республика марраларини эгаллаб, енгил атлетиканинг бир неча турлари бўйича Ўзбекистон рекордчиси бўлиб келган.

Юрий Красильников Ўрта Осиё республикалари ва Қозоғистон ўртасида ўтказилган спартакиада ва учрашувларда 1952 йилдан то 60-йилларнинг бошига қадар баландликка сакраш ва найза отишда совриндор бўлган.

ВАЛЕНТИНА БАЛЛОД. 1954 йили Ленинградда ўтган мактаб ўқувчиларининг I Бутуниттифоқ спартакиадасида 145 см баландликка сакраш бўйича III ўринни, 1955 йилда ўтган спартакиадада 159 см сакраб, учкураш бўйича III ўринни эгаллайди.

Мактаб ўқувчиларининг 1955 ва 1957 йилларда ўтган Бутуниттифоқ спартакиадалари енгил атлетика бўйича моҳир спортчилар опа-сингил Тамара ва Ирина Прессларни танитди. Мураббий В.П. Бессекерних раҳбарлигида Тамара 1955 йили ядро, лаппак, учкураш мусобақалари бўйича уч олтин медални қўлга киритди. Ирина эса 1957 йили ядро ирғитишда ғолиб, бешкураш мусобақаларида иккинчи совриндор бўлди.

1956 йили Москвада бўлиб ўтган собиқ СССР халқларининг I Спартакиадасида Ўзбекистон енгил атлетикачиларининг терма жамоаси 9-ўринни эгаллайди, Ўрта Осиё давлат университети талабаси, Валентина Баллод баландликка сакрашда спартакиада ғолиби ҳамда собиқ СССР чемпионқ бўлиб, 1956 йили Мельбурнда ўтган XVI Олимпия ўйинларида собиқ Совет иттифоқи терма жамоаси таркибида иштирок этди. Спортчининг маҳорати йилдан йил ўсиб, мамлакат биринчилиги учун ўтказилган мусобақаларда тўрт маротаба совриндор бўлди. У

1960 йили Римда ўтган олимпиадада иштирок этди, 1961 йили эса баландликка сакраш бўйича яна мамлакат чемпиони бўлди.

ОЛЕГ РЯХОВСКИЙ. 1957 йилда Парижда бўлиб ўтган талабалар умумжаҳон Универсиадасида собиқ СССР чемпиони даражасида 16 метрли кўрсаткич бўйича парижликларга уч ҳатлаб сакрашни намойиш этди. Унинг натижаси 16.01 м бўлиб, бу биринчи ўрин дегани эди.

ИГОРЬ МОНАСТИРСКИЙ. 1958 йили Сочида бўлиб ўтган Баҳорги анъанавий умумиттифоқ мусобақасида 100 метрга югуриш бўйича Владимир Туяков томонидан ўрнатилган рекордни 0,2 сек га янгилаб 10,4 сек да югуриб ўтди ҳамда спринт гуруҳи бўйича биринчи спорт устаси даражасига эришди. Унинг бундай зафарлари 1975 йилга қадар давом этди.

1958 йили собиқ СССР ва АҚШ ўртасида биринчи халқаро «Гигантлар» учрашуви бўлди. Жиддий синовдан ўтган собиқ Совет Иттифоқи терма жамоаси таркибида Ўзбекистон вакили – 1957-58 йиллар мамлакат чемпиони бўлган тошкентлик О. Ряховский ҳам бор эди. У уч ҳатлаб сакрашда 16 м 59 см маррани эгаллаб, жаҳон рекордини 3 смга кўтарди. У ака-ука Феррейра ва Сильваларга тегишли ютуғини янгилаган эди.

Собиқ СССРнинг икки марта чемпионлари ва жаҳон рекордчилари гуруҳида Олег Ряховский ўзбек енгил атлетикачилари ичида биринчи бўлиб мамлакат терма жамоаси таркибида 1958 йили ўтказилган Европа чемпионатида иштирок этиш ҳуқуқига эга бўлди. Унинг дебюти муваффақиятли бўлиб, уч ҳатлаб сакрашда кумуш мукофот олишга муяссар бўлди.

1959 йилда бўлиб ўтган собиқ СССР халқлари II Спартакиадаси ўзбек енгил атлетикачиларининг навбатдаги мусобақаларга тайёр эканликларини намойиш қилди. Жумладан, Ольга Левоненко мактаб ўқувчиларининг Умумиттифоқ спартакиадасида ва Душанбеда бўлиб ўтган Ўрта Осиё республикалари ва Қозоғистоннинг учрашувида баландликка сакраш бўйича биринчи ўринни эгаллади.

Шу мусобақаларда республикамиз шарафини И. Монастирский (100 м), А. Чехонин (800 м), О. Раховский (узунликка, уч ҳатлаб), И. Чувилин (олти), В. Ломакин (лаппак), И. Клюев (ядро), Т. Бондаренко (80 м т.о.), Л. Чернявская (узунлик), А.Холманская (ядро, беш ҳатлаб) ҳимоя қилдилар.

Аммо республика терма жамоаси биринчи Спартакиадага нисбатан ёмон қатнашиб, 12-ўринни эгаллади. Унда О. Ряховский (уч ҳатлаб - 2-ўрин), В. Валлод (баландлик - 3-ўрин) совриндор бўлишди. М. Фатьянова баландликка сакраш бўйича (5-6-ўринлар), И. Монастирский 100 м - 10.5 (7-ўрин), Ю. Хмельков - 400 м (9-ўрин), 4x100 м масофага югурган квартет – Н. Монастирский, В. Тушков, Г. Сенькин, В. Камишанскийлар (7-ўрин) муваффақиятли қатнашдилар.

Лангар чўп билан сакрашда Игорь Чувилин тўртинчи ўринни эгаллади. Бу спартакиада унинг илгари иштирок этган тўрт собиқ СССР халқлари спартакиадаларидан энг муваффақиятлиси бўлган эди. И.Чувилин Ўрта Осиё ва Қозоғистон спортчиларининг етти учрашувлари ғолиби, лангар чўп билан сакраш бўйича республиканинг бир неча бор рекордчиси ҳамда ғолиби бўлган эди. Собиқ СССР спорт устаси нормативи 4.40 м бўлган пайтда унинг 4.44 метрда ўрнатган рекорди саккиз йил мобайнида сақланиб қолди.

60-йилларда республикада спорт иншоотларининг сони кўпайди, спортчиларни шакллантириш методикаси яхшиланади. В.И. Баришев, Н.Н. Биков, А.А. Винк, Ю.Т. Закиров, В.П. Бессекерних, Ю.С. Шоломицкий, В.Г. Федосеев, М.М. Внучкова, Ю.Н. Пузанов, А.В. Борисов, А.А. Осипов, В.И. Любарский Ю.А. Красильников, В.М. Вардзелов, Г.Н. Сенькин, В.П. Литвинов, Т.П. Салиев, В.П. Артамонов каби мураббийлар ўзбек спортчиларини сафини қобилиятли енгил атлетчилар билан тўлдиришда фаол ишлашди.

1960 йилда "Ўзбекистон ССРда хизмат кўрсатган устоз" шарафли унвони жорий қилинади.

Мана шу юксак унвонга биринчи бўлиб Тошкентда Баришев Виктор Илларионович, сўнг Зокиров Юнус Турғунович (Наманган), Бессекерних Владимир Пантелемонович (Самарқанд), Биков Николай Николаевич (Тошкент), Коцарев Григорий Андреевичлар (Тошкент) бу юксак унвонга сазовор бўлишди.

Мураббийларнинг машаққатли меҳнатлари меваси сифатида Ўзбекистон терма жамоаси таркиби Е. Мачула, О. Левоненко, Ю. Хмельков, Г. Некрашевич, Г. Подлазов, Э. Андрис, Е. Скорин, Г. Кутянин, Г. Скалозубова (Бикова), А. Буланов, В. Чекмарев, Н. Климов, В. Некрасовский, Б. Кочетков, В. Колмаков, В. Тяпугин, Р. Бабич (Денишева), А. Юсупова, Н. Скориков, Г. Майборода, В. Орманов, Н. Кандело (Тяпугина), А. Нормуродов сингари қобилиятли енгил атлетчилар билан бойиди.

1963 йили Москвада бўлиб ўтган собиқ СССР халқларининг III Спартакиадасида Ўзбекистон енгил атлетикачилар терма жамоаси иттифоқ жамоалар орасида иккинчи ўринни эгаллади. В.Баллод баландликка сакраш бўйича битта бронза медалини олиш шарафига муяссар бўлди. Дастурнинг шахсий турида кучлиунлик таркибига И. Чувилин - лангар чўп билан сакраш (5-ўрин), В. Ситников - югуриш 400 м (6-ўрин), Е. Мачула узунликка сакраш (6-ўрин), Г. Некрашевич - найза (6-ўрин), Т. Неровная 800 м югуриш (7-ўрин), О. Левоненко - баландлик (8-ўрин), Г. Подлазов - найза (8-ўрин), Е. Скориков - югуриш 200 м (8-9 ўрин), Э. Андрис - босқон отиш бўйича 6-ўрин эгаллашган.

Э. Андрис 1963 йили босқонни 67- ва 57 смга ирғитиб, республика рекордини ўрнатди. Унинг бу кўрсаткичи 6 йил мобайнида сақланиб турди. У 1963 йили энг яхши босқон ирғитувчилар унлиги қаторида жаҳон сифатчилари сафида 8-ўринни эгаллайди.

Ўрта Осиё республикалари ва Қозоғистон спортчилари учрашувларида 1960 йилдан 1966 йилга қадар Ўзбекистон шарафли ўринларни эгаллаб келган. Ютуқларни югурувчилар Ю. Хмельков, С. Гудошникова, Т. Неровная, тўсиқдан сакраб югурувчилар - Н. Ҳайдаров, И. Немов, В. Чекмарев: сакровчилар - Ю. Мусташкин, В. Баллод (Лебединская) мактаб ўқувчилари орасида 1968 йили ўтган V Бутуниттифоқ спартакиадасининг баландликка сакраш бўйича ғолиби О. Левоненко, Е. Мачула, И. Чувилин, Г. Майборода, Г. Кутянин; ирғитувчилар - Г. Подлазов, В. Ломакин, Ю. Красильников, Г. Скориков, Э. Андрис, В. Терешенкова, Н. Скориков, С. Карвасецкая, Г. Скалозубова (Бикова) қўлга киритган. Г. Скалозубова 1966 йили "Халқаро тоифали собиқ СССР спорт устаси" унвонига (мураббий А.А. Винк раҳбарлигида) найза отиш бўйича сазовор бўлган.

1963 йили Тошкентда бўлиб ўтган учрашувда республика вакили Герман Кутянин баландликка сакраш секторида ўзининг илгариги республика рекордини яхшилашга муваффақ бўлди. Кейинги йилларда Г. Кутянин Ўзбекистон рекордини олти маротаба янгилаб, уни 2 метр 11 смга кўтарди. 1969 йил у Рига бўлиб ўтган қишки Кубокда 2 м 15 смда сакраб, ХТСУ унвонига сазовар бўлган.

1967 йилги Ўзбекистон Спартакиадаси енгил атлетикачиларга катта ютуқлар олиб келди.

Виктор Колмаков тўсиқли югуришда олимпия иштирокчиси Сергей Попов рекордларини нишонга олди. У 400 м тўсиқли масофани 52,5 сек ўтиб, республиканинг ўн беш йил муқаддам ўрнатилган рекордини яхшилашга муваффақ бўлди.

Виктор Терешенко ва Вадим Колобовлар енгил атлетиканинг ўнкураш мусобақаларида "СССР спорт устаси" унвонига мос очколар тўплашди. Уларга қадар Ўзбекистонда енгил атлетикани бу тури бўйича "СССР спорт устаси" унвонига сазовар спортчи бўлмаган.

1967 йили мактаб ўқувчиларининг X Бутуниттифоқ спартакиадасида 15-16 ёшда бўлган кичик ёшдаги ёшлар ва қизлар гуруҳи бўйича бешкураш мусобақаларда марғилонлик Татьяна Пушкарева ва 400 мда югуриш бўйича тошкентлик Ирина Хаванская ғолиб чиқдилар. Термизлик Борис Лобков эса баландликка сакраш бўйича кумуш медал совриндори бўлди.

Т.С. Салиев раҳбарлигида 15-16 ёш спортчилар ўртасида Татьяна Пушкарева қизлар гуруҳи бўйича бешкураш мусобақаларида рекорд натижага эришди.

1967 йили мураббийлар Н.М. Ҳайдаров ва Р.Ф. Фаляакбаровлар шогирди Ашур Нормуродов уч километрли кросс югуриш бўйича ўсмирлар ўртасида 4 марта собиқ СССР чемпиони бўлди. 1968 йили 5000-1000 масофада югуриш бўйича мамлакат чемпиони унвонини эгаллади. Кейинчалик у узоқ масофага югуриш бўйича Ўзбекистоннинг кўп бор чемпиони ва рекордчиси бўлди. У 2002 йилнинг 1 январига қадар 5000 м.га югуриш бўйича 1975 йилда ўрнатилган (13.41.0 сек.) республика рекордчиси саналади.

Роза Бабич тўсиқлар ора 200 метрли масофани муваффақиятли ўтди. У 1967 йили Ленинакан шаҳрида шу масофани 27.1 сек да ўтиб, жаҳон кўрсаткичининг юқори натижасини кўрсатади. Кейинчалик у мамлакатнинг икки марта ғолиби ва уч марта совриндори бўлади. 1969 йилда эса у Челябинскда ўз масофасини 26.7 сек да ўтиб, Европанинг янги ютуғини ўрнатди.

Ўзбекистоннинг ёш спринтерлари 1969 йили уч марта бутуниттифоқ рекордини ўрнатди. Мураббий Б.А.Шапочник тайёрлаган Дмитрий Недоступов, Геннадий Якобсон, Владимир Здобнов, Сергей Петровдан иборат кичик ёшдагилар 4х100 м масофага эстафета тайёқчасини 43.6, сўнг 43.3 сек да олиб ўтади. Айнан шу гуруҳ 15-16 ёшдаги ёшлар гуруҳи ўртасидаги 4х200 м га югуриш бўйича масофани 1.33.1 сек да ўтиб, иттифоқ рекордини янгилайдилар.

1962 йили республика енгил атлетикачилари терма жамоаси Ўзбекистон спорт жамиятлари ва ташкилотлари уюшмаси раиси В.С. Митрофанов бошчилигида Индонезиянинг Жакарта шаҳрига сафар қилади. Собиқ совет мутахассислари томонидан қурилган Жакарта стадиони Ўзбекистон-Индонезия енгил атлетикачиларнинг ўртоқлик учрашуви билан очилди. 1965 йили Ўзбекистон енгил атлетикачилари Ҳиндистон жамоаси билан, 1971 йили эса Тунис жамоаси билан ўртоқлик учрашувини ўтказди. 70-йиллар жаҳоннинг кўпгина ўйингоҳларида Ўзбекистон Республикаси вакиллари ўз Ватанини шарафли равишда таништириб келди.

60-йилларнинг охири ва 70-йилларнинг бошида республика спорт ташкилотлари ҳамда жамаолари жисмоний тарбия ва спортни тубдан қайта қуришга қаратилган республика ташкилотларининг бир қатор қарорлари эълон қилиниб, улар енгил атлетикани ривожлантиришга салмоқли улуш қўшди. 1966 йили республика енгил атлетикачиларига манеж тақдим этилди, республика шаҳарларидаги ўйингоҳларида синтетик ёпилма ишлатила бошланди. Бу ҳол қишда ҳам мусобақалар ўтказиш учун имкон яратиб, юқори тоифали енгил атлетикачилар тайёрлаш сифатини яхшилашга бир қадар имкон яратди. 1972 йилнинг кузидан ЎСМ ва ўсмирлар ўртасида республика мусобақалари ўтказила бошланди. Бу ҳолат кўпгина мураббий ва енгил атлетика мутахассислар фаолиятини ёз мавсумига мослаб қайта кўриб чиқишни тақозо этди. Спорт-соғломлаштириш оромгоҳлари ташкил қилина бошланди.

Спорт заҳиралари билан ишлашда "Энг яхши, ёш енгил атлетикачи" ва "Энг яхши мураббий" шиори остида республика танловларининг ўтказилиши — энг яхши ЎСМ учун кураш Ўзбекистон енгил атлетика мураббийлари фаолиятини фаоллаштиришга, улар фаолияти устидан назорат ўрнатишга имкон яратди. Бу вақтда республика жамоатчилигининг иши жонланиб, жамоаларни илмий-услубий қўлланмалар билан таъминлаш иши яхшиланди. Бу ҳол ўзбек енгил атлетикачиларининг бутуниттифоқ ва халқаро ареналардаги мавқеининг ошиб боришига олиб келди. Энди улар 50-60 йилларда бўлганидек икки ёки уч киши эмас, аксинча кўпчиликни ташкил қилиб, улар Е. Якименко, Л. Долгова, В. Здобнов, Г. Иванов, С. Серебряков, Т. Одинокова, В. Анохин, А. Димов, Л. Сторожкова, П. Воробьев, А. Харлов, В. Черников, М. Растириган, С. Кот, А. Ибрагимов, О. Азизмуратов ва бошқалардан таркиб топган.

1970 йил 13-15 ёшлилар ўртасида мамлакат ғолиби Александр Берштейн тўсиқлар ора 100 м масофани 14.4 сек да ўтиб, Сергей Попов рекордини такрорлади. 1971 йили эса уни 14.2 ва 14.1 секундга яхшилади. Бу билан у 19 йил муқаддам ўрнатилган рекордни янгилади.

1971 йили Валентина Чулкова 1971 йилги ёзги ҳамда 1972 йилги қишги Европа чемпионатида 187 см. баландликка сакраш бўйича мамлакат рекордини такрорлади. У 1970 йилдан 1973 йилга қадар қишги ва уч маротаба мамлакат биринчилигида мусобақалар ғолиби бўлган.

1972 йил Киевда бўлиб ўтган мактаб ўқувчиларининг Бутуниттифоқ спартакиадасида Ўзбекистон терма жамоаси бешинчи ўринни эгаллади. Ғолиблар рўйхатини лаппакни 49 м 16 см (мураббий С.Л. Шкляр) отган самарқандлик мактаб ўқувчиси Сергей Жоголев ва 4х100 м югуришда қизлар тўртлиги — Татьяна Шишкина, Людмила Сторожкова, Наира Инилеева, Наталья Миненколар эгаллади. Ғолиблардан Татьяна Шишкина 200 м ни 25.1 да ўтиб 2-ўринни, 100 м ни 12.0 да ўтиб 3-ўринни, Анатолий Димов 5000 м 15.03.4 да ўтиб 2-ўринни, 3000 м ни 8.36.0 да ўтиб 3-ўринни, Юрий Шербий уч ҳатлаб сакрашда 14.84 ни эгаллаб 3-ўринни, Вячеслав Бондаренко 400 метрли тўсиқли масофани ўтишда 55.1 кўрсаткични кўрсатиб 3-ўринни эгаллашга муваффақ бўлишди.

1973 йили Москвада бўлиб ўтган I Бутуниттифоқ ёшлар ўйинида Ўзбекистон енгил атлетикачилари терма жамоаси саккизинчи ўринни олишди. Совринли ўринларни 200 метрга югуриш бўйича Владимир Здобнов, найза отиш бўйича Людмила Долгова иккинчи ўринни олиш шарафига муяссар бўлишди. 4х100 м га чопиш эстафетасида Юрий Усиков, Юрий Мавашев, Николай Ноганев ва Владимир Здобнов бронза медалини олишди. Совриндорлардан ташқари жамоа ютуғига тўсиқлар ора югуриш бўйича 4-ўринни эгаллаган Татьяна Пересипкина салмоқли улуш қўшди. Шунингдек, Евгений Якименко (уч ҳатлаб 5-ўрин), Александр Берштейн (100 м тўсиқлар ора 6-ўрин), Геннадий Рибкин (найза 7-ўрин) яхши натижаларга эришишди.

1974 йили тошкентлик мураббий Р.Ф. Фазляакбаров шогирди узоқ масофага югуриш бўйича республиканинг бир неча бор чемпиони ва рекордчиси, Ўзбекистон давлат Жисмоний

тарбия институти талабаси Анатолий Димов 17-18 ёшдаги ёшлар ўртасида 1500 м.ни 3.46.6 сек. ва 5000 м.ни 13.58.4 сек.да ўтиб, собиқ СССР бўйича иккита рекодни таъсис этди.

"Гигантлар" билан ёндош равишда собиқ СССР ва АҚШ ўртасида ёш енгил атлетикачилар мусобақаси ўтказилади. 1977 йили Виржиния штатида бўлиб ўтган собиқ СССР ва АҚШ ўртасидаги халқаро матчда Ўзбекистондан уч вакил – Михаил Растригин тўсиқлар ора (400 м масофани 53.03 сек да ўтиб 3-ўрин), Александр Харлов (тўсиқлар ора 110 м масофани 14.3 сек да ўтиб 3-ўрин), Надежда Тупицина (найзани 49 м 90 см га отиб 2-ўрин) қатнашади.

70-йилларда чидамлилик югуришлари бўйича спортчилар тайёрлаш борасида андижонлик Ўзбекистон хизмат кўрсатган мураббий Р.Х. Сайфулиннинг қобилиятлари яққол намоён бўлди. У ёш спортчилар халқаро тоифадаги Светлана Ульмасова ва Замира Зайцева (Ахтямова)дек собиқ СССР спорт усталарини тарбиялади. Светлана Ульмасова Жаҳон Кубоки совриндори, мамлакат биринчилиги учун ўтказилган мусобақалар чемпиони ва совриндори 3000 м га югуриш бўйича жаҳон рекордчиси ҳамда собиқ СССРда хизмат кўрсатган спортчи даражасига етди. Бундай юксак даражаларга етишишда мураббий Н.И. Глухаревнинг хизматлари катта бўлган.

Замира Зайцева Европа қишки чемпионатида кумуш медал совриндори бўлиб, 1979 йилда 800 ва 1500 м га югуриш бўйича бўлиб ўтган собиқ СССР чемпионатида бир неча бор олий мукофотларни қўлга киритди. У сўнгги йилларда мураббий А.В. Зайцев раҳбарлигида спортда юқори натижаларга эришди.

Бу қизларнинг иккаласи ҳам 1987 йили чоп этилган халқаро енгил атлетика федерацияси спортчилари жаҳоннинг энг яхши ўн спортчиси рўйхати қаторидан ўрин олган. Ундаги ИААФ маълумоти барча даврларга тааллуқлидир.

Бу даврда республикада олий тоифадаги енгил атлетикачиларни тарбиялашда мураббийлар Ю.Н. Пузанов, Г.Г. Арзуманов, Р.Х. Сайфулин, Р.Ф. Фазляакбаров, Г.Г. Талалаев, Ю.Н. Парфенов, Ю.А. Скляр, Л.М. Ямкис, Н.Г. Афанасенко, Г.Г. Кутянин, Н.Г. Скориков, А.А. Винк, С.В. Карвасецкая, Ю.Ф. Колесниковлар ҳиссаси катта бўлган.

1980 йили Москвада бўлиб ўтган Олимпия ўйинларида Ўзбекистон ўзининг уч вакили – Александр Харлов 400 м б.б., Анатолий Димов 5000 м ва Надежда Тупицина найза отиш бўйича рекордини ўрнатди, Татьяна Бирюлина (найза отиш бўйича 6-ўрин) иштирок этди. Олимпиада арафасида ЎзДЖТИ енгил атлетика кафедраси ўқитувчиси Татьяна Бирюлина (мураббий А.А. Винк) жаҳонда биринчи бўлиб найзани 70 метрли масофадан оширган ҳолда 70.08 га ирғитди ва жаҳон рекордини ўрнатди.

Ўзбек енгил атлетикачиларининг Олимпиада ўйинларида қатнашиши ёш енгил атлетикачилар учун юқори спорт натижаларига эришишларида туртки бўлса, мураббийлар учун бу - замонавий талабларга биноан олий тоифали спортчиларни тайёрлаш ишига янада иштиёқ билан киришишларига аҳамият касб этади.

Дмитрий Литвиненко (тренер Ю.Н. Парфенов) уч ҳатлаб сакраш бўйича анъаналарни давом эттирди ва 1980 йили ёшлар ўртасида мамлакат биринчилигида ғолиб чиқиб, шу йил мавсумида собиқ СССР рекордини уч маротаба янгилади ҳамда 16-17 ёшдагилар гуруҳида ўз натижасини 16 м 36 см га етказди. Владимир Черников (мураббий Ю.Ф. Колесников) 1981 йили ўтган Бутуниттифоқ мусобақаларида (сакровчилар куни, Таллин) 16.98 га сакраб, 23 йил муқаддам жаҳон экрекордчиси О. Ряховский ўрнатган рекорд натижасини 39 см.га яхшилади. У 1983 йили 19 июнида Москвада 17 метрли чегарани ўтиб, уч бора сакраш бўйича Ўзбекистонда биринчи бўлиб 17 метрли маррадан ўтди.

Александр Харлов иттифоқ ва халқаро мусобақаларда муваффақиятли қатнашиб, собиқ СССР халқлари VIII Спартакиадасида чемпион ва 1983 йили ўтган биринчи жаҳон чемпионатида тўсиқ билан 400 метрга югуриш бўйича совриндор бўлади.

1985 йил августда Москвада бўлиб ўтган Европа Кубогига Ўзбекистон терма жамоа таркибига ўзининг уч вакили – Э. Барбашина, З. Зайцев, С. Усовларни берди. Улар Кубокда совриндорлар қаторида бўлишди.

3000 м масофага югуриш бўйича беллашувнинг бошланишидаёқ уч спортчи – Золла Бадд (Буюк Британия), бизнинг Замира Ахтямова ва Ульрике Брунс (ГДР командасидан) олдинга чиқишади. Шу тартибда улар финишга етиб келишди. Замиранинг натижаси - 8. 35.74 бўлиб, у кумуш медал олди.

Тўсиқлар оша 110 метрли масофага югуриш бўйича фаворит француз С. Каристан саналиб келинган бўлса-да, бу масофани 13.56.0 да ўтиб, Ўзбекистоннинг янги рекордини мамлакат чем-

Валерий ва Павел Коганлар 1975 йили лангар чўп билан сакровчилар тайёрлаш ишига жиддий равишда киришишди. Улар яратган гуруҳга мамлакат ва республика биринчилиги учун мусобақалар ғолиблари, спорт усталари ва халқаро тоифадаги собиқ СССР спорт усталари бор эди. Гуруҳ боши Радион Гатаулин - ХТСУ, жаҳоннинг экс-рекордчиси ва мактаб ёшлари ўртасидаги 1983 йил мусобақаларининг Европа чемпиони, собиқ СССР чемпиони, 1986 йилда бўлиб ўтган собиқ СССР халқлари IX Спартакиадаси ғолиби, 1987 йилдаги иккинчи Жаҳон Чемпионатининг совриндори эди. Р. Гатаулин лангар чўпни 5 метр 90 см га кўтариб республика рекордини янгилашга муваффақ бўлди. 1988 й Сеулда (Ж. Курия) Олимпиядада кумуш медал совриндори.

БМТ нинг Бош Ассамблеясида 1986 йил Халқаро Тинчлик йили деб эълон қилинди. Бу ҳам халқаро хафсизлик курашнинг кучайганини ва халқаро ҳамкорлик борасида яқинлашув жараёни янада фаоллашганини билдирар эди. Москвада хайрихоҳлик ўйинларининг ўтказилиши тинчлик учун курашда ёркин акциялардан бўлди.

Хайрихоҳлик ўйинларида ўзбек спортчиларидан тўққиз нафарининг иштирок этиши - мусобақанинг "Спортдаги дўстликдан ер куррасидаги тинчликка" шиорини бажаришда ўз чиқишлари билан улуш қўшган эдилар.

10000 м ли масофани ўтишда иссиқ ва намлик спортчиларга катта қийинчиликлар туғдирди. 53 спортчидан 38 нафаригина масофани ўтишга муваффақ бўлди. Улар орасида спортча юриш бўйича республика вакиллари (49.40.49 натижани қўлга киритган) З. Мустафаева ва (50.21.37 натижага эришган) Р. Шайхутдиновалар бор эди.

3000 метрли масофага югуришда руминиялик М. Станеску ғолиб чиқди. Унинг ортидан собиқ Совет Иттифоқининг уч спортчиси финишга етиб келди, иккинчи бўлиб мамлакатнинг бир неча бор чемпиони, Европанинг икки марта чемпиони, жаҳон чемпиони Светлана Ульмасова зафар кучди. 5000 м.га югуришда эса Ольга Бондаренкога ютқизиб Светлана иккинчи бўлиб финишга келди.

Лангар чўп билан сакраш бўйича мусобақалар 6.01 метр маррани эгаллаган Сергей Бубканинг жаҳон рекордини қўлга киритиш билан якунланди. 5 м 80 см сакраган Радион Гатаулин иккинчи ўринни эгаллайди.

Марафон масофасини ўтиш стартига аёлларнинг 47 нафари қатнашади Финишга саккизинчи бўлиб янгиерлик спортчи Нодия Усманова келди (унинг кўрсаткичи - 2: 37.43.0 сек).

Ўзбекистон енгил атлетикачилари 1987 йилги мавсумда терма жамоа сифатида муваффақиятли қатнашдилар. Улар Пензада бўлиб ўтган қишки собиқ СССР чемпионатида - бешинчи ўринни, Ўрта Осиё республикалари ва Қозоғистон ўртасидаги учрашувда – биринчи ўринни эгалладилар.

1987 йили ўтган мамлакатнинг расмий чемпионатлари ва биринчилик мусобақаларда 10 та биринчи, 8 та иккинчи, 7 та учинчи, жами 25 совринли ўринларни эгаллаб, республика енгил атлетикачилари ўз ишқибозларини қувонтиришди.

1987 йили ўтган жаҳон чемпионатида лангар чўп билан сакрашда Р. Гатаулин 3-ўринни эгаллашдан иборат республика топшириғини бажарди.

1987 йилда Ўзбекистон мураббийлари томонидан В. Риженков ва М. Шмонинадан иборат халқаро тоифадаги иккита спорт усталари тайёрланди. Беш енгил атлетикачилар – лангар чўп билан сакраш бўйича - Р. Гатаулин, В. Ишутин; уч ҳатлаб сакраш - В. Черняков, Б. Хохлов; 110 м ни тўсиқ билан ўтиш бўйича С. Усов ХТСУ нормативи тасдиқланди.

1987 йилги мавсумда жаҳоннинг 25 энг яхши енгил атлетлари қаторида Р. Гатаулин (лангар чўп - 3-ўрин), В. Ишутин (лангар чўп - 24-ўрин), Усов (110 м ли масофага югуриш - 9-ўрин)дек ўзбек енгил атлетикачилари бўлган.

Катталар гуруҳи бўйича 1987 йил жаҳоннинг энг яхши 25 енгил атлетикачилари рўйхатига 17 нафар спортчи киритилиб, уларнинг 12 нафарини эркаклар, 5 нафарини аёллар ташкил қилган. Ёшлар гуруҳини 1968 йилда туғилган 6 нафар йигит ва 8 нафар қизлар, жами 14 та ёшлар ташкил қилган. 1970 йили туғилган ва ундан кичик йигит ва 7 қиз, жами 9 нафардан иборат ўсмирлар гуруҳи ташкил топди.

Ўзбекистонда енгил атлетиканинг ривожланишига жамоат спорт ташкилотлари ва унда ишловчилар баракали салмоқ қўшганлар. Улардан Л.Л. Бархаш; Г.М. Бернадский, П.Т. Таранов, Ю. Минеев, Д. Копитцев, П.В. Кравченко, В.И. Скавинский, Г.А. Коцарев, А.В. Борисов, Ю.С. Евдокимов, Л.А. Лебединская, П.В. Перцев, И.А. Саакъянц, В.П. Бесекерних, Ю.Т. Закиров, А.М. Березовский, В.И. Баришев, Н.Н. Биков, Б.А. Гринберг, Л.М. Азизян, Ю.С. Шоломицкий, В.Г. Федосе-

ев, Г.Г. Арзуманов, Г.Ю. Горб, В.И. Афанасьев, Ю.Н. Пузанов, Н.М. Ҳайдаров, Л.А. Малихина, Р.Я.Забарская, О. Рузметов, Х. Турғунов, Р. Бектемиров, Х. Ортиқовларнинг номи ўзбек енгил атлетикасининг шонли тарихини яратмоқда.

Ўзбекистон енгил атлетлари 80-йиллар охирига келиб Ватан енгил атлетикасининг 100 йиллигини муносиб кутиш, шунингдек, 88-йилги Олимпиадага йўлланма олиш учун қизғин тайёргарлик ишларини олиб боришди. Бундай қутлуғ санани нишонлаш учун ўзбек енгил атлетикачиларининг 1923 йилдан 1987 йилга қадар бўлган вақт оралиғида халқаро, Бутуниттифоқ чемпионатларида қўлга киритган ютуқлари асос бўлди.

Мусобақа даражаси	Медаллар:			
	Олтин	Кумуш	Бронза	Жами
Жаҳон чемпионати	1	1	2	4
Жаҳон кубоги	1	2	-	3
Европа чемпионати	3	3	-	6
Европа кубоги	1	4	2	7
собиқ СССР чемпионати	37	48	59	144
Жами: 1990-2000 йй.	43	58	63	164

Собиқ СССР чемпионатлари ҳисоби 1920 йилдан бери ҳисобланиб келинмоқда.

Ўзбек енгил атлетикачиларидан биринчи бўлиб Николай Овсянников собиқ СССР чемпиони бўлди. У 1923 йилда мамлакат чемпионатида олтин медални қўлга киритди. Ўзбек енгил атлетикачилари 21 марта мамлакат чемпионлиги унвонини қўлга киритишди, 33 марта кумуш ва 48 марта бронза медаллари соҳиби бўлишди.

Светлана Ўлмасова 4 марта мамлакат чемпиони унвонига сазовор бўлди. Роза Бабич 3 марта олтин медал соҳиби бўлган. Николай Овсянников, Валентина Баллод, Олег Ряховский, Эльвира Барбашина, Ашур Нормуродовлар мамлакат чемпионатлигида иккитадан олтин медал унвонини қўлга киритишга мушарраф бўлдилар. Мария Топорова, Наталья Морозова, Александр Харлов, Замира Зайцева, Сергей Усов, Радион Гатаулинлар эса биттадан олтин медал соҳиби бўлдилар.

Алексей Борисов, Валентина Баллад, Замира Зайцевалар 5 марта, Сергей Попов 4 марта, Юрий Финке, Роза Бабич, Валентина Чулкова, Петр Воробьев, Эльмира Барбашиналар эса 3 мартадан ёзги мамлакат чемпионатида совриндор бўлишди.

1949 йил 17 январ куни Ленинград шаҳрида, олдинги Михайлов манежи биносида, мамлакатда биринчи қишки стадион очилди. Бу ёпиқ бинода Бутуниттифоқ қишки мусобақалар ўтказиларди.

1971 йил феврал ойида Москва шаҳридаги "Спартак" қишки стадионида биринчи марта расмий равишда қишки собиқ СССР чемпионати ўтказилди.

Баландликка сакраш бўйича ўзбек спортчиси Валентина Чулкова биринчи собиқ СССР қишки чемпионатида кумуш медал соҳиби бўлди. Кейинги мамлакат чемпионатида эса (1972 йил) мамлакат чемпиони унвонини қўлга киритишга мушарраф бўлди.

Ўзбек енгил атлетикачилари қишки собиқ СССР чемпионатларида 30 та медални қўлга киритдилар. Шулардан: 12 таси олтин, 2 таси кумуш ва 6 таси бронза.

Светлана Ўлмасова икки марта собиқ СССР чемпиони унвонига эришди. Сергей Ловачев уч марта мамлакат чемпионатида, Замира Зайцева, Радион Гатаулин, Сергей Усовлар 2 мартадан совриндор бўлишди.

1927 йилда кросс бўйича биринчи собиқ СССР чемпионати ўтказилди. Биринчи марта аёллар ўртасида кросс бўйича мамлакат чемпионати шоҳсупасига 1979 йилда Ўзбекистондан Светлана Ўлмасова кўтарилди. Бундан ташқари, у худди шу узунликдаги масофада яна тўрт марта (1979,1980, 1981,1983 йилларда) собиқ СССР чемпиони унвонини қўлга киритди.

Шунингдек, ўзбек енгил атлетикачилари ҳисобида яна тўртта кумуш ва битта бронза медаллар бор (учта С. Ўлмасовада, И. Матросова ва Г. Шергазиналарда биттадан).

Ҳаммаси бўлиб собиқ СССР собиқ иттифоқ чемпионатларида ўзбек енгил атлетикачилари 144 та медални (37 та олтин, 48 та кумуш ва 59 та бронза) қўлга киритдилар.

Мамлакат чемпионатлигида энг кўп медални қўлга киритган, собиқ СССРда хизмат кўрсатган спорт устаси Светлана Ўлмасова 17 та медал соҳиби бўлди (11 та олтин, 3 та кумуш ва 3 та бронза). Иккинчи ўринни спорт устаси Замира Зайцева, 9 та медални қўлга киритди (2 та олтин, 3 та кумуш ва 4 та бронза). Учинчи ўринда эса спорт устаси Валентина Лебедин-



ская (Баллод) 7 та медал билан (2 та олтин, 3 та кумуш ва 2 та бронза).

Ўзбек енгил атлетикачилари собиқ СССР чемпионатлари ғолиблари ва совриндорлари

Ёзги собиқ СССР чемпионатлари		
йил	ғолиб	совриндор
1923	Николай Овсянников	
1928	Николай Овсянников югуриш 1100 м.	Н.Овсянников - уч ҳатлаб сакраш - 13,20 – 2-ўрин Ю.Дунаев - баландлик 175 - 3-ўрин Ю.Дунаев - уч хатлаб сакраш - 12,75 – 3-ўрин А.Тикунова - лаппак 25,23 – 3-ўрин
1934	Мария Топорова найза - 36,63	
1937		А. Борисов - уч ҳатлаб сакраш - 13,92 – 2-ўрин
1938		А. Борисов - уч ҳатлаб сакраш - 14,39 – 2-ўрин
1944		А. Борисов - уч ҳатлаб сакраш - 14,28 – 2-ўрин
1947		А. Борисов - уч ҳатлаб сакраш - 14,25 – 3-ўрин
1948		А. Борисов - уч ҳатлаб сакраш - 14,22 – 3-ўрин
1949		В.Герасимчук - уч ҳатлаб сакраш - 14,58 – 2-ўрин Ю.Финке - баландлик – 186 - 3-ўрин
1950		В.Герасимчук - уч ҳатлаб сакраш - 14,99 – 3-ўрин Ю.Финке - баландлик – 185 - 3-ўрин
1951		С.Попов - югуриш - 110 м 15.0 – 3-ўрин Ю.Финке - баландлик – 188 - 2-ўрин
1952		С.Попов - югуриш - 110 м 14.9 – 2-ўрин
1953		С.Попов - югуриш - 110 м 14.7 – 2-ўрин
1954		С.Попов - югуриш - 110 м 14.5 – 2-ўрин

1955		В.Баллод - баландлик 163 – 2-ўрин
1956	Валентина Баллод-баландлик - 168	
1957	Олег Ряховский уч ҳатлаб сакраш 16,29	В.Баллод - баландлик 168 – 2-ўрин
1958	Олег Ряховский уч ҳатлаб сакраш 15,86	
1959		Олег Ряховский уч ҳатлаб сакраш 16,38 – 2-ўрин
1960		В.Баллод - баландлик 168 – 2-ўрин В.Баллод - баландлик 173 – 2-ўрин Олег Ряховский уч ҳатлаб сакраш 16,14 – 3-ўрин
1961	Валентина Баллод-баландлик – 174	
1963		В.Баллод - баландлик 165 – 3-ўрин
1964		В.Ситников - эстафета 4х400 м 3.09,8 – 3-ўрин
1967	А.Нормуродов 3000 кросс	Р.Бабич - югуриш 200 м 32,5 – 3-ўрин
1968	Роза Бабич югуриш 200 м 27,5	А.Нормуродов - югуриш 3000-5000м кросс
1970		А.Нормуродов - югуриш 5000 - 14.01.00 Роза Бабич югуриш 200 м 27,2 – 2-ўрин В.Чулкова - баландлик 177 - 3-ўрин
1971		Роза Бабич югуриш 200 м 26,9 – 2-ўрин
1972		В.Чулкова-баландлик 179-2-ўрин
1973	Роза Бабич югуриш 200 м 26,7	А.Полюшкин - югуриш 200 м 23,3 – 2-ўрин
1974	Р.Бабич-эстафета 4х100 м - 44,8	
1975		С.Ўлмасова - 3000м-9.03,2 - 2-ўрин Г.Иванов -400м - 46,9 – 3-ўрин
1976	Н.Морозова эстафета 4х400м 3,35,6	С.Ўлмасова - 3000 м - 9,19,4-3-ўрин С.Шаталина - югуриш 400 м. С.Шаталина - эстафета 4х400 м 3.36,2 – 2-ўрин

Қишки собиқ СССР чемпионатлари		
йил	ғолиб	совриндор
1974		В.Чулкова - баландлик 174 - 2-ўрин
1972	В.Чулкова - баландлик 180	
1973		Р.Бабич - 100 м - 12,0 – 2-ўрин
1975		Р.Иванов - 400 м - 48,7 – 3-ўрин
1976	Л.Сторожкова 60м-7,1	Р.Иванов - 300 м - 35,4 – 2-ўрин
1977		С.Ўлмасова - 3000 м - 9.14,0 –3-ўрин
1979	З.Зайцева 1500 м - 4.12.1	
1980		З.Зайцева - 800 м - 2.01.,7 – 3-ўрин З.Зайцева – 1500 м - 4.08,6 – 3-ўрин
1981		В.Климов - югуриш 60 м - 7,93 – 2-ўрин В.Шумских - 600 м - 1.19,9 – 2-ўрин
1982	Виктов Табаков 200 м - 21,29 А.Сафаров 400 м - 46.88 С.Ўлмасова 1500 м - 4.10,98 С.Ўлмасова 3000 м - 8.54,19 Г.Кондрина - найза - 61,44	
1983		С.Ловачев - 400 м - 47,05 – 2-ўрин Л.Бутузова - баландлик 188 – 3-ўрин
1984	Л.Бутузова - баландлик - 193 В.Подмарёв - 8 бояе - 6.539	С.Ловачев - 400 м - 47,24 – 2-ўрин Р.Гатаулин - лангар чўп 5,60 –3-ўрин
1985		С.Усов - югуриш 60 м- 7,69 – 2-ўрин
1986		Р.Гатаулин - шест-5,70 –2-ўрин
1987	Р.Гатаулин – лангар чўп - 5,75	С.Усов-югуриш 60 м - 7,72 – 2-ўрин В.Черников - уч ҳатлаб сакраш 17,35 – 2-ўрин М.Шмонина - 200 м - 23,97 – 3-ўрин

Кросс бўйича собиқ СССР чемпионатлари		
йил	ғолиб	совриндор
1975	С.Ўлмасова 3000 м - 9.21,0	
1977		С.Ўлмасова - 2000 м -5.56,8- 2-ўрин С.Ўлмасова 3000 м -9.35,6 – 3-ўрин
1979	С.Ўлмасова 3000 м - 9.25,0	
1980	С.Ўлмасова 3000 м - 9.29,0	
1982	С.Ўлмасова 3000 м - 9.19,6	
1983	С.Ўлмасова 3000 м - 9.00,3	
1984		Ш.Матросова – 2.600-7,59,2–2-ўрин С.Ўлмасова 5000 м -16.44,2- 2-ўрин Р.Шергазина – 3000 м - 9/4676 –2-ўрин

XV	Тошкент, 1978	7	В.Климов 110мс/б -14,74 Л.Фролова 1500м-4.28,3 К.Иванов-найза - 65,70	И.Прокудин - 400 м- 49,40 С.Рябковец узуплик - 6,03	А.Сафаров, И.Прокудин, В.Герцев, Г.Лямичев эстаф. 400 м - 3.19,6
XVI	Тошкент, 1981	6	Л.Кирюхина 800м-2.02,59 В.Нуритдинова узуплик-6,45	С.Усов 110 м с/б-14,88 Л.Кирюхина-400 м -54,29 С.Усов, М.Гаппаров, И.Фокин К.Монастирский эстаф. 4x100-41,84	И.Фокин 200 м-22,07
XVII	Тошкент, 1984	5	В.Риженков шест-5,30 Р.Бегалиева 300 м-9.37,5	Н.Шапринская узуплик 6,48 Г.Файзулин уч хатл.сак. - 15,79 М.Хапбекова 800 м- 2.06,2	А.Колтович 200 м-21,7 Р.Хамзин 5000м - 14.37,2 Л.Лапшина, Ю.Теплякович, Л.Аксенова, С.Бичурина эстаф-4x100м 45,5 У.Скорякова 400м - 59,6

Собиқ СССР халқлари Спартакиадалари

Собиқ СССР халқлари Спартакиадалари — бу катта ашъ
нага айланиб қолган иттифоқ спортчиларининг мусобақасидир.
Енгил атлетика бўйича мусобақалар ҳар доим жу
қизиқарли ўтган. Масалан, собиқ СССР халқлари бирин
спартакиадасида 15 та республикадан йиғилган 1462 та спорт
9 кун давомида ўз маҳоратларини намойиш этдилар.

Спартакиаданинг 30 йиллик тарихи мобайнида енгил атл
тикачиларнинг мусобақа тизими 5 марта ўзгартирилди. Мас
лан, IX Спартакидада қатнашувчиларнинг ёши 23 дан ошмас
лиги керак эди.

Енгил атлетикачиларнинг мусобақалари 8 та Спартакиада
Москва шаҳрида ўтказилди, лекин 1986 йилгисида бунда
бўлмади.

1986 йил 16 сентябр куни Тошкент шаҳрининг марказий
ўйингоҳи "Пахтакор" да IX СССР собиқ иттифоқ халқлар
Спартакиадасининг очилиши маросими жуда ёркин, тантанав
равишда ўтди. 5 кун давомида 1064 та ёш енгил атлетикачи
ҳаяжонли дақиқаларни бошдан кечириб, ўз чиқишларини на
мойиш этдилар.

Тошкентда бўлиб ўтган стартлар кўпчилик қатнашувчилар
учун омадли келди.

8 та спортчи биринчи марта халқаро тоифадаги собиқ
СССР спорт устаси нормативларини бажардилар, жумладан
собиқ СССР спорт устаси - 44 та.

Тошкентда бўлиб ўтган Спартакиаданинг энг эсда қолар
лиси, албатта, бу аёллар ўртасида 400 м га югуриш бўйи
ўтказилган ярим финал жаҳон рекордини ўрнатган 36 ёш
Марина Степановнинг ютуғи бўлди. У 53 сонияда (52,9
ҳамма оралиқни ҳаво иссиқ бўлишига қарамай босиб ўтди.

Ўзбек енгил атлетикачиларининг ҳисобида собиқ СССР
халқлари Спартакиадасида энг юқори ўрин - тўққизинчи
ўриндир (1956,1983 ва 1986).

Спартакиадаларда ўзбек енгил атлетикачилари жами 15 т
медални қўлга киритдилар (4 таси олтин, 3 таси кумуш ва
таси бронза).

Ўзбек енгил атлетикачилари орасида энг кўп спартакиад
ғолибларини қўлга киритган спортчи - Валентина Баллод (Ле
бединская) 3 та медал соҳиби бўлган (олтин ва 2 та бронза).

1987-90 йилларда Ўзбекистон Енгил атлетика спортига назарий билим билан қуролланган ёш мураббийлар кириб келади, буни натижаси 1988 йил собиқ Иттифоқ ўсмирларини IV спорт ўйинида яққол кўринди. Украина Республикасининг Донецк шаҳрида бўлиб ўтган беллашувларда республика енгил атлетикачилари 2 олтин 4 кумуш ва 6 та бронза медалларига сазовор бўлишди.

1988-89 йилларда ўзбекистонлик енгил атлетикачилари Жаҳон, Европа, собиқ СССР мусобақаларида 10 олтин, кумуш ва бронза медалларини қўлга киритишди.

1991 йил собиқ СССР халқлари Спартакиадасида 1 олтин, 1 кумуш, 1 бронза медалларига сазовор бўлишди.

1990-91 йиллари Ўзбекистонда 18 халқаро тоифали спорт устаси 20 спорт устаси тайёрланган. Бинобарин, Р. Гатаулин, М. Шмонина Европа чемпиони В. Риженков, М. Шионина жаҳон чемпионатида кумуш медал совриндори бўлишган.

1952 йилдан 1996 йилгача 29 ўзбекистонлик енгил атлетикачилар олимпиада ўйинларида қатнашган.

Ўзбекистон Республикаси мустақилликка эришганидан сўнг Олимпиада, Осиё ўйинларига, жаҳон чемпионати ва бошқа халқаро мусобақаларга ўз терма жамоалари билан бевосита қатнашиш ҳуқуқига эга бўлди.

Ўзбекистон енгил атлетика федерацияси 1992 йил Халқаро енгил атлетика федерацияси ИААФга аъзо бўлиб кирди. 1993 йилда эса Осиё енгил атлетика Ассоциясига таркибига қабул қилинди.

Ўзбекистон Терма жамоаси биринчи марта 1994 йил Хиросима шаҳрида (Япония) XII Осиё ўйинларида 11 спортчи билан иштирок этиб, 3 та олтин С. Мункова баландликка сакраш, О. Яригина найза отиш, Р. Ганиев ўнкураш, 2 та кумуш В. Парфенов - найза отиш, О. Веретельников ўнкураш ва 3 бронза К. Сарнацкий узунликка сакраш, В. Попов лаппак улоқтириш. В. Зайцев - найза отиш бўйича совриндор бўлдилар ва ҳ.к.

1999 йил Банкокда (Тайланд) XIII Осиё ўйинларида 13 атлет иштирок этиб 2 олтин - С. Войнов найза отиш, О. Веретельников - ўнкурашда, 2 кумуш. А. Абдувалиев босқон улоқтиришда ва 4x100 м эстафетада аёллар ўртасида ғалабага эришган.

Осиё ўйинлари ва чемпионатларида (1993-2000) ўзбекистонлик спортчилар 7 та олтин, 13 та кумуш ва 7 та бронза медалини қўлга киритган.

Ўзбекистонлик енгил атлетикачилар IV жаҳон чемпионатида – 1993 йил Штутгартда (Германия) - 7 та спортчи, 1993 йил Гетеборгда (Швеция) 8 та спортчи, 1997 йил Афинада (Греция) 7 та спортчи билан қатнашган. Она Ватан ўз қаҳрамонлари хизматини қуйидагича баҳолади:

Фахрли "Ўзбекистонда хизмат кўрсатган спортчи"

1. М. Шмонина
2. Р. Ғаниева
3. С. Мунькова
4. О. Яригина
5. О. Веретельников
6. С. Войновга

Давлат ордени, медал ва фахрий ёрлиқлар

1. Р. Ғаниев "Дўстлик" ордени ва "Шуҳрат" медали
2. С. Мунькова "Шуҳрат" медали
3. О. Яригина "Шуҳрат" медали
4. С. Усов Ўзбекистон Республикаси "Фахрий Ёрлиқ"лари билан мукофотланганлар.

Ўрта Осиё республикалари ва Қозоғистон спартакиадалари

1934 йилдан 1957 йилгача Ўрта Осиё республикалари ва Қозоғистонда ўтказилган енгил атлетика бўйича мусобақалар жуда машҳур ва тантанавор равишда бўлган.

Бу мусобақалар Иттифоқ республикаларининг пойтахтида ўтказилган. Тошкентда уч марта спартакиада ўтказилган.

1934 йилги мусобақада, яъни Ўрта Осиё республикалари биринчи спартакиадасида, Қозоғистон спортчилари конкурсдан ташқари иштирок этишди.

1943 йилдан бошлаб бу мусобақалар Ўрта Осиё республикалари ва Қозоғистон спартакиадаси деб номлана бошланди.

Бу спартакиадалар кузда ўтказилиб, бу спортчиларнинг мусобақалар даврини узайтирган.

9 та ўтказилган Ўрта Осиё республикалари ва Қозоғистон спартакиадаси маълумотлари ўзбек енгил атлетикачиларининг 8 спартакиада натижалари тўғрисида сақланиб қолинган. Улар 92 марта чемпион бўлишган (56 марта эркаклар ва 36 марта - аёллар). Спартакиадаларда ўзбек енгил атлетикачиларидан энг кўп чемпион номини сазовор бўлганлар:

Л.Скацкая - тўртта ғалаба, Е. Пуцилло, А. Борисов, А. Киреева, С. Попов, Ю. Шоломицкий ва Ю. Финкелар уч мартадан ғалаба қозонишди.

Ўзбек енгил атлетикачилари - Ўрта Осиё республикалари ва Қозоғистон спартакиадалари ғолиблари

№	ўтказилган жой ва сана	ғолиб исми шарифи	тури	натижа
1	Тошкент, 1934, 5-12 сентябр	Е.Пуцилло	100 м	11,1
		Е.Пуцилло	200 м	23,0
		Е.Пуцилло	400 м	40,6
		В.Цехместренко	800 м	2,02,1
		В.Цехместренко	1500 м	4,19,8
		В.Безруков	5000 м	16,21,5
		В.Безруков	10000 м	33,39,9
		Ю.Дунаев	110 м с/б	17,5
		Рябушев	баландлик	170
		Н.Беспокойнов	уч ҳатлаб сакраш	12,95

		Аёллар		
		Л.Шатерникова	100 м	13,3
		Т.Болталина	800 м	2,46,0
		Т.Болталина	узунлик	4,995
		Л.Шатерникова	баландлик	145
		М.Топорова	ядро	1,10
		Т.Кузнецова	лаппак	31,06
		Эркаклар		
II	Олма-ота, 1943, 26-28 сентябр	Н.Беспокойнов	100 м	11,6
		Садунин	800 м	2.05,2
		Садунин	1500 м	6,56
		Н.Беспокойнов	узунлик	
		Аёллар		
		Л.Канаки	баландлик	140
		Эркаклар		
III	Тошкент, 1944, 14-17 сентябр	Курилло	100м	11,4
		Курилло	400м	54,1
		А.Борисов	баландлик	170
		А.Борисов	узунлик	6,56
		Г.Копарев	найза	50,92
IV	Фрунзе, 1945, 7-13 октябр	Ўзбек енгил атлетикачилари ҳақида маълумот йўқ.		
V	Душанбе, 1948, 10-15 октябр	Г.Безруков	5000 м	16.24,6
		С.Попов	110 м с/б	16,3
		Ю.Финке	баландлик	180
		Ю.Шоломицкий	узунлик	6,71
		А.Борисов	уч ҳатлаб сакраш	13,99
		А.Чернов	Найза	56,23
		Аёллар		
		А.Киреева	100 м	13,0
		Е.Шулик	800 м	2.31,6
		А.Киреева	80 м с/б	12,6
		А.Киреева	узунлик	5,16
		Л.Скацкая	лаппак	37,04
		Е.Демченко	ядро	10,95
		Эркаклар		
VI	Олма-ота, 1950, 3-9 октябр	Ю.Шоломицкий	100 м	11,1
		С.Попов	110 м с/б	14,9
		Ю.Финке	баландлик	185
		В.Герасимчук	узунлик	6,98
		А.Осипов	уч ҳатлаб сакраш	14,25
		С.Ляхов	лаппак	43,64
		С.Ляхов	ядро	13,04
		Аёллар		
		Ф.Хасанова	400 м	1.00,7
		Ф.Хасанова	800 м	2.20,1
		Л.Требухина	баландлик	150
		Л.Скацкая	лаппак	39,30

		Н.Борисова	ядро	11,77
		Эркаклар		
VII	Анхобод, 1952, 19-25 октябр	С.Попов	110 м с/б	14,6
		Ю.Финке	баландлик	180
		Ю.Шоломицкий	узунлик	6,88
		В.Герасимчук	уч ҳатлаб сакраш	14,28
		Г.Брюшко	лаппак	43,50
		А.Осипов	ядро	13,89
		Аёллар		
		Б.Любомудрова	80 м с/б	12,1
		Л.Требухина	баландлик	154
		Л.Скацкая	лаппак	40,68
		Н.Борисова	найза	36,97
		В.Годенко	ядро	12,43
		Эркаклар		
VIII	Тошкент, 1954, 3-7 октябр	В.Тушков	100 м	10,7
		Г.Сеньким	400 м	49,3
		А.Чехонин	1500 м	3,56,4
		М.Финкельштейн	110 м с/б	15,5
		Ю.Красильников	баландлик	185
		О.Ряховский	уч ҳатлаб сакраш	14,504,
		И.Чувилин	шест	10
		Ю.Красильников	найза	64,12
		А.Осипов	ядро	13,72
		Аёллар		
		Л.Склярова	100 м	12,4
		В.Баллод	баландлик	150
		А.Минина	узунлик	5,49
		Л.Скацкая	лаппак	39,16
		А.Холманская	найза	42,68
		В.Роденко	ядро	12,66
		Эркаклар		
IX	Фрунзе, 1957, 4-7 октябр	И.Монастирский	100 м	10,6
		В.Тушков	200 м	22,6
		Ю.Хнельков	400 м	49,0
		Р.Фазлакбаров	5000 м	15,00,6
		Р.Фазлакбаров	10.0 м	31,50,8
		Н.Хайдаров		54,5
		О.Сорокин	10.1 400 м с/б	15,06
		Л.Маоисеенко	уч ҳатлаб сакраш	4,20
			шест	
		Аёллар		
		С.Гудошникова	100 м	12,3
		С.Гудошникова	200 м	25,8
		Т.Бондаренко	80 м с/б	11,4
		В.Баллод	баландлик	165
		Ф.Тўрахонова	найза	50,80
		А.Холманская	бешкураш	4,158

Олимпиада ўйинлари

Олимпиада ўйинларида собиқ Совет Иттифоқи биринчи бўлиб 1952 йилда қатнашди. Бу ўйинлар Финландиянинг пойтахти Хельсинки шаҳрида ўтказилди. Собиқ Совет спортчилари учун биринчи бўлган бу олимпиадада Ўзбекистондан тошкентлик собиқ СССР спорт устаси С. Попов қатнашди. Кейинги олимпиада ўйинларида (1956 ва 1960 йиллар) баландликка сакраш устаси тошкентлик В. Баллод қатнашди.

Орадан 20 йил ўтгач, 1980 йили Москвада бўлиб ўтган XXII олимпиадада, енгил атлетика бўйича мамлакат терма жамоасида уч нафар Ўзбекистон спортчилари қатнашишди (Т. Бирюлина, А. Харлов, А. Димов).

1992 йил Барселона (Испания) шаҳрида ўтказилган XXV Олимпиада ўйинлари ўзбекистонликлар учун шарафли бўлган. Унда 6 нафар спортчи қатнашиб, битта олтин медалга сазовор бўлишди.

1996 йил Атланта (АҚШ) шаҳрида бўлиб ўтган юбилей XXVI Олимпиада ўйинларида Ўзбекистон мустақил равишда ўз байроғи остида қатнашди. Ўзбекистон терма жамоаси таркибида 12 нафар енгил атлетика вакиллари бор эди. Энг юқори натижа ўнкурашчимиз Р.Ғаниев (8 ўрин) кўрсатди.

2000 йил Сидней (Австралия) шаҳрида бўлиб ўтган XXVII Олимпиада ўйинларида 26 нафар спортчиларимиз иштирок этишди.

Ўзбек енгил атлетикачилари - олимпиада ўйинлари ва "Дружба-84" қатнашчилари

№	йил	жойи	фамилия	тури, натижа, ўрин
XV	1952	Хельсинки	Сергей Попов	110 м с/б-14,7 - 4-ўрин
XVI	1956	Мельбурн	В.Баллод	баландлик-160 - 21-ўрин
XVII	1960	Рим	В.Баллод	баландлик-165 – 15-ўрин
XXII	1980	Москва	Т.Бирюлина	найза-65,08 – 6-ўрин
			А.Димов	3000 м - 8.19,8 – 8-ўрин (рекорд)
			А.Харлов	400 м - 50,64 – 5-ўрин
"Дружба - 84"				
	1984	Москва (эркаклар)	Сергей Ловачев	эстафета 4х400 - 3.00,16 1-ўрин, рекорд собиқ СССРда
		Прага (аёллар)	Людмила Бутузова Надия Усманова Геннадий Белков	баландлик - 196 – 2-ўрин марафон югуриш 2:36 233,0 – 4-ўрин Баландлик - 185-10-ўрин
	1992	Барселона	М.Шмоника	4х400 эстафета

Бутуниттифоқ ўқувчилар спартакиадалари

Бутуниттифоқ ўқувчилар спартакиадалари - бу жуда нуфузли мусобақалардир. 1954 йилдан бошлаб ўтказилиб келинаётган бу мусобақалар енгил атлетикачиларни тарбиялаб етиштиришда сезиларли равишда ўз самарасини берган.

Бундай бутуниттифоқ спартакиадалари собиқ Совет Иттифоқининг 13 та шаҳарларида, шу жумладан 2 марта Тошкентда (1978 ва 1984 йил) бўлиб ўтган.

Биринчи тўққизта спартакиадада ёш енгил атлетикачиларимиз 11-дан 16-гача бўлган ўринларни эгаллаб келишарди. 1967 йилда жамоамиз биринчи марта биринчи ўнталикка кирди. Энг катта ютуқ 1972 йилда (Киев) ва 1984 йил Тошкентда бўлган (5-ўрин).

Ўзбек спортчи ўқувчилари 81 та медални қўлга киритишди: улардан 29 таси олтин, 24 таси кумуш ва 37 таси бронза.

Тамара Пресс (Самарқанд) учта олтин медаль соҳиби бўлган. Ирина Пресс (Самарқанд), Татьяна Шишкина (Тошкент) ва Любовь Кирюхиналар (Фарғона) биттадан олтин, кумуш, бронза медалларига эга бўлишган. Валентина Баллод (Тошкент) эса - битта кумуш ва иккита бронза медалларини қўлга киритишга мушарраф бўлган.

Саккизта спортчи (Александр Малышенко, А. Димов, Н. Данилова, В. Климов, С. Усов, И. Фокин, Л. Фролова, И. Прокудин) 2 тадан медаль соҳиби бўлишди.

Бутуниттифоқ ўқувчилар спартакиадаларида совриндор ҳамда ғолиб бўлиб келган опа-сингил Тамара ва Ирина Пресслар - собиқ СССРда хизмат кўрсатган спорт мастери унвони билан тақдирланишган. 7 та спортчи (О. Левоненко, Л. Сторожкова, А. Димов, В. Исаев, А. Кирюхина, С. Кот, В. Риженков) халқаро тоифадаги спорт устаси бўлишган. 18 та қатнашчи (Валентина Баллод, Татьяна Козлова, Сергей Аникин, Евгений Якименко, Сергей Жоголев, Ольга Искандарова, Наталья Данилова, Ирина Чемина, Валерий Климов, Игорь Прокудин, Алим Сафаров, Вадим Герцов, Виктор Табаков, Людмила Фролова, Валентина Нуритдинова, Надежда Шапринская, Юлия Теплякова, Ольга Моругина) собиқ СССР спорт устаси номига эришишди.

Бутуниттифоқ ўқувчилар спартакиадаларида Ўзбекистон енгил атлетикачилари терма жамоасининг ғолиблари ва совриндорлари

№	сана, жой	ўр ин	голиб	иккинчи ўрин	учинчи ўрин
I	Ленинград, 1954	15			В.Баллод баландлик-145
II	Киев, 1955	11	Т.Пресс ядро-13,56 лапчак-42,67 учкураш -2.552	В.Баллод баландлик-159	В.Баллод учкураш-2.291
III	Москва, 1956	11			В.Шешилов 400 м- 50,6 И.Пресс 80мс/с бешкураш-4.146
IV	Рига, 1957	15	И.Пресс ядро-12,56	И.Пресс бешкураш-3.963	
V	Тбилиси, 1958	17	О.Левоненко баландлик-155		
VI	Москва, 1959	15			
VII	Баку, 1961	16			
VIII	Волгоград, 1963	11			
IX	Минск, 1965	12			
X	Ленинград, 1967	10	Т.Пушкарева учкураш-3.284 И.Хаванская 400м -58,0	В.Лобкова баландлик-191	
XI	Ленинград, 1969	13	А.Малишенко 400 м с/б-55,8	С.Апякин узунлик - 7,07 Т.Кознова лапчак-44,58 В.Мелихов 110м с/б - 15,4 Е.Якименко уч ҳат. сак.-15,05	А.Малишенко 200 м с/б -25,2
XII	Киев, 1972	5	С.Жоголев лапчак-49,16 Т.Шишкина Л.Сторожкова Н.Ишлина Н.Миненко эстаф.4х100-47,1	Т.Шишкина 200 м - 25,1 А.Димов 5000м-15.03,4	Т.Шишкина 100м-12,0 А.Димов 3000м-8.36,0 В.Бондаренко 400м с/б - 55,1 Ю.Щербай уч.ҳат.сак.-14,84
XIII	Олма-ота, 1974	11		С.Безруков 110м с/б - 14,8	О.Искандарова бешкураш-3.872 Т.Проценко 400 м - 56,0
XIV	Львов, 1976	8		М.Растрина 400м с/б-53,5 Н.Тупицина Найза-51,94	Н.Данилова 800м-2.10,4 В.Исаев уч.ҳат.сак.-15,06

1. УМУМИЙ ҲОЛАТ

Ўзбекистон Республикаси ҳудудида ўтказиладиган енгил атлетика мусобақа қоидалари Халқаро ҳаваскорлар енгил атлетика федерацияси (ИААФ) қоидаларига асосан ишлаб чиқилган. Ўзбекистон Республикаси спортчиларининг ҳамма расмий мусобақалари, шунингдек чет эл спортчилари иштирокидаги очиқ мусобақалар ҳам шу қоидаларга биноан ўтказилади.

Халқаро расмий мусобақалар (олимпиада ўйинлари, жаҳон чемпионати, Европа, Осиё, жаҳон кубоги, континентал ҳудудий жамоа чемпионатлари ёки ўйинлари (бир неча ИААФ аъзолари ўртасидаги учрашувлар) Ўзбекистон заминида ИААФ қоидалари асосида ўтказилади.

Мусобақада спорт қатнашчиларининг кўрсаткичлари қайд қилиниши учун уларнинг натижалари расмий мусобақаларда кўрсатилган бўлиши, асбоб-ускуна ва жиҳозлар талабга жавоб бериши, мусобақада камида уч спортчи ёки икки эстафета жамоаси қатнашиши шарт.

1.1. Енгил атлетика турлари

1.1.1. Рекорд, юқори натижалар қайд қилинадиган енгил атлетика турлари 1-жадвалда келтирилган.

1.1.2. Биринчи жадвалда кўрсатилмаган турлардан ҳам /масалан, алоҳида машқлар, штанга кўтариш, ичига қипиқ тиқилган коптокни улоқтириш /медицинбол/ шу машқлардан, турли хил кўпкурашлар тузиш ва ҳоказо/ мусобақа дастурига киритишга рухсат этилади. Ушбу ҳолатда мусобақа низомида шу турларни бажариш қоидалари тўлиқ ва аниқ ёзилиши шарт. Бу турларда рекорд ёки юқори натижа қайд қилинмайди.

Турнир номе-рлаш	Ўтказилиш жойи	эркаклар	ёшлар	ўғил болалар			аёллар	қизлар	қиз болалар		
			16-17 ёш	14-15 ёш	13 ёш	12 ёш	11 ёш		16-17 ёш	14-15 ёш	13 ёш	12 ёш	11 ёш
Югурик													
30 м	У, Б	—	+	+	+	+	+	—	+	+	+	+	+
50 м	У, Б	К	К	К	+	+	+	К	К	К	+	+	+
60 м	У, Б	К	К	К	+	+	+	К	К	К	+	+	+
100 м	У, Б	Р	Р	К	+	+	+	Р	Р	К	+	+	+
200 м	У, Б	Р	Р	К	+	+	—	Р	Р	К	+	+	—
300 м	У, Б	К	К	К	+	+	—	К	К	К	+	+	—
400 м	У, Б	Р	Р	К	+	+	—	Р	Р	К	+	+	—
500 м	У, Б	К	К	К	+	+	—	К	К	К	+	+	—
600 м	У, Б	К	К	К	+	+	—	К	К	К	+	+	—
800 м	У, Б	Р	Р	К	+	+	—	Р	Р	К	+	+	—
1000 м	У, Б	Р	Р	К	+	+	—	Р	Р	К	+	+	—
1500 м	У, Б	Р	Р	К	+	+	—	Р	Р	К	+	+	—
2000 м	У, Б	Р	Р	К	+	—	—	Р	Р	К	+	—	—
3000 м	У, Б	Р	Р	К	+	—	—	Р	Р	К	+	—	—
5000 м	У, Б	Р	Р	+	—	—	—	Р	—	—	—	—	—
10000 м	У	Р	—	—	—	—	—	—	—	—	—	—	—
20000 м	У	Р	—	—	—	—	—	—	—	—	—	—	—
25000 м	У	Р	—	—	—	—	—	—	—	—	—	—	—
30000 м	У	Р	—	—	—	—	—	—	—	—	—	—	—
бир соатлик	У	Р	—	—	—	—	—	—	—	—	—	—	—
икки соатлик	У	Р	—	—	—	—	—	—	—	—	—	—	—
	Б	К	К	К	+	+	+	К	К	К	+	+	+
50 м говлар ошa	Б	К	К	К	+	+	+	К	К	К	+	+	+
55 м говлар ошa	У, Б	К	К	К	+	+	+	К	К	К	+	+	+
60 м говлар ошa	У, Б	—	—	—	—	—	—	Р	Р	К	+	—	—
100 м говлар ошa	У, Б	Р	Р	К	+	—	—	К	К	+	—	—	—
110 м говлар ошa	У	—	К	К	—	—	—	К	+	—	—	—	—
300 м говлар ошa	У	Р	Р	—	—	—	—	Р	—	—	—	—	—

400 м говлар ошa	У, Б	К	—	—	—	—	—	—	—	—	—	—	—
1500 м говлар ошa	У, Б	К	—	—	—	—	—	—	—	—	—	—	—
2000 м говлар ошa	У	Р	—	—	—	—	—	—	—	—	—	—	—
3000 м говлар ошa	У	Р	—	—	—	—	—	—	—	—	—	—	—
Кросс	Д	—	—	—	—	—	—	—	—	—	—	—	—
300 м	Д	—	+	—	—	—	—	—	+	+	+	+	+
500 м	Д	—	—	+	+	+	+	—	+	+	+	+	+
1000 м	Д	—	+	+	+	+	+	—	+	+	+	+	+
1500 м	Д	—	—	+	—	+	+	—	+	+	+	+	+
2000 м	Д	—	+	+	+	+	+	—	+	+	+	+	+
3000 м	Д	—	+	—	+	+	+	—	+	+	+	+	+
5000 м	Д	—	+	—	—	+	+	—	+	+	+	+	+
6000 м	Д	—	+	—	—	+	+	—	+	+	+	+	+
8000 м	Д	—	+	—	—	+	+	—	+	+	+	+	+
10000 м	Д	—	+	—	—	+	+	—	+	+	+	+	+
12000 м	Д	—	+	—	—	+	+	—	+	+	+	+	+
14000 м	Д	—	+	—	—	+	+	—	+	+	+	+	+
Шоссей бўйлаб югуриш	Ш	К	+	—	—	—	—	—	+	+	+	+	+
5 км	Ш	К	+	—	—	—	—	—	+	+	+	+	+
10 км	Ш	К	+	—	—	—	—	—	+	+	+	+	+
15 км	Ш	К	+	—	—	—	—	—	+	+	+	+	+
20 км	Ш	К	+	—	—	—	—	—	+	+	+	+	+
30 км	Ш	К	+	—	—	—	—	—	+	+	+	+	+
42 км 195 м (марафон)	Ш	К	+	—	—	—	—	—	+	+	+	+	+
Эстафеталли югуриш	У, Б	—	+	—	—	—	—	—	+	—	—	—	—
4x60 м	У	—	+	—	—	—	—	—	+	—	—	—	—
4x100 м	У	—	+	—	—	—	—	—	+	—	—	—	—
4x200 м	У, Б	—	+	—	—	—	—	—	+	—	—	—	—
4x300 м	У	—	+	—	—	—	—	—	+	—	—	—	—
4x400 м	У	—	+	—	—	—	—	—	+	—	—	—	—

| | | |

лиққа сакраш, найза улоқтириш, 800 м югуриш)													
Олтикураш (100 м югуриш, узунликка сакраш, ядро иргитиш, 110 м тўсиқлар оша югуриш, лаппак улоқтириш, ланғар чўп билан сакраш)	У	—	К	К	—	—	—	—	—	—	—	—	—
Олтикураш (60 м тўсиқлар оша югуриш, баландликка сакраш, ядро иргитиш, 200 м югуриш, узунликка сакраш, 600 м югуриш)	Б	—	—	—	—	—	—	К	К	К	—	—	—
Бешкураш (узунликка сакраш, найза улоқтириш, 200 м югуриш, лаппак улоқтириш, 1500 м югуриш)	У	Р	Р	К	—	—	—	—	—	—	—	—	—
Бешкураш (60 м югуриш, узунликка сакраш, ядро улоқтириш, баландликка сакраш, 1000 м югуриш)	У,Б	—	—	—	+	+	—	—	—	—	—	—	—

Бешкураш (100 м тўсиқлар оша югуриш, ядро иргитиш, узунликка сакраш, найза улоқтириш, 800 м югуриш)	У	—	—	—	+	+	+	—	—	—	+	+	+
Тўрткураш (60 м югуриш, баландликка сакраш, копток улоқтириш, қиз болаларга 500 м югуриш, ўғил болаларга 800 м югуриш)	У	—	—	—	+	+	+	—	—	—	+	+	+
Тўрткураш (тўсиқлар оша 60 м югуриш, баландликка сакраш, ядро улоқтириш, 600 м югуриш)	Б	—	—	—	—	—	—	—	+	+	+	—	—
Учкураш (югуриш, сакраш, улоқтириш кўшкураш лар таркибига кирувчи турлардан танлаб олинади)	У,Б	+	+	+	+	+	+	+	+	+	+	+	+

Шартли белгилар:

У - мусобақа ўйингоҳда ўтказилади. Б - мусобақа бинода ўтказилади. Ш - мусобақа шосседа, шаҳар ва қишлоқ кўчаларида ўтказилади. Д - мусобақа далада ўтказилади (кросс). Р - рекорд қайд қилинади. К - юқори кўрсаткич қайд қилинади. "+" мусобақа рекорд ва юқори кўрсаткич қайд қилинмайди. "—" мусобақа ўтказилмайди.

1.1.3. Шаҳар кўчаларида, йўлакларида, шосседа истаганча босқичли эстафета мусобақаларини ўтказишга рухсат этилади. Бу эстафеталардан аралаш жамоалар, яъни эркак ва аёллар, қиз ва ўспиринлар қатнашиши мумкин. Югуриш босқичларининг узунлиги қатнашувчилар ёшига мос келиши шарт (1-жадвалга қаралсин).

1.1.4. 1 км.дан 30 км.гача жамоалар ўртасида югуриш бўйича мусобақалар ўтказишга рухсат берилади.

1.1.5. Икки ёки бир неча шаҳар ва қишлоқлар ўртасида югуриш бўйича мусобақаларга рухсат этилади. Масофанинг узунлиги мусобақа низомида аниқ кўрсатилиши керак.

1.2. Мусобақа низоми

1.2.2. Мусобақалар низомга асосан ўтказилади. Низом мусобақа ўтказувчи ташкилот томонидан пухта ишлаб чиқилади ва тасдиқдан ўтади.

Мусобақага пухта тайёргарлик кўриш учун иштирок этувчи ҳамма ташкилотларни ўз вақтида мусобақа низоми билан таништириш лозим.

Мусобақа низоми қуйидаги бандлардан иборат бўлиши керак:

а) мусобақани мақсади ва вазифаси;

б) ўтказилиш вақти ва жойи;

в) мусобақа раҳбарияти;

г) қатнашувчи ташкилотлар ва мусобақа иштирокчилари;

д) мусобақа дастури (ўтказиладиган кунлари, соатларигача тақсимланган бўлиши керак);

е) шахсий ва жамоа биринчилигини аниқлаш тартиби ва шароитлари;

ж) ғолибларни аниқлаш ва уларни мукофотлаш;

з) мусобақа иштирокчиларни ва ташкилотларни қабул қилиш тартиби;

и) талабномаларни (заявка) бериш вақти ва шарти;

1.2.4. Мусобақа низоми ИААФ томонидан ишлаб чиқилган ва тасдиқланган қоидаларига асосан тузилади.

1.3. Мусобақаларнинг турлари

Ҳамма мусобақалар ўз кўламида ва маъносига биноан шартли равишда турли хил даражага оид бўлади.

Энг юқори даража (Ўзбекистон учун) - Ўзбекистон Спартакиадаси, чемпионати ва Республика кубогининг финал босқичи, кўнгилли спорт жамиятлар ва спорт клуб, КСМнинг чемпионати, Республикада ўтказиладиган халқаро мусобақалар, вилоят, шаҳар ва туман миқёсидаги мусобақалари, жисмоний тарбия жамоаларидаги мусобақалар.

1.3.2. Мусобақалар шахсий, жамоалик ва шахсий-жамоалик турларига бўлинади. Мусобақаларнинг хусусияти ҳар бир ҳолда шу мусобақа низомига асосан аниқланади.

1.3.3. Шахсий мусобақаларда техник натижа, ҳар бир спортчи ҳисобига ҳал қилинади ва шунга биноан унинг мусобақадаги ўрни аниқланади.

1.3.4. Жамоалик мусобақаларда жамоа биринчилиги ҳал қилинади, шундан сўнг жамоанинг шу мусобақадаги ўрни аниқланади.

1.3.5. Шахсий-жамоалик мусобақаларда спортчининг техник натижаси спортчи учун алоҳида ҳамда унинг жамоаси учун ҳам олинади ва уларни мусобақада эгаллаган ўринлари аниқланади.

1.4. Махсус мусобақалар

1.4.1. Классификацион мусобақалар қатнашувчиларга спорт разрядини тасдиқлаш, бажариш ёки спорт маҳоратини ошириш имкониятини бериш мақсадида ўтказилади. Қатнашувчиларни классификациялаш бошқа расмий мусобақаларда кўрсатган натижаларни ҳисобга олган ҳолда ҳам ўтказилиши мумкин.

1.4.2. Разрядлик мусобақалар, асосан, маълум бир разрядлик спортчилар учун ўтказилади. Юқори разрядли спортчиларга паст даражали мусобақаларга қатнашишга рухсат берилади.

1.4.3. Классификацион мусобақаларда сон жиҳатдан кўп спортчилар йиғилганда кучлик спортчиларни асосий мусобақада саралаш мақсадида ўтказилади. Узунликка, уч хатлаб сакраш ва улоқтириш турларнинг классификацион мусобақаларида спортчига уч марта уриниши учун рухсат берилади. Баландликка ва лангар

чўп билан сакраш квалификацион мусобақалар 6.6.3 бандда кўрсатилган талабларга биноан ўтказилади.

Квалификацион натижани бажарган спортчи кейинги уринишларидан озод қилинади. Асосий мусобақаларга, квалификацион натижани бажарган спортчилар қатнашиш ҳуқуқига эга. Агарда квалификацион натижани бажарган спортчилар сони оз бўлса, бош ҳакам томонидан ёки олдиндан низомда мусобақанинг шу турига асосий беллашувда қатнашувчилар сони қанчалиги аниқланган катнашади. Агарда квалификацион мусобақаларда бир неча қатнашувчи бир хил паст натижа кўрсатсалар, уларнинг ҳаммасига асосий мусобақага қатнашиш учун рухсат берилади.

Баландликка ва лангар чўп билан сакраш квалификация мусобақаларида бош ҳакам мусобақа давомида квалификация ўлчовини пасайтириш ҳуқуқига эга.

Мусобақани финал қисмида кўрсатилган натижа ҳисобга олинади. Асосий мусобақага йўл ололмаган спортчиларнинг мусобақадаги ўрни квалификация мусобақаларида кўрсатган натижаларига биноан аниқланади.

1.5. Натижаларни баҳолаш

1.5.1. Жамоалик ва шахсий-жамоалик мусобақалар ўтказилганда жамоаларни ва алоҳида спортчиларни эгаллаган ўринларини аниқлаш учун қабул қилинган низомда кўрсатилган мусобақа натижаларини баҳолаш жадвалидан фойдаланилади. Натижаларни баҳолашда "Енгил атлетикада натижаларни баҳолаш жадвали" ёки спортчиларни мусобақада эгаллаган ўрни ва бошқа кўрсаткичларидан фойдаланиладди.

1.5.2. Шахсий-жамоалик мусобақаларда, юқорида қайд қилиб ўтилган жадвалга мувофиқ баҳоланганда, жамоа биринчилигини аниқлаш энг яхши натижалар, мусобақаларнинг қайси бир табақасида кўрсатилганлигига қарамасдан, жамоа ҳисобига ўтказилади.

1.5.3. Агар натижаларни баҳолаш спортчиларни эгаллаган ўрнига қараб аниқланса, белгиланган қоидаги мувофиқ ҳисобланади. Шунингдек, эгаллаган ўринларни аниқлаб бўлмаса, ўринлар ва йиғилган очколарни тақсимлаб чиқиш керак.

1.5.4. Айрим жамоалик ҳамда шахсий-жамоалик мусобақаларда спортчиларнинг юксак натижаларини (Ўзбекистонда халқаро спорт устози нормативи, жаҳон рекорди) ўрнатилса, уларнинг рағбатлантирилиши мусобақа низомида кўрсатилиши керак.

1.6. Мусобақаларни бекор қилиниши

1.6.1. Мусобақаларнинг бир ёки бир неча турларини ёки дастурдаги ҳамма турларни бекор қилишга мусобақаларни ўтказувчи ташкилот ҳуқуқлидир. У ўз қарори билан бош ҳакамни ёзма усулда огоҳлантириши зарур.

1.6.2. Бош ҳакам мусобақани қолдириш вақтини пайтини кечиктириши, бошланган мусобақани тўхтатиши ёки танаффус эълон қилиш ҳуқуқига эга, мабодо:

а) мусобақа жойи яроқсиз ёки тайёрланмаган бўлса;

б) жиҳоз ёки асбоб-ускунлар бўлмаса, қоидага мос келмаса, тайёр бўлмаса ёки ишдан чиққан булса;

в) мусобақаларни ўтказишга тўсиқлик қилувчи ноқулай шароит пайдо бўлса, қоронғи тушиб қолса ёки мусобақаларни олиб бориш талабини бузадиган сабаблар пайдо бўлса;

г) тиббий ходим бўлмаса;

Шунга ўхшаш ҳолларда жамоалик ва шахсий-жамоалик мусобақалар ўтказилса, натижа жамоа ҳисобига ўтади, лекин шахсий биринчилик ўйналмайди.

1.7. Ариза ва эътирозлар

1.7.1. Жамоа қатнашчиларида ёки жамоа вакилида мусобақани олиб бориш тўғрисида бирорта савол ва иккиланиш пайдо бўлса, шунингдек, айрим вакилларни фикрича, мусобақалар нотўғри олиб борилаётган бўлса, айрим ҳакамларни ҳатти-ҳаракати, ҳукумидан норозлик билдириб мурожаат қилишлари мумкин.

1.7.2. Ариза расмий вакил томонидан мусобақа олиб борилаётган пайтда оғзаки билдирилиши мумкин (тушунмовчиликлар содир бўлгандан сўнг 15 минут мобайнида). Агарда оғзаки изҳор қилинган талабномадан сўнг бирор бир қарорга келишилмаса ёки вакил, қабул қилган қарордан қаноатланмаса, у ўз норозилигини далиллар билан асослаб ёзма равишда шикоят қилиши мумкин.

Эътирозлар мусобақа бош ҳаками ёки шу турнинг бош ҳакамига ушбу турдаги натижаларни расмий равишда эълон қилингандан сўнг, 30 дақиқа давомида мусобақани якунлаш учун ҳакамлар ҳайъати йиғилишидан олдин берилиши лозим. Агарда бу мумкин бўлмаса, спортчи ҳақидаги норозилик ёки эътироз билдирилганда шу спортчига мусобақани давом эттириб, шартли равишда мусобақада қатнашишга рухсат берилади. Эътирозни кўриб чи-

қишда ҳакамлар ҳар хил исботловчи далиллардан, шу билан бирга, фотофиниш пленкасидан, видеомагнитофондан, расмий шахслардан тузилган гувоҳларни сўрашларидан фойдаланиши мумкин.

Эътирознинг жавоби ёзма ҳолда бош ҳакамни хотимаси ёки ҳакамлар ҳайъати мажлисини баённомаси билан тасдиқланади. Агар вакил ўз эътирозига бош ҳакам томонидан берилган жавобдан қаноатланмаса, аппеляция жюрисига мурожаат қилиши мумкин.

1.7.3. Спортчиларни мусобақада қатнашиши у ёки бу спорт жамоаларига тегишли бўлишига оид бўлган ариза ва эътирозлар, шу мусобақага йўлланма берадиган гуруҳлар ёки мусобақа ўтказувчи ташкилотга йўлланади.

1.8. Мусобақа ўтказадиган ташкилот

1.8.1. Енгил атлетика мусобақаларини асосан спорт ташкилотлари – жисмоний тарбия ва спорт қўмиталари, қўмита ва кенгаш муассасаси (идораси), кўнгилли спорт жамоа кенгашлари, спорт мактаблари, спорт клублари жисмоний тарбия жамоалари ва ҳ.к.лар ўтказишади.

Шу билан бирга, мусобақаларни давлат ва жамоатчилик ташкилотлари, рўзнома ва ойнома таҳририятлари билан ҳамкорликда ўтказишлари мумкин.

Юқори спорт ташкилотлари ўз қўллари остидаги спорт қўмиталари ёки кўнгилли спорт жамоасининг кенгаши ва муассасига мусобақаларга тайёргарлик кўриш ва уларни ўтказишни топширишлари мумкин.

1.8.2. Ҳар бир мусобақага барвақт, пухталик билан тайёргарлик кўрилиб, у уюшқоқлик билан ўтиши, юқори спорт натижаларини кўрсатишга, энг кучлик жамоа ва спортчиларни аниқлашга ёрдам бериши, спортни ташвиқот қилиш воситаси, спортни қизиқарли томошага айлантириш мумкин.

1.8.3. Мусобақани тайёрлаш ва уни ўтказиш жавобгарлиги тамомила уни ўтказадиган ташкилот, ҳакамлар ҳайъати ва мусобақа ўтадиган спорт иншоотининг раҳбари зиммасига юкланади.

1.8.4. Мусобақани ўтказадиган ташкилот мусобақа низомини ишлаб чиқади ва уни тасдиқлайди.

Агар керак бўлиб қолса, у низомга аниқлик ва ўзгариш, муддатини ўзгартириши ёки мусобақани бекор қилганини ўз вақтида иштирокчилар ва алоқадор ташкилотларга етказиши лозим.

1.8.5. Мусобақани уюштирадиган ташкилот, унинг ўтказиладиган жойини аниқлайди ва ташкилий-хўжалик тадбирларини ечиш учун:

а) спорт иншоотини белгилайди (ижорага олади) ўйингоҳ, манеж, кросс учун йўлакчалар (трасса) тайёрлайди ва ҳ.к.

б) агар зарурият туғилса, қўшимча техник воситалар, жиҳозлар (фотофиниш, сакраш ва улоқтириш кўрсаткичларини ўлчайдиган аппаратлар, видеомагнитофонлар, алоқа воситалари (телефон ва портатив радио станциялар, ротопритор ёки бошқа кўпайтириш аппаратуралари ва ҳ.к.) енгил машина билан таъминланади (радио тиббиёт, милиция учун ва ҳ.к.). Ҳакамлар ҳайъати билан биргаликда спорт иншоотларини тайёрлигини текшириб чиқади.

1.8.6. Мусобақа ўтказувчи ташкилот тантанали маросимлар (мусобақани очилиши ва ёпилиши, совриндорларни рағбатлантириш) режасини бош ҳакамлар ҳайъати билан келишиб олиши керак. Мусобақа ўтказувчи ташкилот вакиллари ҳакамлар ҳайъати билан биргаликда мусобақани очилиши ва ёпилиши, совридорларни рағбатлантириш маросимларида тадбирлар тузишга қатнашишлари мумкин.

1.8.7. Мусобақаларни ташкил қиладиган ташкилот (идора) мусобақани ҳакамлар билан таъминлашга бевосита иштирок этади, шунинг учун:

а) ҳакамлар президиуми билан биргаликда тегишли бош ҳакамлар ҳайъати ва ҳамма ҳакамлар таркибини мусобақалар низомига биноан йиғиши керак (см.3.1. и 3.2.);

б) бош ҳакамнинг тақдимига биноан мураббийлар кенгашида келишилган мусобақа жадвалини тасдиқлайди;

в) тиббий идоралар билан биргаликда спортчиларга тиббий хизматни ташкил қилади;

г) керак бўлса допингга қарши мутахассислар ва ҳакам ҳайъати билан биргаликда допингга қарши назорат уюштиради (2.4.4. бандга қаралсин);

д) ҳакамлар ҳайъати билан биргаликда, мусобақага спортчиларни қатнашиш ҳуқуқини берадиган ҳайъат ишини ташкил қилади ва шу қўмита иши мобойнида учрайдиган ҳар хил келишмовчиликларни ечишга ёрдам беради;

е) мукофотлаш спорт иншоотлари учун совринларни тайёрлайди (жетонлар, медаллар, шаҳодатнома, шахсий ва жамоа ёрлиғи), мукофотлашни бошқариб туради (фахрли меҳмонлар, спорт фах-

рийлари, хизмат кўрсатган спортчилар ва устозлар) ва мукофотни топширишни назорат қилади;

к) ҳакамлар ҳайъати билан биргаликда чоп этиш, кўпайтириш ва мусобақанинг якунловчи ҳужжатларни тайёрлайди.

1.8.8. Мусобақа ўтказадиган ташкилот, маҳаллий ташкилотлар ва спорт иншоотлар раҳбарлари билан ҳамкорликда мусобақани ташвиқот қилиш ва томошабинларни чорлашда:

а) ранг-баранг дастурлар, хотира нишонлар, вимпеллар, ёдгорликларни ишлаб чиқаришни ташкил этади (махсус идоралар билан);

б) мусобақани кенг меъёрда радио, телевидение, рўзномалар орқали тарғибот қилишни ташкил қилади;

в) катта мусобақаларда махсус матбуот-марказини ташкил қилади, спорт шарҳловчиларининг иш шароитини таъминлайди. Матбуот маркази билан ҳамкорликда матбуот йиғилишини ташкил қилади.

1.8.9. Юқорида, яъни 1.8.5 - 1.8.8 бандларда кўрсатилган масалаларни ечиш учун, мусобақа ўтказадиган ташкилот мусобақа раҳбарини, катта мусобақаларда эса ташкилот қўмитасини ташкил қилади.

1.8.10. Ушбу мусобақа ўтказадиган ташкилот вакили спорт иншоотларини тайёрлиги, содир бўладиган хавфсизликни таъминлаш ҳақидаги қайдномага имзо чекиб тасдиқлайди.

1.9. Спорт иншоотлари

1.9.1. Спорт иншоотини мусобақа ўтказишга сифатли тайёрлашда ва мусобақани ўтказишда, спорт иншоотининг маъсул ходими мусобақа ўтказадиган ташкилот билан биргаликда жавобгардир.

1.9.2. Спорт иншоотининг раҳбари мусобақани ўтказишга ва спортчиларни қатнашишларига яхши шароит туғдириши лозим:

а) устивошхона, ечиниб-кийинадиган хона ва душхонанинг сони ҳамда санитар ҳолати жорий қилинган ўлчовга мос келиши;

б) стартдан олдин мушаклар чигилини ечиш жойлари керак бўладиган асбоб-ускуналарни тайёрлаш;

в) спортчиларнинг старт олдидан тўпланиш жойи аниқланиши ва жиҳозланиши;

г) ҳар бир мусобақа ўтказадиган жой мусобақа қоидасига тўлиқ жавоб бериши ва асбоб-ускуналар билан жиҳозланиши;

д) асбоб-ускуналар, жиҳозларни синовдан ўтказадиган ўлчов воситалари (торози, қолип ва ҳоказо) спорт иншоотида бўлиши;

е) ўлчов-асбоблар ва аппаратуралар паспорти ҳамда давлат назорат ташкилоти томонидан текширилгани ҳақидаги тамға, ишлатишга рухсат берилганлиги, белгиланган муддати тўғрисидаги гувоҳномаси бўлиши;

ж) спорт базасида фотофиниш аппаратуралари ишлаши учун мустаҳкам ўрнатилган стационар (кўчмайдиган жой бўлмаса аппаратурларнинг ишлаши учун керак бўлган жиҳозларни вақтинчалик қўйиш жойи олиниб, аппаратураларни қўядиган жой ва бино ҳамда аккумулятор ва кабеллар тармоғи), уларни иш ҳолатини назорат остида олиб туриш, чизмаларни мавжудлиги ва уларни ўтказилишини таъминлаш спорт базасини маъсул ходим зиммасига юклатилиши;

з) спорт базасини мавсум бошида мусобақаларни ўтказиш учун тайёр қилиб, мусобақа қоидаларига жавоб берувчи асбоб-ускуна ва жиҳозлар билан таъминланиши керак.

1.9.3. Спорт иншооти директори спорт иншоотини мусобақага тайёрлиги тўғрисида расмий ҳужжатга қўл қўйиб, мусобақа давомида спорт иншоотидаги спортчилар, ҳакамлар, томошабинлар ва бошқа шахсларни хавфсизлигини шу жойда таъминлаши керак.

1.9.4. Спорт иншооти мусобақанинг аъло тарзда ёритиши учун спортчиларни, ҳакамларни, томошабинларни, матбуот (радиотармоқ, мусобақа жойларида табло, бир жойда ўрнатилган ҳарфрақам табло, намойиш баёнотномаси кўрсаткичлар ва ҳ.к.) воситалари билан таъминланиши керак.

1.9.5. Спорт иншоотининг маъмурияти ҳакамлар ҳайъатини ва ташкилотчиларини ихтиёрига ишлаш учун бино, ҳакамларга трибунадан жойлар, ҳакамлар хоналари, котиблик, мажлис ўтказадиган, мукофотлаш гуруҳи, иштирокчиларни мусобақага рухсат бериш ҳайъати, бош ҳакам, матбуот маркази, допинг назорати ва ҳ.к.лар зарур жиҳозлари, ёритиш воситалар (чироқлар), телефонлар билан, бинони кўрсатадиган белгилар ва бошқа шароит яратиб бериши керак.

Спорт иншоотининг раҳбарлари иштирокчиларга ва ҳакамлар ҳайъатига қуёш ва ёмғирдан ҳимоя қиладиган жой тайёрлаб бериши керак.

1.9.6. Спорт иншоотининг спортчиларга тиббий хизмат кўрсатиш ҳамда, зарур бўлиб қолса, мусобақага келган бошқа шахсларга тез тиббий ёрдам кўрсатишга шароит яратиб бериши керак.

1.9.7. Спорт иншооти мусобақа иштирокчиларини допингга қарши назоратдан ўтказишга шароит яратиб бериши керак.

1.9.8. Спорт иншоотида тайёргарлик кўриш жойи, спортчиларни мусобақага чиқиш жойи, ҳакамлар ўриндиқлари, котиблар, матбуот маркази ва бошқа мусобақа ўтказилаётган бинолар билан алоқа қиладиган телефон тармоқлари бўлиши керак.

1.9.9. Спорт иншоотида спорт ўйинларини бориши тўғрисида ойнан жаҳон, сурат мухбирларини (аниқ иш жойи, боғич белги ва ҳ.к.) матбуот ходимларини ишлашлари учун шароит туғдирилиши керак.

1.9.10. Мусобақа бошланишидан олдин спорт иншооти байроқлар, шиорлар, табрикномалар билан безатилган бўлиши керак.

1.9.11. Спорт иншооти раҳбарияти мусобақани тантанали маросимлари учун зарур бўлган жиҳозлар билан таъминлаш керак.

1.9.12. Спорт иншооти раҳбари техника хавфсизлиги ва жамоатчилик тартиби учун жавобгар бўлади.

1.9.13. Мусобақалар ўтказадиган кунларда спорт иншооти раҳбари буфетлар ишини, иштирокчилар, ҳакамлар, вакиллар, матбуот ходимлари ва тамошабинлар овқатини ташкил қилади.

2. МУСОБАҚА ИШТИРОКЧИЛАРИ

2.1. Иштирокчиларнинг ёши

2.1.1. Мусобақа иштирокчилари ёшларига қараб гуруҳларга бўлинади.

2.1.2. Иштирокчиларни қайси ёш гуруҳига алоқадорлиги уларнинг туғилган йили билан аниқланади (туғилган куни 31 декабр ҳисобга олинади).

Ўсмирлар гуруҳи: қиз ва ўғил болалар 11-13 ёш

гуруҳча 11 ёш

гуруҳча 12 ёш

гуруҳча 13 ёш

Кичик ўсмирлар гуруҳи қизлар ва ўғил болалар 14-15.

Катта гуруҳ қизлар ва ўғил болалар 16-17 ёш.

Катталар - ўсмирлар, аёллар ва эркаклар 18 ёшдан катта.

Умумий спортчилар гуруҳидан юниорлар гуруҳчасини ажратиш мумкин (аёллар ва эркаклар 20 ёш) ва катта ёшдаги ёшлар гуруҳчаси (35 ёш, ундан катта аёллар ҳамда эркаклар 40 ёш ва ундан катта ёшдаги ветеранлар) учун алоҳида мусобақа ўтказилади, шу билан бирга, умумий мусобақага катта ёшдагилар учун ҳисоб-китоб амалга оширилади.

2.1.3. У ёки бу ёш гуруҳидаги спортчилар, мусобақа қоидасига биноан, бошқа ёшдаги гуруҳларнинг мусобақасига қатнашишга рухсат берилмаслиги керак.

Кичик ёшдаги ўсмирлар гуруҳидаги ўсмир қизлар ва ўғил болалар, катта ёшдаги ўсмирлар катталар мусобақасига фақат шахсий биринчиликка қатнашиши мумкин.

2.1.4. Юниорлар гуруҳчасига кирадиган аёл ва эркаклар, ўспиринлар ёки катта ёшдагилар мусобақасига умумий асосида қатнашади.

Шу гуруҳ учун ўтказиладиган мусобақаларда катта ёшдаги спортчилар қатнашишн ман этилади.

Агар умумий мусобақаларда ёки бошқа гуруҳчаларда ҳисоб (синов) алоҳида бўлса, катта ёшдагиларни мусобақасига жамоалар сафида қатнашиш мумкин. Шу ҳолда юниорлар натижаси умумжамоа ҳисобига ўтади.

Юниор ва ўспиринлар катта ёшлар умумий мусобақасида шахсий биринчилик учун курашиш ҳуқуқини сақлаб қолади.

2.2. Қатнашувчиларни мусобақага қатнашишларига рухсат берилиши ва талабномалар

2.2.1. Мусобақа қатнашувчилари ташкилотлар томонидан мусобақа расмий низомида кўрсатилган вақтида берилган талабнома асосида иштирок этишлари мумкин.

Мусобақанинг расмий низомида белгиланган талабнома асосида қатнашувчиларга мусобақада иштирок этишга рухсат берилади.

2.2.2. Номма-ном (исми ёзилган) талабнома (4-илова 1-шакл) эркаклар ва аёллар томонидан алоҳида тўлдирилиб, мусобақанинг расмий низомига ва ушбу қоидага мос ёзилиши керак.

Талабномани ҳамма катаклари тўлдирилиб, имзо билан тасдиқланган бўлиши шарт. Ушбу шартлар бажарилмаса, талабнома ҳакамлар ҳайъати томонидан қабул қилинмайди.

2.2.3. Мусобақа бошланиши олдидан келган янги иштирокчиларга рухсат учун қўшимча талабнома берилиши керак, у кўзда тутилган номма-ном талабнома шаклида бўлиши керак.

2.2.4. Мусобақа дастури турларига иштирок этиш учун бериладиган талабномалардаги қатнашувчиларни ўрнини алмаштиришда гуруҳ вакили томонидан тасдиқланган бошқа талабнома берилади. Талабнома бериш ҳуқуқи гуруҳнинг махсус вакилига берилган.

2.2.5. Қўшимча талабномалар бериш ва талабномалар ўрнини алмаштириш мусобақа бошланишдан бир соат олдин қабул қилинади. Бош ҳакам билан келишилган ҳолда талабномалар бериш ва талабномалар ўрнини алмаштириш муддатини бош ҳакамни ўзи белгилаши мумкин.

2.2.6. Мусобақаларга, керакли тайёргарликка эга бўлган ва тиббиёт кўригидан ўтган шахслар қўйилади. Шифокор рухсат берганлигини тасдиқловчи ҳужжат, бу спортчининг тоифа китобчаси, ҳар бир спортчининг исми-шарифи қаршисида шифокор муҳри босилган талабнома ёки ҳар бир спортчи учун алоҳида белгиланган нусхали (образец) маълумотнома бўлиши шарт.

2.3. Мусобақага қатнашиш тартиби

2.3.1. Сакраш, улоқтириш (ядро ирғитиш)да мусобақа қатнашувчиларнинг бирин-кетинлиги ҳакамлар ҳайъати томонидан олдиндан қуръа ташлаш (жеребьевка) ёрдамида аниқланади. Қуръа ташлаш жойи ва вақти ҳақида мусобақага қатнашувчи ташкилот

вакилига маълум қилинади. Улар ўз ҳакамлари билан қуръа ташлашга қатнашишлари мумкин.

Қуръа ташлаш натижаларига қараб мусобақа иштирокчиларнинг исм-шарифлари бирин-кетин баённотнома (қарорга, протоколга) киритилади.

Саралаш (квалификацион) мусобақаларида қатнашувчи спортчиларнинг бирин-кетинлик тартиби сақланиб қолинмайди, балки асосий мусобақага қатнашувчилар учун янгитдан қуръа ташланади. Бунда қуръа ташлаш тартиби мусобақанинг финал-якуний қисмига қатнашишда ҳам сақланади.

2.3.2. Саралаш ёки асосий мусобақаларда қатнашувчилар сони кўп бўлса, улар гуруҳларга бўлинади (ҳар бир гуруҳда 12-20 киши).

Улоқтириш, узунликка ва уч хатлаб сакрашнинг саралаш мусобақаси ҳамда асосий мусобақаларида спортчилар бир жойда ёки бир неча жойда бир вақтнинг ўзида мусобақага қатнашишлари шарт.

Баландликка сакраш ва лангар чўп билан сакрашда (агар саралаш мусобақалари ўтказилмаса) майдонда (ўйингоҳда) мусобақа ўтказиш жойларнинг сонига қараб спортчилар гуруҳларга бўлинади.

Мусобақа бир вақтда тугаши учун жойларда, мусобақа олдиндан белгиланган баландликда бошланади. Баландликка сакрашда бир хил кўрсаткичга эга бўлган спортчиларни бир гуруҳга йиғиш шарт бўлиб, улар бир хил баландликда ва мусобақани бир жойда давом эттиришади. Спортчилар тайёргарлик даражалари ҳамда йил мобайнида кўрсатган спорт натижаларига қараб гуруҳларга тақсимланади ва ҳар бир гуруҳда мусобақа охиригача олиб борилади. Бундай ҳолда мусобақадан олдин юқори натижа кўрсатган спортчилар умумий гуруҳга қўшилмайди.

Мусобақа қатнашчиларини гуруҳларга бўлиб бир-неча жойда мусобақа ўтказишга ҳамма қатнашувчиларга бир хил шароит яратиб берилгандан сўнг рухсат берилади (мусобақа ўтказиладиган жойнинг сифати, шамолнинг йўналиши ва ҳ.к.).

Юқорида кўрсатиб ўтилган ҳолатларда спортчиларни гуруҳларга бўлиш ва мусобақа ўтказиш жойлари ҳамда гуруҳдаги қатнашувчиларнинг тартиби, яъни бирин-кетинлиги қуръа ташлаш ёрдамида аниқланади. Жамоа ва шахсий-жамоали мусобақаларда гуруҳларга тақсимлаш учун қатнашувчи гуруҳлар ўртасида қуръа ташланади.

Баландликка сакраш лангар чўп ва сакрашнинг бошқа турлари ҳамда улоқтириш мусобақаларини якуний (финал) қисмида қатнашиш тартибини аниқлаш учун янгитдан қуръа ташланади.

2.3.3. Югуриш (юриш)да қатнашувчиларни забегларга ҳамда йўлакчиларга тақсимлаш ёки айланалардаги 5.1.3.-5.1.5.-бандлар талаблари асосида амалга оширилади (финаллар, старт бериш жойлари).

Бунда қуръа ташлаш 2.3.1.-бандда кўрсатилганидек ўтказилади.

2.3.4. Кўпкурашнинг айрим турларига қатнашиш (югуриш, сакрашлар ва улоқтиришлардаги кетма-кетлиги) қуръа ташлаш ёрдамида аниқланади. Буни ҳакамлар ҳайъати ҳар бир тур учун алоҳида аниқлайди (8.2.2.-бандга қаралсин).

Кўпкурашчилар сони кўп бўлса, улар 12-20 кишидан иборат гуруҳларга тақсимланади ва тартиб билан кўпкураш турларини бажаришади.

Қатнашувчиларни гуруҳларга бўлиш ва гуруҳлардаги спортчиларни ўзлари танлаган бошланғич баландликда бошланади.

2.4. Қатнашувчиларнинг ҳуқуқлари ва мажбуриятлари

2.4.1. Қатнашувчи ўз туринииг қоидаси, низоми ва мусобақа ўтказиш шароитларини билиши шарт.

2.4.2. Мусобақа қатнашчисига мусобақа пайтида ҳакамлардан бошқа ҳеч кимнинг ёрдам беришга ҳуқуқи йўқ (5.3.2.; 5.8.4.; 5.10.1.-бандлардан қаралсин).

Устознинг кўрсатмалари (шу билан бирга босиб ўтилган масофа вақтини айтиш) ва бошқа усуллар билан ёрдам бериш ман этилади (5.8.5.-қаралсин). Агар қоидалар бузилса, мусобақа қатнашувчиси биринчи бор огоҳлантирилади, яна қайтарилганда эса мусобақадан четлаштирилади. Шу фурсатгача кўрсатилган кўрсаткич ҳисобга олинмайди.

2.4.3. Мусобақа қатнашчиси тартибсизлик қилса ёки ўзини бошқа спортчилар, ҳакамлар ва томошабинларга нисбатан ёмон тутса унга огоҳлантириш эълон қилинади, қайта такрорланганда эса у мусобақадан четлаштирилади. Агар мусобақа қатнашувчиси қоидани қўпол даражада бузса, огоҳлантирилмасдан мусобақадан четлаштирилади.

2.4.4. Қатнашувчига мусобақадан олдин ва мусобақа вақтида допинг қабул қилиш тақиқланади, яъни спортчининг рухий ва жисмоний ҳолатини сохта яхшиловчи, шу билан бирга спорт натижаларини оширувчи дори-дармонлар истеъмол қилиш қатъиян ман қилинади.

Спортчи ҳакамлар ҳайъатининг талабномасига биноан текширувдан ўтиши шарт. Спортчи текширувдан ўтишдан бош тортса, у мусобақадан четлаштирилади.

Спортчи ўз тури бўйича мусобақа бошланишига икки кун қолганида дори-дармон қабул қилган бўлса, бу ҳақида ўзи ёки гуруҳ (команда) раҳбари асосий ҳакамлар ҳайъатини хабардор қилиши лозим.

Қатнашувчининг мусобақа вақтида, олдидан допинг қабул қилганлиги аниқланса, у мусобақадан четлаштирилади.

Мусобақа ташкилотчилари допингга қарши қўмита аъзоларини спортчиларининг ечиниш жойигача кириш ҳуқуқига эга бўлган рухсатнома билан таъминлашлари лозим.

Спорт иншоотлари раҳбарлари допингга қарши иш олиб борувчи қўмита аъзоларига алоҳида хона тайёрлашлари шарт.

Допингга қарши курашни назорат қилиш, спортчини танлашда мусобақадаги допингга қарши кураш қўмитаси ҳамда ҳакамлар ҳайъати спортчини қуръа ташлаш йўли билан аниқлайди. Бунинг учун қўмита ишига ёрдам бериш учун мусобақадаги ҳакамлар ҳайъати аъзоларидан икки ёки ундан ортиқ киши улар билан ишлашга ажратилади.

Назорат қилиш учун танланган спортчи мусобақасини якунлагандан сўнг, унга махсус билдириш қоғози берилади. Билдириш қоғозида спортчини синаб кўриш (биопроб) жойи ва вақти кўрсатилган бўлади. Спортчи билдириш қоғозида имзо чекиб допингга қарши кураш назорати чақириғи билан хабардорлигини тасдиқлайди. Спортчи мусобақа дастуридаги ўз туринииг тугаганидан сўнг бир соат ичида допингга қарши кураш хонасига (жойига) келиши керак. Агар спортчи допингга қарши назорат жойига сабабсиз келмаса ёки допингга қарши назорат жойидан ўзбошимчалик билан чиқиб кетса, у допинг қабул қилганликда айбланади. Агар спортчи допинг қабул қилганлиги аниқланса, биринчи марта тиббий ходимлар кўрсатмасига асосан 6 ой муддатгача мусобақаларга қатнашиш ҳуқуқидан маҳрум этилади.

2.4.5. Спортчининг техник тайёргарлиги ўта паст бўлса, у ўз туридаги катта ҳакам ёки бош ҳакам қарорига асосан мусобақадан четлаштирилади.

2.4.6. Мусобақа ўтказиладиган жойга қатнашувчилар ҳакам раҳбарлигида бир гуруҳ бўлиб келишади (киришади) ва кетишади (чиқилади). Агар мусобақанинг саралаш ва финал (якунлов) қисмлари бирин-кетин давом этса, саралаш мусобақасидан ута

2.3.3. Югуриш (юриш)да қатнашувчиларни забегларга ҳамда йўлакчиларга тақсимлаш ёки айланалардаги 5.1.3.-5.1.5.-бандлар талаблари асосида амалга оширилади (финаллар, старт бериш жойлари).

Бунда қуръа ташлаш 2.3.1.-бандда кўрсатилганидек ўтказилади.

2.3.4. Кўпкурашнинг айрим турларига қатнашиш (югуриш, сакрашлар ва улоқтиришлардаги кетма-кетлиги) қуръа ташлаш ёрдамида аниқланади. Буни ҳакамлар ҳайъати ҳар бир тур учун алоҳида аниқлайди (8.2.2.-бандга қаралсин).

Кўпкурашчилар сони кўп бўлса, улар 12-20 кишидан иборат гуруҳларга тақсимланади ва тартиб билан кўпкураш турларини бажаришади.

Қатнашувчиларни гуруҳларга бўлиш ва гуруҳлардаги спортчиларни ўзлари танлаган бошланғич баландликда бошланади.

2.4. Қатнашувчиларнинг ҳуқуқлари ва мажбуриятлари

2.4.1. Қатнашувчи ўз турининг қоидаси, низоми ва мусобақа ўтказиш шароитларини билиши шарт.

2.4.2. Мусобақа қатнашчисига мусобақа пайтида ҳакамлардан бошқа ҳеч кимнинг ёрдам беришга ҳуқуқи йўқ (5.3.2.; 5.8.4.; 5.10.1.-бандлардан қаралсин).

Устознинг кўрсатмалари (шу билан бирга босиб ўтилган масофа вақтини айтиш) ва бошқа усуллар билан ёрдам бериш ман этилади (5.8.5.-қаралсин). Агар қоидалар бузилса, мусобақа қатнашувчиси биринчи бор огоҳлантирилади, яна қайтарилганда эса мусобақадан четлаштирилади. Шу фурсатгача кўрсатилган кўрсаткич ҳисобга олинмайди.

2.4.3. Мусобақа қатнашчиси тартибсизлик қилса ёки ўзини бошқа спортчилар, ҳакамлар ва томошабинларга нисбатан ёмон тутса унга огоҳлантириш эълон қилинади, қайта такрорланганда эса у мусобақадан четлаштирилади. Агар мусобақа қатнашувчиси қоидани кўпол даражада бузса, огоҳлантирилмасдан мусобақадан четлаштирилади.

2.4.4. Қатнашувчига мусобақадан олдин ва мусобақа вақтида допинг қабул қилиш тақиқланади, яъни спортчининг рухий ва жисмоний ҳолатини сохта яхшиловчи, шу билан бирга спорт натижаларини оширувчи дори-дармонлар истеъмол қилиш қатъиян ман қилинади.

Спортчи ҳакамлар ҳайъатининг талабномасига биноан текширувдан ўтиши шарт. Спортчи текширувдан ўтишдан бош тортса, у мусобақадан четлаштирилади.

Спортчи ўз тури бўйича мусобақа бошланишига икки кун қолганида дори-дармон қабул қилган бўлса, бу ҳақида ўзи ёки гуруҳ (команда) раҳбари асосий ҳакамлар ҳайъатини хабардор қилиши лозим.

Қатнашувчининг мусобақа вақтида, олдидан допинг қабул қилганлиги аниқланса, у мусобақадан четлаштирилади.

Мусобақа ташкилотчилари допингга қарши қўмита аъзоларини спортчиларининг ечиниш жойигача кириш ҳуқуқига эга бўлган рухсатнома билан таъминлашлари лозим.

Спорт иншоотлари раҳбарлари допингга қарши иш олиб борувчи қўмита аъзоларига алоҳида хона тайёрлашлари шарт.

Допингга қарши курашни назорат қилиш, спортчини танлашда мусобақадаги допингга қарши кураш қўмитаси ҳамда ҳакамлар ҳайъати спортчини қуръа ташлаш йўли билан аниқлайди. Бунинг учун қўмита ишига ёрдам бериш учун мусобақадаги ҳакамлар ҳайъати аъзоларидан икки ёки ундан ортиқ киши улар билан ишлашга ажратилади.

Назорат қилиш учун танланган спортчи мусобақасини якунлагандан сўнг, унга махсус билдириш қоғози берилади. Билдириш қоғозида спортчини синаб кўриш (биопроб) жойи ва вақти кўрсатилган бўлади. Спортчи билдириш қоғозида имзо чекиб допингга қарши кураш назорати чақириғи билан хабардорлигини тасдиқлайди. Спортчи мусобақа дастуридаги ўз турининг тугаганидан сўнг бир соат ичида допингга қарши кураш хонасига (жойига) келиши керак. Агар спортчи допингга қарши назорат жойига сабабсиз келмаса ёки допингга қарши назорат жойидан ўзбошимчалик билан чиқиб кетса, у допинг қабул қилганликда айбланади. Агар спортчи допинг қабул қилганлиги аниқланса, биринчи марта тиббий ходимлар кўрсатмасига асосан 6 ой муддатгача мусобақаларга қатнашиш ҳуқуқидан маҳрум этилади.

2.4.5. Спортчининг техник тайёргарлиги ўта паст бўлса, у ўз туридаги катта ҳакам ёки бош ҳакам қарорига асосан мусобақадан четлаштирилади.

2.4.6. Мусобақа ўтказиладиган жойга қатнашувчилар ҳакам раҳбарлигида бир гуруҳ бўлиб келишади (киришади) ва кетишади (чиқилади). Агар мусобақанинг саралаш ва финал (якунлов) қисмлари бирин-кетин давом этса, саралаш мусобақасидан ута

финал бошланишидан олдин мусобақа ўтказиш жойини (сектор) тарк этишлари лозим.

Баландликка ва лангар чўп билан сакрашда ўсиб бораётган баландликни олмаган қатнашувчилар мусобақа тугашини кутиб турмасдан сектордан кетишлари мумкин.

2.4.7. Мусобақа қатнашчилари ҳакам чақирган вақтда тайёр бўлиб туришлари ва вақтни чўзмасдан машқни бажаришлари керак (5.2.2., 6.1.4., 7.1.7.-бандга қаралсин).

2.4.8. Агар спортчи бир вақтнинг ўзида бўладиган югуриш ва сакраш билан улоқтиришга қатнашиш учун талабнома берган бўлса, у биринчи навбатда белгиланган вақтга кечикмасдан югуришга қатнашиши шарт.

Ҳакамлар ҳайъати олдиндан огоҳлантирилган бўлса, қатнашувчилар ўрнини ҳакам ўзгартириши мумкин. Баландликка ва лангар чўп билан сакрашда қатнашувчи қайси баландлик вақтида келиб қолган бўлса, мусобақани шу баландликдан бошлаб мусобақада иштирок этади.

2.4.9. Мусобақанинг финал қисмига чиққан қатнашувчи финалда иштирок этиши лозим. Финалга чиққан бирор-бир спортчи келмаса, уни ўрни бўш қолади, финалга чиқа олмаганлар унинг ўрнини эгаллай олмайдилар. Агар спортчи саралаш мусобақаларидан сўнг асосий мусобақасига келмаса, у совринли ўрин учун курашиш ҳуқуқидан маҳрум этилади ва унинг кўрсатган натижаси жамоа ҳисобига қўшилмайди. Фақат спортчи касал бўлиб қолса ёки жароҳатланса, мусобақанинг тиббий ходими ёки спортчи томонидан қисқача ёзган аризасини жамоа раҳбари ёки асосий ҳакам тасдиқлагандан сўнг спортчининг кўрсатган натижаси жамоа ҳисобига қўшилади.

2.4.10. Агар қатнашувчига республика миқёсидаги шахсий ва шахсий-жамоали мусобақалар дастуридаги бир неча турда иштирок этиши учун талабнома берилган бўлса, у ҳаммасида иштирок этиши шарт. Агар у мусобақанинг бирор-бир турига келмаса (ёки саралаш квалификацион (мусобақасидан сўнг асосий мусобақага қатнашмаса) кўрсатган натижалари ҳисобга олинмайди ва мусобақанинг бошқа турларига қатнашиш ҳуқуқидан маҳрум этилади (шу билан бирга эстафетали югуришларига ҳам). Мабодо, мусобақа бошланишдан бир соат олдин 2.4.9.-бандга кўрсатилган сабаблар туфайли мусобақанинг кейинги даврасига (крут) қатнашмаса, унинг олдинги кўрсатган натижалари ҳисобга олинади.

2.4.11. Сакраш, улоқтириш ва кўпкураш мусобақалар жараёнида спортчи жойни ҳакам назорати остида ва унинг рухсати билан мусобақа ўтадиган жойини бир неча вақт мобайнида тарк этиши мумкин.

2.4.12. Спортчида ўтказиладиган мусобақа тури бўйича савол туғилиб қолса, у шу турни ўтказувчи мусобақа ҳакамига мурожаат қилиши мумкин. Агар жавобдан қаноатланмаса, у ўз вакили орқали мусобақанинг бош ҳакамига ёки унинг ўринбосарларига мурожаат қилиши мумкин.

2.5. Қатнашувчиларнинг спорт кийими ва кўкрак рақами (номери)

2.5.1. Қатнашувчининг спорт кийими тоза, озода, дазмолланган бўлиши керак. Кийими умум белгиланган миқдорни (норма) бузмаслиги, яъни спортчи баданини кўп ҳам яланғоч қилмаслиги лозим. Сакраш ва улоқтириш мусобақаларида машғулот машқ қилиш шимида иштирок этишлари мумкин.

Спортча юриш мусобақаларида хотин-қизлар уст кийим (юбка) билан қатнашишлари мумкин (тиззадан уст кийимгача 200 мм).

2.5.2. Қатнашувчи ўз спорт натижасини ошириш учун мослаштирилган оёқ кийимидан фойдаланишга рухсат берилмайди. Оёқ кийимнинг таги чарми 13 мм дан ошмаслиги керак (шипдан ташқари). Қатнашувчиларни оёқ кийимининг таги чарми 13 мм дан қалинлаштириш учун турли хилдаги ёрдамчи буюмлардан фойдаланмасликлари лозим.

Пошнани (каблук) қалинлиги таги чармига нисбатан 6 мм гача бўлиши мумкин.

Спортча юришда қатнашувчилар киядиган оёқ кийимларининг пошнаси таги чармидан 9 мм гача узунликка ва уч хатлаб сакрашда эса 25 мм гача қалин бўлиши мумкин, товон таги чарми 19 мм.

Спортча юришда қатнашувчилар киядиган оёқ кийимларининг пошнаси таги чармида 13 мм гача узунликка ва уч хатлаб сакрашда эса 25 мм гача қалин бўлиши мумкин. Таги чармидаги турумлар (шип) сони 11 тадан ошмаслиги керак. Турум чиқиб турган қисми 25 мм дан, диаметри эса 4 мм дан ошмаслиги керак. Қатнашувчиларга яланг оёқ бўлиб қатнашишга рухсат берилади. Бир оёғида оёқ кийим бўлиб, иккинчисида бўлмаса ҳам қатнашиш ҳуқуқига эга.

2.5.3. Жамоа ва шахсий-жамоа мусобақаларида қатнашувчилар ўз ташкилотларини нишони (эмблема) босилган бир хил спорт кийимда қатнашишлари шарт.

2.5.4. Қатнашувчиларга мусобақа ўтказувчи ташкилот томонидан шахсий рақам (номер) берилади (сонлар яхши ёзилган ва баландлиги 200 мм гача). Рақамлар майкага (кўкракка) ва орқага тақиб қўйилади. Агар рақам учта берилса, спортчи уни бирини машғулот кийимига тақиши керак.

Республика миқёсидаги ва ундан юқори мусобақаларнинг югуриш турларида қатнашувчининг трусисини ўнг ва чап томонида ҳам рақами бўлиши керак.

Баландликка ва лангар чўп билан сакраш мусобақаларида қатнашувчи битта рақамни майкага (кўкракка) ёки орқага тақиб иштирок этишга рухсат берилади.

Агар ҳамма қатнашувчиларга биттадан рақамлар берилса, қисқа масофаларга югуришда (100-200 м; 100-110 м тўсиқлар оша) рақам орқага тақилади. Қолган турларда эса улоқтириш, узунликка ва уч хатлаб сакрашларда рақам кўкракка тақилади.

2.6. Жамоа сардорлари ва вакиллари

2.6.1. Мусобақада қатнашувчи ҳар бир ташкилотнинг ўз вакили бўлиши мумкин.

2.6.2. Вакил қатнашувчиларининг нафақат мусобақа жойларидаги тартиб-интизомига, балки уларни спорт кийимлари билан таъминлашга, мусобақа жойига ўз вақтида келишга, мусобақанинг очилиш ва ёпилиш маросимларига иштирок этишни таъминлайди. Вакил мусобақани ўтказувчи ташкилот ва ҳакамлар ҳайъатининг ёрдамчисидир.

2.6.3. Жамоа номидан ёзма норозилик билдириш, талабномалар бериш ва талабномалар алмаштириш ҳуқуқи фақат жамоа вакилига берилган.

2.6.4. Вакил ўз жамоаси номидан ҳакамлар ҳайъатининг йиғилишларида ва қуръа ташлашда қатнашиши мумкин.

2.6.5. Вакил мусобақа жараёнида мусобақа ўтказувчи ташкилот аъзоларига ва ҳакамларга халақит қилмаслиги керак.

2.6.6. Вакил мусобақа ўтиш жойига чиқиш ҳуқуқидан маҳрум.

2.6.7. Агар жамоанинг ўз вакили бўлмаса, уни ўрнини қатнашувчилар орасидан сайланган жамоа сардори босиши мумкин.

3. ҲАКАМЛАР ҲАЙЪАТИ

3.1.Умумий қисм

3.1.1. Спорт мусобақаларида ҳакамлик қилиш шарафли ишдир. Ҳакам софдил, бировнинг гапига оғмайдиган, мусобақа қоидаларига қатъий риоя қиладиган, қатнашувчилар билан ширин сўз, ширин суҳбат бўлиб, мусобақа қоидалари бўйича машқ бажарилишини талаб қилиши керак.

3.1.2. Ҳар бир мусобақа ўтказувчи ташкилот томонидан ҳакамлар ҳайъати назорат қилинади:

а) юқори миқёсли мусобақалар, яъни Ўзбекистон спартакиадаси, Ўзбекистон чемпионати, кубоги мусобақалари ҳамда халқаро мусобақалар ва уларни бошқарувчи ҳакамлар ҳайъатининг таркиби қуйидагилардан иборат: мусобақа бош ҳаками (менеджер), бош котиб, спорт муаммолари бўйича бош ҳакам ўринбосари (техник менеджер), хавфсизликни назорат қилувчи бош ҳакам ёрдамчиси, айрим турлар бўйича рефери, ҳакамлар хизмати бошлиқлари мусобақа жараёнини бошқариб борувчи нозимлар гуруҳининг (диспетчер) раҳбари;

б) бош ҳакамлар ҳайъати бошқарадиган кичик мусобақалардаги ҳакамларнинг таркибига қуйидагилар киради: бош ҳакам, бош котиб, хавфсизликни назорат қилувчи бош ҳакам ёрдамчиси, спорт иншоотлари майдони ёки енгил атлетиканинг айрим турлари (югуриш, сакраш, улоқтириш) ва ўйингоҳдан ташқарида ўтказиладиган мусобақалар бўйича бош ҳакам ёрдамчиси, ҳакамлар хизмати бошлиқлари.

3.1.4. Мусобақани ўтказувчи ташкилот томонидан бош ҳакамлар ҳайъатининг таркиби тасдиқланади. Бош ҳакамни эса федерация (жисмоний тарбия ва спорт қўмитаси) тасдиқлайди.

3.1.5. Мусобақага тайёргарлик кўриш учун бош ҳакамлар ҳайъати олдиндан сайланади.

3.1.6. Ҳакамларнинг кийими бир хил бўлиб, улар кўкрак нишонлари, қўлларидаги боғлагич (повязка)ларга қараб бош ҳакам, бош котиб, бош ҳакам ёрдамчиси, рефери, катта ҳакам, ҳакам, старт берувчи ҳакамлар (стартер), котиба ва бошқалар бирбиридан ажратилади.

Тавсия қилинган кийим:

- иссиқ ҳавода — жигар ранг шим, оқ кўйлак
- совуқ ҳавода — қўшимча қора камзул, қора галстук.

3.2.1. Мусобақа дастуридаги турлар бўйича мусобақа ўтказиш учун ҳакамлар ҳайъатидан гуруҳлар тузилади.

Югуриш мусобақасида ҳакамлар гуруҳини ҳар бири маълум вазифага масъул ҳакамлар гуруҳидан иборат бўлиб, уларни бош ҳакам бошқаради. Юқори миқёсидаги мусобақаларнинг (3.2.3.-бандга қаралсин) югуриш турлари бўйича умумий раҳбарлик рефери ва бош ҳакам ёрдамчиси жавоб беради. Юқори миқёсдаги мусобақаларнинг бошқа турларини рефери ва бош ҳакамлар бошқаради, қолган мусобақаларни бош ҳакамлар бошқаришади.

3.2.2. Мусобақага тайёргарлик ва уни ўтказиш ҳамда мусобақа ўтадиган айрим жойларда ишлаш учун ҳакамлар хизмати тузилиб, уни шу хизмат раҳбарлари бошқаради. Ҳакамлар хизмати бир ёки ундан ортиқ гуруҳлардан иборат бўлади.

3.2.3. Ҳакамларнинг вазифалари, лавозимлари ва сони 2-жадвалда келтирилган.

3.2.4. Мусобақа миқёси, дастурнинг ҳажми, ўтказилиш кунлари ва соатлари, мусобақа ўтказиш жойларининг сони ҳар бир тур бўйича қатнашувчилар сонига қараб ҳакамлар тайинланади.

3.2.5. Ўйингоҳдан ташқарида югуриш ва юриш мусобақалари ўтказилса, ҳакамлар (рефери) таркибига қўшимча — масофа бўйлаб бошлиқлар, назоратчи ҳакамлар, озуқаланиш жойидаги ҳакамлар (рефери) қўшилади. Ҳакамлар сони масофанинг узунлиги ва хусусиятига боғлиқ бўлади.

3.2.6. Мусобақада электр ва механик қўлланмалар (видеомагнитофон, электр кўрсаткичлар ва бошқа ахборот воситалари) қўлланилса, бу гуруҳлар ҳам керакли миқдорда ҳакамлар ва техник ишчилар билан тўлдирилиши лозим.

3.2.7. Машқ бажариш пайтида (бошқа йўлакда югуриш, тўсиқлардан ошиш, найза қуниш, сакраш ва улоқтириш натижаларини ўлчаш) спортчини ҳаракатини камида икки ҳакам (рефери) кузатиши керак.

2-жадвал

Ҳакамларни вазифаси, лавозимига қараб номланиши	мусобақа миқёсига қараб ҳакамлар сонини сайлаш		
	юқори (3.1) З.и.қаралсин	вилоят, шаҳар, ноҳия	спорт-клуб
бош ҳакам — менеджер	1	1	1
бош котиб	1	1	1
спорт саволлари бўйича бош ҳакам ёрдамчиси	1	-	-
ташкилий ишлар хавфсизлигини назорат қилиш бўйича бош ҳакам ёрдамчиси	1	2	-
айрим турлар бўйича рефери	6-8	-	-
умумий саволлар ва хавфсизликни назорат қилиш бўйича бош ҳакам ёрдамчиси — техник менеджер	1	-	-
хизмат раҳбарлари	7	4-6	3-4
жойлардаги (зона) бош ҳакам ёрдамчилари — рефери	-	4-5	3-4
Котиблар	6-12	4-6	1-2
югуриш бўйича: старт берувчилар	3-4	2-3	1-2
уларнинг ёрдамчилари	4-8	1-2	1-2
масофа бўйлаб ҳакамлар — рефери	16-24	8-12	4-8
финишдаги ҳакамлар — рефери	10-12	6-10	5-8
фотофиниш ҳакамлари	3-5	2-3	-
хронометр билан ишлайдиган ҳакамлар — рефери	10-12	8-10	5-6
юриш бўйича ҳакамлар - рефери	8-10	6-8	4-5
шамол тезлигини ўлчовчи ҳакамлар	2-3	2	1
югуриш бўйича котиблар	2-4	2	1
масофа раҳбари (начальник) рефери	2-3	1-2	1
назоратчи ҳакамлар — рефери	30-40	15-20	10
сакраш бўйича ҳакамлар (битта)	6-9	5-7	4-6
улоқтириш бўйича ҳакамлар (битта)	6-8	4-6	3-4
ходимлар (кадр) хизмати	2-3	1	-
мусобақа жойини тайёрлаш хизмати	-	2-3	1-2
ўйингоҳ бўйича	2-3	-	-
жиҳозлар бўйича	2-3	-	-
қатнашувчиларни тайёрлаш хизмати	-	3-5	2-3

бадан қиздириш (разминка) бўйича	2-3	-	-
қатнашувчиларни йиғиш ва назорат қилиш бўйича хизматчилар:			
радио орқали ахборот берувчи	4-7	2-4	1-2
табло (ахборот берадиган сигнал тахтаси) бўйича – рефери	4-5	2-3	-
мукофотлаш бўйича	8-10	5-7	2-3
ахборот берувчи аппаратлар мажмуи бўйича ҳакамлар хизмати реклама комиссари	8-10	2-4	-
комендантлик хизмати	10-12	2-3	1
тиббий хизмат кўрсатиш, допингга қарши курашни ташкил қилувчи ҳакамлар	2-3	-	-
позимлар	2-3	1	-
мусобақа дастури қонун-қоидаларига тўғри бажаришни назорат қилувчи кишилар (инспектор)	2-3	1	1
шикоят, норозилик билдирган аризалар текширувчи ҳакамлар	3-5	-	-

Сакраш ва улоқтириш бўйича ҳакамлар сони, шу ўтказиладиган мусобақанинг вақтига ёки жадвалига қараб аниқланади (3.2.4.-бандга қаралсин).

Мусобақада хизмат кўрсатувчи тиббий муассаса ҳамда мусобақа ўтказувчи ташкилотлар бир-бирлари билан келишиб тиббий ходимлар сонини аниқлашади (3.20.2.-бандга қаралсин).

3.3. Бош ҳакам - менеджер

3.3.1. Бош ҳакам жами ҳакамлар ишини бошқарувчи шахс.

3.3.2. Бош ҳакамнинг мажбурияти, бурчи қуйидагилардан иборат;

а) мусобақа дастурини кунлари ва соат жадвалларигача тузиб чиқиш (агар мусобақа низомида бўлмаса);

б) ҳакамлар учун кўрсатмалар тайёрлаш, қатнашувчилар ва уларнинг вакилларигача мусобақани ўтказиш тартиби яъни:

- мусобақа жадвали;
- дастурни аниқлаш ва тушунтириш;
- қатнашувчиларни мусобақага қатнашишга рухсат берувчи мандат комиссияси ва қўмитанинг ишлаш тартиби;
- югуриш бўйича мусобақа ўтказиш тартиби (ҳар бир тўдада-забег қатнашувчилар сони, кейинги босқичга чиқиш шартлари ва ҳ.к.);

- сакраш бўйича мусобақа ўтказиш тартиби (қисмлари, саралаш меъёрномаси, бошланғич баландлик, уни кўтариш тартиби;
- улоқтириш бўйича мусобақа ўтказиш тартиби (қисмлари, саралаш меъёрномаси, уринишлари, бажариш шартлари, шахсий асбоблардан фойдаланиш шартлари ва ҳ.к.);
- кўпкурашни ўтказиш тартиби (қисмлари, улоқтиришда уринишларни бажариш шартлари);
- ўйингоҳдан ташқарида мусобақа ўтказиш шартлари;
- тиббий хизмат тартиби;
- тантанали маросимлар ўтказиш тартиби (мусобақанинг очилиши, ёпилиши, ғолибларни мукофотлаш) билан таништириб чиқади.

Бу ҳужжатлар билан мусобақадан олдин, қисқа муддат ичида гуруҳ вакилларини таништириб чиқади, улар ўз ўрнида қатнашувчиларга етказадилар. Мусобақа бошланишидан олдин, дастур турларига қатнашувчилар сони аниқлангандан сўнг, бош ҳакам мусобақанинг нозимлик (диспетчерское) жадвалини тасдиқлайди (3.2.2.-бандга қаралсин).

в) мусобақа ўтказилиш жойлари, асбоб-ускуна ва жиҳозлар тайёрланишини назорат қилиш;

г) ўйингоҳдан ташқарида югуриш ва юриш мусобақаларини ўтказиш учун танланган масофалар ва уларни ўлчаш ҳақидаги далолатномани тасдиқлаш.

Ўйингоҳдан ташқарида мусобақа ўтказиш учун озуқаланишни ташкил қилиш, сув ёрдамида тетиклаш, ахборот, спортчиларни кузатиб борувчи транспортнинг ҳаракатини, оралиқ вақтини қайд қилиш ва бошқаларни ишлаб чиқиш, тасдиқлаш, таъминлаш ва назорат қилиш;

д) ҳакамларни гуруҳларга бўлиш ҳамда уларни мусобақа ўтказиш ишлари сифатини баҳолаш;

е) мусобақа ўтказиладиган ва бадан қиздириш жойларда тартиб ва хавфсизликни таъминлаш;

ж) мусобақани олиб бориш ва унинг натижалари билан қатнашувчилар, томошабинлар, матбуот ходимлари ва гуруҳ вакилларини ахборот ёрдамида таништириб боришни ташкил қилиш;

з) ўйингоҳ раҳбарлари, мусобақа заруриятлари учун ажратган хоналарининг жойлашгани ва яроқлигини текшириш;

и) қатнашувчиларни иштирок этишга рухсат берувчи мандат комиссияси қўмитасида ишлаш учун ҳакамлар ҳайъати тартибидан ҳакамлар ажратиш, қўмитага ишлаш учун ажратилган ҳакамлар ўз ишларини мусобақа бошланишдан олдин олиб боришади. Қўмита

таркибига мусобақа ўтказувчи ташкилот ва бошқа ташкилотларнинг вакиллари ҳам қатнашишади;

к) мусобақа бошланишидан олдин, бориши давомида ва якунида ҳакамлар ҳайъати ва гуруҳ вакиллари билан йиғилишлар ўтказиш;

л) мусобақага тайёргарлик ва уни ўтказиш жадвали ҳақида оммавий ахборот ходимлари билан келишиб олиш;

м) мусобақанинг тўғри ва узлуксиз боришини назорат қилиш, мусобақа давомида рўй берган тушунмовчиликларни ечиш, тушган ариза ва ёзма норозилик билдиришларни текшириш (юқори миқёсидаги мусобақалардан ташқари уларда норозилик билдирилган бўлса, рефери билан текширувчи-апелляцион ҳакамлар шуғулланишади);

н) мусобақа қатнашчилари кўрсатган натижаларни тасдиқлаш (юқори миқёсли мусобақалардан ташқари), уларда шу турни ўтказувчи рефери натижалари тасдиқланади.

о) ўрнатилган рекорд учун тузилган далолатномани назорат қилиш ва имзо чекиш;

п) мусобақа ўтказувчи ташкилот ва ҳакамлар ҳайъатига ўз вақтида мусобақа ҳақида ёзма ҳисобот тузиш ва уни етказиш (ёзма ҳисоботда ёритиладиган саволлар 2-жадвалда келтирилган). Мусобақа ўтказувчи ташкилот раҳбари, спорт иншоотининг вакили ва бош котиб билан биргаликда ўтган мусобақа якунини баҳолаш қоғозини тузиш.

3.3.3. Бош ҳакам – менеджерни бирор-бир ёрдамчиси бўлмаса, у 3.4 қисмда кўрсатилган вазифаларни бажаради.

3.3.4. Бош ҳакам қуйидаги ҳуқуқларга эга:

а) 1.6.2.-бандда кўрсатилгандек, мусобақани бекор қилиш, бошланишини кечиктириш, бошланган мусобақани тўхтатиш ёки танаффус эълон қилиш;

б) зарурат туғилганда мусобақа жадвалига ўзгартиришлар киритиш, аммо бош ҳакам низомда келишилган мусобақа шартини ўзгартиришга ҳақ-ҳуқуқи йўқ;

в) агар қатнашувчиларнинг ёши, разряди-тоифаси, кийими ва ҳоказолар мазкур мусобақанинг дастури ва қоидалари талабига жавоб бермаса, улар мусобақага қўйилмайди;

г) қўполликка йўл қўйган ҳамда техник ва жисмоний тайёр бўлмаган спортчиларни мусобақага қатнашиш ҳуқуқидан маҳрум қилиш;

д) қўпол хатога йўл қўйган ва ўз вазифаларни уддалай олмаган ҳакамларни четлаштириш;

е) бошқа қатнашувчиларнинг мусобақа қоидасини бузишлари ёки бирор-бир тўсқинлик вужудга келиши қатнашувчиларнинг натижаларига ўз таъсирини кўрсатган тақдирда, агар бош ҳакам лозим топса, шу қатнашувчилар орасида янгитдан мусобақа ўтказишни белгилаши мумкин.

3.3.5. Бош ҳакамни кийими мусобақадаги бошқа ҳакамларнинг кийимларидан ажралиб туриши керак.

3.3.6. Юқори миқёсли мусобақаларда (3.1.3.-бандга қаралсин) мусобақадаги бош ҳакам вазифалари, мусобақалар ўтадиган жойлардаги тегишли рефериларига топширилади (3.4.2.-бандга қаралсин).

3.3.7. Бош ҳакам ўтказиладиган мусобақалар учун спорт иншоотлари, жиҳозларни тайёрлиги ва бошқа хизматлар ҳам хавфсизлик билан таъминланганлиги ҳақидаги ҳужжатга имзо чекади.

3.4. Бош ҳакам ёрдамчилар - рефери хизмати

3.4.1. Юқори миқёсли мусобақаларни ташкил қилиш ва ўтказиш учун қуйидаги референлар сайланади:

а) спортга оид муаммолар билан шуғулланиб, рефери ишини бошқарувчи бош ҳакам ёрдамчиси;

б) бош ҳакам ёрдамчиси ташкилий ишлар ва хавфсизликни таъминлашни назорат қилиб, ҳакамлар хизмати раҳбарларининг ишини бошқаради (ҳакамлик ходимлари хизматидан ташқари улар мусобақанинг бош ҳакамига бўйсунишади);

в) енгил атлетиканинг айрим турларини бошқарувчи ва мусобақани ўтказувчи рефери яъни:

- ўйингоҳда югуриш ва юриш мусобақаларини ўтказиш бўйича;
- сакраш мусобақаларни ўтказиш бўйича;
- улоқтириш мусобақаларни ўтказиш бўйича;
- кўпкураш мусобақаларни ўтказиш бўйича.

г) айрим хизмат раҳбарлари.

3.4.2. Рефери ўз жойларида 3.3.2.-бандининг в.г.д.е.ж.м.н.-ларда изоҳланган вазифаларини бажариб 3.3.4-бандининг а.в.г.д. (ҳакамлар таркибида), е (юқори миқёсли мусобақаларда), ж.ларга кўрсатилган ҳуқуқдан маҳрум этилган.

Рефери югуриш ва юриш турлари бўйича бош ҳакам ёрдамчиси билан бир қаторлардир (3.4.3.-бандга қаралсин). Старт берувчилар, ҳакамлар, масофадаги ҳакамлар, шамол тезлигини ўлчовчи ҳакамлар, хронометрчилар, фотофиниш ҳакамлари, финишдаги (марра)

ҳакамлар, спортча юриш услубини текширувчи ҳакамларнинг ишини бошқаради. Ўйингоҳдан ташқарида ўтказиладиган мусобақаларда рефери бош ҳакам ёрдамчиси сифатида ташкилий ишлар билан шуғулланувчи хизмат гуруҳларининг ишини бошқаради.

Мусобақа дастури ва жадвалига асосан бир турдаги сакраш ва улоқтиришда бир неча рефери сайланади ҳамда улар ўйингоҳнинг турли жойларида ўтказиладиган шу тур бўйича алоҳида ҳакамлик қилишади.

Рефери мусобақани ўтказишга тўлиқ жавоб бериб, қатнашувчилар кўрсатган натижаларни тасдиқлайди.

3.4.3. Юқори миқёсли бўлмаган мусобақаларда айрим турлар бўйича мусобақага тайёргарлик ва уларни бошқариш учун бош ҳакамга ёрдамчи сифатида унинг қуйидаги ёрдамчилари сайланади:

а) умумий саволлар ва хавфсизликни таъминлашни назорат қилиш бўйича;

б) ўйингоҳда югуриш ва юриш мусобақаларни ўтказиш бўйича;

в) ўйингоҳдан ташқарида югуриш ва юриш мусобақаларни ўтказиш бўйича;

г) спорт иншоотлари ҳудудида (яъни бир-бирига яқин жойлашган жойларда) айрим ҳолларда бир неча турлардан (сакраш, улоқтириш, кўпкураш) мусобақа ўтказиш бўйича.

Айрим турлардан мусобақа ўтказиш бўйича бош ҳакам ёрдамчилари, ҳакамлар ҳайъати ишларига кўмаклашишади ва назорат қилишади, лекин қатнашувчилар кўрсатган натижаларни мусобақанинг бош ҳаками тасдиқлайди.

3.4.4. Мусобақаларда қуйидаги хизматлар ташкил қилинади ва ишлайди:

а) ҳакамлик ходимларини тақсимлаш ва ҳисоб юргизиш;

б) мусобақалар ўтказиш жойи, асбоб-ускуна ва жиҳозларни тайёрлаш;

в) ахборот ва тантанали маросимларни ташкил қилиш;

г) тиббий хизмат билан таъминлаш;

д) қатнашувчиларни мусобақага тайёрлаш;

е) ҳакамлик-ахборот аппаратлари;

ж) комендантлик;

Ҳамма хизматлар бўйича алоҳида раҳбар бўлади.

3.4.5. Юқори миқёсли мусобақаларда допингга қарши курашни назоратини ўтказишга ёрдам берувчи нозимлар гуруҳи ва ҳакамлар гуруҳи ташкил этилади. Нозимлар гуруҳи мусобақанинг бош

ҳакамига, ҳакамлар гуруҳи эса ташкилий ишлар бўйича бош ҳакам ёрдамчисига бўйсинишади.

3.5. Бош котиб

3.5.1. Бош котиб мусобақанинг бош ҳакамига бўйсинади. Бош котиб вазифаларига қуйидагилар киради:

а) котибларни вазифаларига қараб тақсимлаш ва ишни ташкил қилиш;

б) номма-ном ва техник талабномалар қабул қилишни ташкил қилиш, қатнашувчиларга кўкрак рақамларини бериш, қуръа ташлашни ўтказиш;

в) баёнотномаларни тайёрлаш, уларни алоҳида турлари бўйича ҳакамларга тарқатиш ва қатнашувчилар билан вакиллар ахборот олиши учун барчаларини, ҳакамлар бригадаларини ва ахборот бериш хизмати ҳамда мусобақа ўтказувчи раҳбарлари ва жамоа раҳбарларини олдиндан старт баёнотномалари билан таъминлаш;

г) бош ҳакам ҳайъатини жамоа вакиллари билан мажлис ўтказиш учун тайёрлаш ва ўтказиш (чет эл жамоа вакиллари билан кенгаш ўтказиб, бу кенгашлар ҳақида баёнотномалар ёзиб бориш);

д) алоҳида турлар бўйича ишловчи котиблар бригадаси ишини назорат қилиш ва йўл-йўриқ кўрсатиш;

е) ахборот-маркази раҳбарлари билан биргаликда иш олиб бориш;

ж) турлар бўйича баёнотномаларни ишлаб чиқишни ташкил қилиш, уларни компьютерга киритиш ва кўпкурашларда очколар сонини санаш;

з) шахсий ва гуруҳли мусобақаларнинг натижаларини чиқаришни ташкил қилиш (мусобақа давомида ва охирида) ҳамда қисқа муддат ичида ҳакамлар ҳайъати, ахборот хизмати ва мусобақа ўтказувчи ташкилот раҳбарларига компьютер орқали етказиш;

и) қатнашувчилар кўрсатган натижаларни имзо билан тасдиқлаш, уларни тонфа китобчаларига киритиш ва кўрсатилган натижалар ҳақида маълумотнома бериш;

к) рекордлар учун тузиладиган далолатномаларни тўғрилигини назорат қилиш ва таъминлаш;

л) натижалар тўғрисидаги маълумотномаларни кўпайтиришда, техник ҳисобот тузишда, мусобақа ўтказувчи ташкилотга мусобақа тўғрисидаги маълумотларни (техник ҳисобот, шахсий ва гуруҳли кураш натижалари, баёнотномаларнинг нусхалари, буюрт-

номалар ва ҳ.к.) етказишни бошқариш. Чоп этилган маълумотларни сонини (тираж) мусобақа ўтказувчи ташкилот тасдиқлайди.

3.5.2. Ҳужжатларни ахборот воситалари ёрдамида ҳаракатланиш чизмасини тайёрлаш мақсадида (баённомалар, қатнашувчилар карточкалари, компьютер ва ҳ.к.) мусобақа ўтказиш технологиясини ишлаб чиқишда қатнашади.

3.5.3. Бош котиб техник ишларни олиб бориш учун мусобақанинг ҳажмига қараб ўзига кераклигича миқдорда ёрдамчи (ҳакам) ҳамда унинг раҳбарлиги ва кўрсатмалари асосида ишловчи техник ишчиларга (котиблар, рассомлар ва ҳ.к.) эга бўлиши керак.

3.5.4. Юқори миқёсли мусобақаларда котиблар ишини яхши ташкил қилиш мақсадида бош котибнинг ёрдамчилари тайинланади.

3.6. Старт берувчи ҳакамлар ва уларнинг ёрдамчилари

3.6.1. Старт берувчи ҳакамлар старт берувчилар қўмитаси таркибига кирувчилардан сайланадилар.

3.6.2. Ҳар бир стартда, старт берувчи ҳакамлар бригадасигуруҳи, 200, 400 м. 400 м т/о, 4х100 м, 4х200 м, 4х400 м.

4х400 м масофаларга югуришда, бош старт берувчи, бир ёки бир неча старт берувчининг ёрдамчиларидан ташкил топган бўлади.

3.6.3. Бош старт берувчининг асосий вазифаси стартни тўғри бериш бўлиб, бунда старт сигнали берилгинча бирорта ҳам қатнашувчи старт чизиғидагилар ҳаракатини назорат қилиб югуришни бошламаслиги керак. Агар бош ҳакам старт бермаган бўлса қўшимча старт берувчилар эса старт қоидалари бузилганда сигнал бериш ва қатнашувчиларни ўз жойларига қайтаришади.

3.6.4. Бош старт берувчи:

а) ҳар бир старт бериш олдидан финишдаги ҳакамлар, хронометристлар ва фотофинишдаги ҳакамларнинг тайёрлигидан хабардор бўлиши керак;

б) қатнашувчиларнинг спорт кийимлари талабга жавоб бериши, кўкрак рақамлари, старт олиш жойини тайёрлашда белгиланган вақтдан ортиқ вақт сарфламасликлари ва уларни стартга чақириш, тайёр бўлишларини кузатиш;

в) агар фальстартни аниқлашни назорат қилиш аппарати қўлланилса, спортчиларни старт чизиғига қайтарувчи старт берувчи акустик товушни аниқ эшитиши учун (фальстарт бўлганда) наушник тақиб олиши шарт;

г) ҳакамлар стартда қатнашувчиларни тўғри жойлашганлигини кузатиш;

д) старт буйруқлари ва югуришни бошлаш ҳақидаги сигнал тўппончадан отиш ёки овоз чиқариб бир вақтнинг ўзида байроқчани пастга тушириш йўли билан берилади. Старт берувчи старт бериш вақтида шундай жойни танлаши лозимки, у стартдаги ҳамма югурувчиларни яхши кўриши, ўзи эса хронометрли ҳакамларга яхши кўриниши керак. Аралаш стартли, алоҳида-алоҳида йўлаклардан югуришда, буйруқлар овоз кучайтиргич ускуналар жиҳозлар орқали берилади. Бунда старт берувчи микрофонга эга бўлиши, ҳар бир старт олдида эса репродуктор ўрнатилиши шарт. Ушбу ускуна-жиҳозлар бўлмаса старт берувчи иложи борича ҳар бир старт олувчилар билан старт берувчи орасидаги масофани бир хил қилиб жой танлаши керак.

3.6.5. Агар бирор-бир қатнашувчи старт бериш сигналидан олдин югуришни бошласа, бош старт берувчи ёки ёрдам берувчилардан бирортаси сигнал бериб, спортчиларни тўхтатади ва уларни старт чизиғига қайтаради.

3.6.6. Бош старт берувчи старт билан боғлиқ бўлган ҳамма муаммоларни ўзи ечади, фақат старт вақтида фальстарт бўлса (бош старт берувчи қатнашувчиларни ўз жойларига қайтиши учун сигнал бермаса), қўшимча старт берувчи югуришни тўхтатишдан ташқари ҳамма муаммодан хабардор бўлади.

3.6.7. Бош старт берувчи ўз кийимининг ранги билан бошқа ҳакамлардан фарқ қилиб, старт бериш пайтида ҳаммага яхши кўриниши керак.

3.6.8. Старт берувчининг ёрдамчиси старт ишларини ташкил қилишга ёрдам беради, спортчиларни стартдаги ҳолатларини тўғрилигини текшириш, бирор-бир қатнашувчи югуришни олдин бошлаганини (фальстарт) бош ҳакам кўрмай қолса сигнал беради (тўппончадан отиб ёки овоз билан).

3.6.9.Старт берувчининг ёрдамчиси:

а) навбатдаги забег қатнашчиларини текширади (фамилияларни, кўкрак рақам, ташкилот, спорт кийимларини мусобақа қоидаларга мос келишини солиштириб кўради ва келганларни қайдномада белгилайди. Югуриш ва юриш мусобақалари бўйича қатнашувчилар старт жойига ҳакамлар ва бошқа спортчилар билан биргаликда чиқмаса, бу иш старт берувчининг ёрдамчисига топширилади;

б) йўлакча ва старт жойи учун қатнашувчилар орасида қуръа ташлайди, финиш ва ахборот воситаси хизматчиларини (радио ва табло) стартга келмаган қатнашувчилар ва йўлакларни қатнашувчилар орасида тақсимланганлиги ҳақида финишга хабар беради (старт бошламасдан олдин);

в) ҳар бир қатнашувчини ўзига тааллуқли йўлакка ёки йиғилиш чизиғига йўналтиради;

г) стартда югурувчилар ҳолатини назорат қилиш, агар улар томонидан қўйилган бирор-бир хатоликни кўриб қолса, бу ҳақида тезда бош старт берувчини огоҳлантиради;

д) протокол-баённомага (стартдаги) қатнашувчилар қоидани бузганларида бош ҳакам томонидан қилинган огоҳлантиришлар ва қабул қилинган қарорини киритади;

е) старт учун керакли жиҳозларни олдиндан текшириш, агар стартда бўлмаса, қисқа вақт ичида бу жиҳозларни стартда бўлишини таъминлаш;

ж) мусобақа давомида ёки дастурдаги бирор-бир тур тугагандан сўнг старт берувчи бригада-гуруҳ аъзолари имзо чекилган старт баённомани котибга беради.

3.6.10. Бош старт берувчининг ёрдамчиси бўлмаса, унинг ҳамма вазифаларини бажариш қўшимча старт берувчиларга ўтади.

3.6.11. Юқори миқёсли мусобақаларда старт берувчилар бригадасини бошқариш учун бош ҳакам сайланади. Унинг вазифаларига қуйидагилар киради:

а) мусобақада старт берувчилар гуруҳи ишини ташкил қилиш;

б) старт жойига қатнашувчиларни чиқаришни ташкил қилиш;

в) старт жойидаги умумий тартибни таъминлаш;

г) старт қабул қилган спортчилар кийимларини кийиниш жойига етказувчи ҳакамлар ва хизматчиларни бошқариш.

3.6.12. Эстафетали югуришни ўтказишда старт берувчи гуруҳ вазифаларига қуйидагилар киради:

а) 4х100 м эстафетали югуришда 1-босқичдаги қатнашувчиларни рўйхатга олиш;

б) 4х400 м эстафетали югуришда ҳамма этап босқичидаги қатнашувчиларни рўйхатга олиш ва ҳамма босқичларда эстафета таёқчасини тўғри беришни назорат қилиш.

3.7. Масофа бўйлаб тўсиқлар ёнидаги ва эстафета босқичлардаги ҳакамлар

3.7.1. Масофадаги ва тўсиқлар орасидаги ҳакамлар якуний қарор чиқармасдан олдин югуриш қоидаси бузилганлигини маълум қиладилар. Масофа ва тўсиқлардаги ҳакамлар:

а) югуриш қатнашувчиларининг масофани тўғри босиб ўтишлари ва тўсиқлардан тўғри ошиб ўтишни назорат қилиш, спортчи бошқа йўлакка ўтиб, қоидани бузганини баённомага киритади, шу билан бирга йўлакнинг қаерида қоида бузилган бўлса белгилашади. Спортчи қоидани бузганлиги тўғрисида тезда бош ҳакамга маълум қилишади, у байроқни кўтариб сигнал беради. Қоида бузилганлиги камида икки ҳакам томонидан тасдиқланиши керак;

б) тўсиқлар ҳамда ғовлар оша югуришда уларнинг ўрнатилиши, спортчиларнинг улардан тўғри ошиб ўтиши ҳамда йиқилган тўсиқларни тезда ўз жойларига ўрнатилишини кузатишади;

в) югуриш, сакраш ёки улоқтириш бўйича мусобақалар бир вақтнинг ўзида ўтказилса, қатнашувчи спортчиларнинг хавфсизлигини таъминлаб, уларнинг ҳаракатларини бошқаришади.

3.7.2. Масофа бўйлаб ҳакамлар сони бурилишларда камида иккитадан, тўғрида эса биттадан бўлиши лозим; тўсиқлар оша югуришда ҳар бир тўсиқлар тўғрисида камида битта ҳакам бўлиши шарт.

3.7.3. Эстафета босқичларидаги ҳакамлар

а) ўз босқичларидаги гуруҳ қатнашчиларини белгилайди;

б) босқич тайёргарлигини билдириш учун оқ байроқ кўтариб, светофор сигнали ёки алоқа воситалари билан бош ҳакамга хабар берадилар;

в) эстафетани тўғри узатилишини кузатишади. Агар қоида бузилса, тезда шу ҳақида бош ҳакамга хабар беришади (масалан, сариқ байроқни кўтариб, телефон орқали, нурли сигнал орқали ва ҳ.к.), мусобақа қоидаси бузилганлигини камида икки ҳакам тасдиқлаши керак (3.2.7.;3.6.12.-бандга қаралсин)

Босқичдаги ҳакамлар сони забегда қатнашувчи гуруҳлар сонига қараб аниқланади, лекин ҳар бир босқичда уларнинг сони иккитадан кам бўлмаслиги шарт.

3.7.4. Ўйингоҳда ўтказиладиган мусобақаларга масофа, тўсиқлар ва эстафета босқичларидаги ҳакамлар реферига ёки югуриш бўйича бош ҳакам ўринбосларига, агар у бўлмаса, финишдаги бош ҳакамга бўйсунади. Юқори миқёсли мусобақаларда масофа-

даги ҳакамлар бош ҳакам бошлиғи билан бирлашиб, югуриш бўйича реферига бўйсунишади.

3.7.5. Ўйингоҳдан ташқарида ўтказиладиган мусобақаларда кросслар, спортча юриш (масофа бошлиғи ва назоратчи ҳакамлар сайланади).

Масофа бошлиғи:

а) масофани танлаб, ўлчаб, у ҳақида далолатнома тузади ва масофа йўналишини тайёрлаб, бу икки ҳужжатни бош ҳакамга тасдиқлатиб олади;

б) назорат, озуқаланиш ва ювиниш пунктларини ўрнатиш жойларини белгилаб, уларни тайёрлигини текширади;

в) масофани чизмасини чизиш ва жиҳозларни жой-жойига қўйиб чиқилишини бошқаради;

г) масофадаги қатнашувчилар хавфсизлигини таъминлаш учун керакли чораларни кўради;

д) мусобақадан олдин ҳакамларни масофа бўйлаб тақсимлаб чиқади ва бош ҳакамга (бош ҳакам ёрдамчисига) шу ҳақида ахборот беради, юқори миқёсли мусобақаларда эса масофани тайёрлиги ҳақида реферига хабар қилади;

е) мусобақа якунлангандан сўнг масофадаги ҳакамлар билан биргаликда қатнашувчилар югуриб ёки юриб ўтганлигини тасдиқловчи ёки йўл қўйилган хатолар киритилган назорат баённомаларни текшириб кўриб бош ҳакам ёки унинг ёрдамчисига ёзма ҳолда хабар беради.

Назоратчи ҳакамлар:

а) масофани ўлчаш ва жиҳозларни ўрнатилишида иштирок этишади;

б) мусобақа жараёнида қатнашувчиларни масофа бўйлаб йўналтиришади, уларнинг масофани тўғри босиб ўтишларини текшириб, йўл қўйган ҳар бир хатоларини ўз баённомаларига киритишади ва мусобақа якунида масофа бошлиғига беришади;

в) олдиларидан ўтадиган қатнашувчиларнинг кўкрак рақамларини ёзишда ёки қатнашувчи карточкаларидаги назорат талонларини йиғишади, масофадан чиқиб кетган қатнашувчиларни кўкрак рақамиларини ёзишади ҳамда 4.5.б.-бандда кўрсатилган вазифаларни бажаришади;

г) масофа бўйлаб тартибни сақлашга қатнашишади.

3.8. Спортча юриш бўйича ҳакамлар

3.8.1. Спортча юриш техникаси бўйича ҳакамлар асосан спортча юриш ҳайъати аъзоларидан тайинланади.

3.8.2. Ҳакамлар спортча юрувчиларининг тўғри ҳаракатларини аниқлаб, юришда йўл қўйилган хатоларни белгилаб боришади. Ҳар бир ҳакам шахсий хулоса чиқариб, бошқа ҳакамлар билан ўз фикр-мулоҳазаларини муҳокама қилмайди.

3.8.3. Ҳакамлар гуруҳини спортча юриш бўйича бош ҳакам бошқариб, қатнашувчи спортчилар сони, мусобақанинг ўтиш жойи ва спортчиларни назорат қилиш услубларга қараб ҳакамларни тақсимлаб чиқади, тўхташ жойлари ва транспорт воситалари учун ҳакамлар тақсимлайди

3.8.4. Ўйингоҳ бўйлаб юришда ҳакамларга югуриш йўлагини 100-80 м оралиғида тайинлаш тавсия қилинади. Шу масофа ичида ҳакам қатнашувчиларни назорат қилиши керак. Ҳакамлар масофадаги қатнашувчиларни назорат қилиш учун қулай жой танлашлари керак. Юриш бўйича бош ҳакам айланма ичида бўлиши шарт.

3.8.5. Ўйингоҳдан ташқарида ўтказиладиган мусобақаларда ҳакамларнинг бир қисми йўл бўйлаб сафланишади, қолганлари эса қатнашувчиларни автомашиналарда кузатишади.

3.8.6. Агар бирор-бир ҳакам спортчи ўзининг юриши билан қоидани бузганлигини аниқласа, у спортчини огоҳлантиради ва бу ҳақда тезда бош ҳакамга ёзма равишда маълум қилади.

3.8.7. Бош ҳакам, ҳакамлардан тушган маълумотлар асосида қарор қабул қилиб, спортчини огоҳлантиради ёки мусобақадан четлаштиради.

3.8.8. Бош ҳакам (ёки унинг котиби) спортча юриш техникасини назорат қилиши ва баённомага ёзиб бориши керак (5.11.3.-банд ва 3-жадвалга қаралсин). Баённомага ўз қўли остидаги ҳакамлардан олган маълумотларни ва спортчиларни огоҳлантирганлиги ҳақидаги қарорини киритади.

Спортча юриш техникасини назорат қилиш, ҳакамлардан олинган маълумотларга асосланиб бош ҳакам қарор қабул қилади. Уни баённомага киритиши жадвалда кўрсатилган.

Спортча юришни назорат қилиш баённомаси
(тўлдирилиши билан)

_____ даги мусобақаларнинг _____ км масофасида
(ўтказиш жойи) _____ старт вақти _____ вақти _____
ҳаво ҳарорати_____

тартиб рақами	О	Ч	Қонда бузилган вақт	Бош ҳакам спортчини четлатган вақт	Бош ҳакам имзоси

Шартли белгилар: О-огоҳлантириш, Ч-четлаштириш мусобақа бузилганлигининг вақти сонияда кўрсатилади, охирги қаторда бош ҳакам ўз қарорини қатнашувчига айтган вақти.

3.9. Финишдаги (марра) ҳакамлар

3.9.1. Финишдаги ҳакамлар кўз билан кўриб ёки махсус асбоблар ёрдамида қатнашувчиларнинг финишга келиш тартибини (бирин-кетинлигини) аниқлашади, ўрта ва узоқ масофаларга югуришда ҳар бир югурувчи босиб ўтган масофа ва финишгача қолган масофани уларга айтиб туришади. Махсус ажратилган ҳакам қатнашувчининг охирги айланиши (круг) қолганлигини билдириш учун қўнғироқ жаранги билан сигнал беради. Қисқа масофаларга югуришда ҳакамлар финиш олдидаги 5 метрли чизиқларга қараб забег қатнашувчилари орасидаги масофани аниқлашади ва ҳакамлик ёзма ахборотини тўлдириб, бош ҳакамга беради.

3.9.2. Финишдаги ҳакамлар финиш чизиғининг давомида ўтиришади.

3.9.3. Бош ҳакам финиш муаммоларини бошқариб, ҳакамлар орасида рўй берган келишмовчиликларни ечади, рефери ёки югуриш бўйича бош ҳакам ёрдамчиси мусобақа қоидасини бузган қатнашувчиларни мусобақадан четлатиши мумкин. Финишдаги бош ҳакам тўсиқлардаги ҳакамлар ёрдамида ғовлар ва тўсиқларни йўлакларда жойлаштирилганлигини текширади. Юқори миқёсли мусобақаларда бу ишни масофадаги ҳакамлар гуруҳи бажаради (3.7.4. бандга қаралсин).

3.9.4. Финишдаги катта ҳакам ҳакамлардан олган ёзма ахборотлар ва фотофиниш асосида қатнашувчиларнинг финишга келиш тартиби, улар ораларидаги масофани баённомага киритиб, тасдиқлаб уни югуриш бўйича котибга беради.

3.9.5. 3000 м ва ундан ортиқ масофаларга югуришда финишдаги бош ҳакам босиб ўтилган айланмалар сонини санаш учун ҳакамлар орасида қатнашувчиларни тақсимлаб чиқади (ҳар бир ҳакамда тўртгача). Спортчиларни кўрсатган вақти ва уни олдидаги спортчи орасидаги масофани аниқлашда, хронометрчи катта ҳакам билан бўлган келишмовчиликда финишдаги катта ҳакамга хронометрчи катта ҳакам бўйсунади.

Ҳакамлар ҳар бир қатнашувчи босиб ўтган айланмаларни белгилаб, қолган айланмаларнинг сонини уларга хабар қилишади. Юқори миқёсли мусобақаларда ҳакамлар босиб ўтилган масофани санаш билан биргаликда ўзларига бириктирилган қатнашувчиларни босиб ўтган вақтини айтиб туришади.

3.9.6. Бир соатли югуришда (юришда) финишдаги ҳакамлар ўзларига назорат қилиш учун бириктирилган қатнашувчиларга босиб ўтилган айланмаларни айтишади. Югуриш ва юришнинг тугашига 1 минут қолганда сигнал берилади, ҳакамлар эса ўзлари назорат қилувчи қатнашувчиларнинг мусобақани қаерда тугатишларини аниқлашади (5.5.4.-бандга қаралсин).

3.10. Хронометрчи ҳакамлар

3.10.1. Хронометрчи ҳакамлар комиссияси аъзоларидан тайинланадилар.

3.10.2. Хронометрчи ҳакамлар югуриш ва юриш мусобақаларида қатнашувчиларни босиб ўтган масофаси, вақтини аниқлашади. Ҳар бир хронометрчи ҳакам бир ёки икки қатнашувчи вақтини аниқлаши мумкин (бунинг учун бир ёки иккита секундомер бўлиши лозим). Ўрта ва узоқ масофаларга югуриш ва спортча юришда хронометрчи ҳакам зиммасига қатнашувчилар босиб ўтган масофа вақтини белгилаш вазифаси ҳам юкланиши мумкин. Масалан, 800 м дан 2000 м гача ҳар 400 м 3000 м дан 10000 м гача ҳар 1000 м да юқори (узоқ) масофаларда ҳар 5000 м ни вақти белгиланади.

3.10.3. Ўйингоҳда ўтказиладиган мусобақаларда хронометрчи ҳакамлар ўзлари учун ажратилган ҳакамлар жойига ўрнашиб, маррага келган югурувчиларни қабул қилишади. Югуришни олдин тугатган қатнашувчилар вақтини олувчи ҳакамлар юқори зинада ўтиришади.

г) ҳамма ҳужжатларни қўшиб, финиш баённомасини (старт баённомаси, фотофиниш, финиш ва хронометрчи катта ҳакамларнинг баённомаларини, спортча юриш, масофа, тўсиқлар ва эстафета босқичларидаги ҳакамлар ёзувларини, шамол тезлигини ўлчовчи ҳакам баённомаси ва ҳ.к.)ларни бош котибга топширади.

3.13. Шамол тазлигини ўлчовчи ҳакамлар

3.13.1. Шамол тезлигини ўлчовчи ҳакамлар махсус аппаратуралар ёрдамида югуриш 200 м гача., узунликка ва уч хатлаб сакраш йўналиши бўйича шамолнинг ўртача тезлигини аниқлашади.

3.13.2. Шамолни ўлчовчи аппарат югуриш йўлакчасидан 1.22 м ва 2 м баландликда, тахминан финиш тўғри чизиғининг ўртасида ёки узунликка сакрашда депсиниш жойидан олдинда ёки орқада 20 м ўрнатилади.

3.13.3. Узунликка сакраш мусобақаларида қатнашувчиларнинг ҳар бир уринишларида, югуришда, ҳар бир забегда шамол тезлиги ўлчанади.

200 м гача бўлган мусобақаларда тўсиқлар оша 100 м югуришдан (стартдан кейин 10 сек, тўсиқлар оша 100 ва 110 м югуришда 13 сек, 200 м югуришда 100 м ли тўғрига чиққанда 10 сек мобайнида шамол тезлигини ўлчанади). Сакраш мусобақаларида депсиниш жойига 40 м қолганда, уч хатлаб сакрашда 35 м қолганда 5 сек. мобайнида шамол тезлиги ўлчанади.

3.13.5. Ўлчов натижалари баённомага алоҳида киритилиб, бир вақтнинг ўзида шамол тезлиги намойиш ускунасида кўрсатилади ва тез орада финишдаги котибга ёки сакраш бўйича котибга хабар берилади. Улар ҳам ўлчов натижаларини мусобақа баённомасига киритишади. Баённомага шамолнинг ўртача тезлиги, агар йўналиш бўлса "+" белгиси, қарама-қарши бўлса "-" белгиси билан белгиланади.

3.13.6. Агар шамолнинг ўртача тезлигини ўлчовчи ускуналар бўлмаса жадвалдан фойдалансин.

Шамол тезлигини, уни йўналиши бўйлаб ўлчов жадвали

Ўлчов пайтидаги шамолни ўртача тезлиги (анемометр бўйича м/с)	флюгер ва шамол йўналиши билан ўлчанадиган шамолни ўртача тезлиги ўлчов бирлиги ва шамол йўналиши бурчаги ўртасидаги нисбати (тезланиш бошлаш) м/с		
	22^0 30 бурчак остида	45^0 бурчак остида	67^0 30 бурчак остида
	1,39	1,06	0,57
1,5	1,48	1,13	0,61
1,6	1,62	1,24	0,68
1,75	1,66	1,27	0,69
1,8	1,76	1,34	0,73
1,9	1,85	1,41	0,77
2,0	1,94	1,48	0,80
2,1	2,00	1,52	0,82
2,16	2,08	1,59	0,86
2,25	2,12	1,63	0,88
2,3	2,22	1,70	0,92
2,4	2,31	1,77	0,96
2,5	2,40	1,84	0,99
2,6	2,54	1,94	1,05
2,75	2,59	1,98	1,07
2,8	2,62	2,00	1,08
2,83	2,68	2,05	1,11
2,9	2,77	2,12	1,15
3,0	2,86	2,19	1,19
3,1	3,00	2,30	1,24
3,25	3,05	2,33	1,26
3,3	3,14	2,40	1,30
3,4	3,23	2,47	1,34
3,5			
3,75			1,43
4,00			1,53
4,25			1,63
4,5			1,72
4,75			1,82
5,0			1,91
5,23			2,00
5,52			

Илова 2

Ҳакамлар ҳужжатлари

1. Техник талабнома
2. Иштирокчи шахсий варақаси
3. Оммовий мусобақаларга қатнашувчилар шахсий варақаси
4. Кўпкурашчилар шахсий варақаси
5. Эстафета югуришда жамоа варақаси
6. Курра қайдномаси
7. Мусобақалар қайдномаси (олти уринишга)
8. Баландликка сакраш бўйича қайднома (ланғар чўп)
9. Финал қайдномаси
10. Катта ҳакамлар қайдномаси - хронометрист ва финишда
11. Финиш қайдномаси
12. Иштирокчиларни ораликда кўрсатган вақтлар қайдномаси
13. 5000 м югуришда айланмалар бўйича қайднома
14. 10000 м югуришда айланмалар бўйича қайднома
15. Масофалардаги ҳакамлар ёзув хати
16. Шамол тезлигини ўлчаш қайдномаси
17. Спортча юришда якуний қайднома
18. Спортча юришдаги услуб ҳакамлари қайдномаси
19. Спортча юришдаги ҳакамларни ёзув хати (лаппаквалификация)
20. Ланғар чўп билан сакрашда стойкаларни ҳолат қайдномаси
21. Бошланғич баландлик тўғрисида маълумот
22. Ариза ва шикоятлар
23. Трассада озуқаланиш пунктини аниқлаш учун талабнома
24. Ҳакамлар бригадаси ишини текшириш ва уларни тайинлаш варақаси
25. Мукофотлаш варақаси мусобақалар совриндорлари тўғрисида маълумот
26. Рекорд натижасини расмийлаштириш қайдномаси

3.14. Сакраш ва улоқтириш бўйича ҳакамлар

3.14.1. Сакраш ва улоқтиришнинг ҳар бир тури бўйича мусобақа ўтказиш учун ҳакамлар гуруҳи тайинланади. Гуруҳ таркибига катта ҳакам, ўлчовчи ҳакамлар ва котиб (юқори миқёсли мусобақалардан камида иккита котиб бўлиши лозим) киради.

3.14.2. Мусобақанинг сакраш (улоқтириш) турлари бўйича катта ҳакам юқори миқёсли мусобақаларда реферига, қолган мусобақаларда эса шу турнинг бош ҳакам ёрдамчисига бўйсунади.

3.14.3. Сакраш ва улоқтириш бўйича катта ҳакам:

а) мусобақадан олдин мусобақа жойлари, асбоб-ускуна ва жиҳозларни кўздан кечиради;

б) ҳакамлар гуруҳи аъзоларидан бирини қатнашувчиларни йиғилиш жойидан мусобақа ўтказилиш жойига олиб чиқиш учун тайинланади;

в) ўзи масъул бўлган мусобақани яхши ўтишини ташкил қилади, тартиб-интизом ҳамда хавфсизликни кузатади ва таъминлайди;

г) сакраш ва улоқтириш бўйича мусобақа қоидаларини тўғри бажарилишини кузатади. Тўғри бажарилганда оқ байроқча, хато бажарилганда қизил байроқчани кўтаради. Натижаларини ўлчаш ва баённомани тўғри тўлдирилишини назорат қилади. Сакраш ва улоқтириш тўғри бажарилганлигини аниқлашда катта ҳакамнинг қарори якуний ҳисобланади (1.7.1., 3.3.4., 7.9.1.-бандлардан ташқари);

д) узунликка ва уч хатлаб сакраш мусобақаларида шамол тезлиги ҳақидаги маълумотни ҳакамлардан олинган маълумотга асосланиб баённомага киритади (3.13.5.-бандга қаралсин);

е) катта ҳакам имзо чеккан баённомани рефери тасдиқлаб, уни бош котиб, ахборот гуруҳи, табло хизматчилари ва ахборот-марказига топширади, баённома нусхасини махсус «девор»га осишади;

ж) бош котиб ёки унинг ёрдамчиси кўрсатмасига асосланиб қатнашувчиларининг спорт натижаларини карточкаларга киритади.

3.14.6. Сакраш ва улоқтириш ҳакамларига қатнашувчини ҳисобга олинмаган уринишини ўлчаш ва қўшимча уринишга рухсат бериш тақиқланади.

3.15. Ҳакамлар гуруҳи ишларини ҳисобга олиб борувчи (нозим)

3.15.1. Ҳакамлар гуруҳи ишларини ҳисобга олиб борувчи ва тақсимлаш хизматидаги ҳакамлар ишини юқори миқёсли мусобақаларда хизмат раҳбари, қолган мусобақаларда ҳакамлик кадрлари бўйича бош ҳакам ўринбосари бошқаради.

3.15.2. Ҳакамлик кадрлари хизматидаги ҳакамлар қуйидаги тадбирларни амалга оширадилар:

а) мусобақа ўтказувчи ташкилот ва унга тааллуқли ҳакамлар ҳайъати президиуми билан биргаликда иш юритиб, ҳакамлар ҳайъатини йиғиш (ҳакамларни чақириб олиб), бошқа шаҳарлардаги ҳакамларни кутиб олиш ва кузатиш;

б) ҳакамларни бригадаларга ва иш жойларига тақсимлаб, ҳакамлар бригадалари билан семинар ўтказишни тайёрлаш жадвалини тузиш;

в) бош ҳакамлар ҳайъати билан биргаликда мусобақа бошлангунга қадар ҳакамлар билан семинар ўтказишни тайёрлашади ва ташкил қилишади;

г) ҳакамларни келганлиги ва иш бўйича табель юритиш;

д) ҳакамлар гуруҳи ишларини кузатиб бориб, лозим бўлганда жойларини ўзгартириш;

е) ҳар бир ҳакамлик гуруҳларини ишини баҳолаш бўйича қоғозлар тарқатиб, уларни тўлдиришни назорат қилиш;

ж) рефери (бош котиб ўринбосари) ва катта ҳакамлар кўрсатмалари асосида ҳакамлар ва ҳакам бригадалари ишларини баҳолашни олиб бориб, мусобақани ўтказилиши бўйича ҳисоботга киритиш;

з) бригада ва ҳакамларни тақдирлаш бўйича материаллар тайёрлаш;

и) мусобақа давомида ва якунида ҳакамлар йиғилишларини ташкил қилиб, баённомаларни тўлдириб бориш;

к) бош ҳакамлар ҳайъатини жамоалар раҳбарлари билан мусобақадан олдин, давомида ва якунида ўтказиладиган йиғилишларни ташкил қилиш (котибият билан биргаликда).

3.16. Мусобақа ўтказилиш жойи, асбоб-ускуна ва жиҳозларни тайёрлаш хизмати ҳакамлари

3.16.1. Мусобақа ўтказилиш жойи, асбоб-ускуна ва жиҳозларни тайёр бўлишини мусобақадаги хизмат раҳбари бошқаради.

3.16.2. Асбоб-ускуна ва жиҳозлар бўйича хизматчи ҳакамлар:

а) югуриш йўлакчаларидаги чизиқларнинг тўғри чизилганлиги, сакраш ва улоқтириш бўйича мусобақа ўтказилиш жойлари ва бадан қиздириш жойларининг тайёрлигини текшириш;

б) мусобақа ўтказилиш учун керак бўлган спорт жиҳозлари ва асбоб-ускуналарининг сони ва яроқлигини текшириш;

в) ўлчаш асбоблари, секундомерлар ва ҳакамларнинг бошқа асбоб-ускунлари учун берилган паспортларнинг сонини текшириш.

Паспортда асбоб-ускуна ва жиҳозларни текширилганлиги, ишлатишга рухсат берилганлиги ва ишлатиш муддатлари кўрсатилган бўлиши шарт (1.9.2.е бандига қаралсин);

г) мусобақа бошланишидан икки кун олдин ўйингоҳ раҳбарлари ва мусобақа ўтказувчи ташкилот билан биргаликда мусобақа ўтказилиш жойлари, асбоб-ускуна, жиҳоз ва техник қурилмаларининг тайёр даражаси текширилганлиги ҳақида қайднома тузилади;

д) нозимлик жадвалидан фойдаланиб, ҳар бир мусобақа ўтказилиш жойи ва бадан қиздириш жойларини, асбоб-ускуна ва жиҳозлар билан жойларни таъминланиши ва тўплаб олиниши ҳақидаги режани тузишади. Режада мусобақа жойларини тайёр бўлиш муддати кўрсатилади (мусобақадан 1 соат 30 мин. – 1 соат олдин режани мусобақанинг бош ҳаками тасдиқлайди);

е) ҳар бир мусобақа ўтказилиш жойи ва бадан қиздириш жойларидаги тааллуқли комплектларни олдиндан тайёрлашади;

ж) асбоб-ускуна ва жиҳозлар билан таъминланиши ва йиғиштириш, алмаштириш жадвалга мувофиқ ташкил қилинади;

з) мусобақадан олдин асбоб-ускуна ва жиҳозлар тўпламини катта ҳакамлар гуруҳига топшириб, мусобақа тугагандан сўнг қабул қилиб олишади.

3.16.3. Юқори миқёсли мусобақаларда алоҳида ҳакамлар гуруҳи тузилиши мумкин. Масалан, мусобақа жойларидаги чизиқларни чизиш, асбоб-ускуна ва жиҳозларни тайёрлаш ва ҳ.к.

3.16.4. Ўйингоҳ раҳбарияти ёки мусобақа ўтказувчи ташкилот хизмат раҳбарларига бир неча ишчиларни ажратиши мумкин. Улар ҳакамлар ҳайъати сафига кирмайди.

3.17. Ахборот ва тантанали маросимлар хизматидаги ҳакамлар

3.17.1. Мусобақаларни очиш, ёпиш, ғолибларни мукофотлашни ахборот ва тантанали маросимлар хизмат раҳбарияти бошқаради.

3.17.2. Ахборот ва тантанали маросим хизматидагилар қуйидагиларни таъминлашади:

а) қатнашувчилар, ҳакамлар, тамошабинлар, матбуот ходимларини ахборот билан таъминлашни ташкил қилиш учун ҳамма воситалардан фойдаланиш (радио, стационар ва ҳаракатли табло, ахборот деворлари);

б) ахборот бригадаси иши, тақдирлаш, ўйингоҳ радиотўлқинларини (ўзаро ва мусобақанинг асосий дастури билан) мослаштириш;

в) мусобақа ташкилотчилари билан бирга ғолибларни тақдирлаш;

г) мусобақани тантанали очилиш ва ёпилиш маросимларини ўтказишга ёрдамлашиш.

3.17.3. Хизмат аъзолари сафига радиоахборот бўйича, ўйингоҳ, ахборот таблоси бўйича ҳакамлар гуруҳи қўшилади.

3.17.4. Хизмат иши олдиндан тузилган иккита жадвал асосида олиб борилади:

а) радиоахборотчилар ва стационар таблочилар иши;

б) мусобақа ғолиблари ва совриндорларини тақдирлаш.

3.17.5. Радиоахборот гуруҳи маълумот берадиганлардан (диктторлар) иборат бўлиб, улардан бири гуруҳнинг катта ҳаками, қолганлари ёрдамчилари ҳисобланиб, уларни сони мусобақанинг ҳажми ва миқёсига боғлиқ бўлади. Юқори миқёсли мусобақаларда катта ҳакам тайинланади ва у бригада ишига раҳбарлик қилади.

Ахборотчилар:

а) спортчилар фамилияси, исми, қайси жамоа аъзоси ва унинг спорт натижаларини эълон қилишади ҳамда мусобақа ўтказилиши билан боғлиқ бўлган ахборотни томошабинлар, қатнашувчилар, матбуот ходимлари ва ҳакамларга етказишади;

б) ўз ишларида котибларнинг материаллардан, статистик кўрсаткичлардан фойдаланишади.

3.17.6. Радиоахборот гуруҳи инструктаж ташкил қилиб, айрим турлар бўйича мусобақа ўтказиш жойларида таблолардаги бригадалар ишини назорат қилишади.

3.17.7. Ахборотчилар мусобақанинг маълум тури бўйича ахборот олиб бориш учун олдиндан тайёрланишлари керак. Ахборотчиларнинг иши мусобақа натижаларини эълон қилиш билан бирга томошабинлар орасида енгил атлетикани тарғибот қилиш лозим. Ўйингоҳларда стационар таблолар сонига қараб таблолар бригадаси тузилади. Улар олдиндан тайёрланган шакллар ва жадвалга асосланиб ўз ишини ташкил қилишади:

а) забеглардаги ва гуруҳлардаги қатнашувчилар таркиби;

б) қатнашувчиларнинг натижалари;

в) жамоаларнинг оралиқдаги ва якуний натижалари;

г) тантанали маросимларни ўтказишдаги махсус текстлар.

3.17.9. Қатнашувчиларнинг кўрсатган натижалари қисқа вақт ичида табло гуруҳига етказилиши керак.

3.17.10. Намойиш таблосида кўрсатилган натижалар расмий ҳисобланади.

3.17.11. Тақдирлаш бўйича ҳакамлар гуруҳи ташкил қилиниб, улар тақдирлаш бўйича катта ҳакам раҳбарлигида ишлайди. Тақдирлаш бўйича катта ҳакам мусобақа ўтказувчи ташкилот вакили билан биргаликда олдиндан тасдиқланган жадвал бўйича мусобақа ғолибларини тақдирлайди.

3.17.12. Тақдирлаш бўйича ҳакамлар мусобақа ўтказувчи ташкилот билан биргаликда фахрий ёрлиқлар, медаллар ва ҳ.к.ларни тайёрлаб, тақдирлаш вақтида топширишади, мукофотларни олиш учун чиқувчи қатнашувчи-совридорларни тайёрлашади, мусобақа ўтказувчи ташкилот белгилаган кишиларни мукофотлашга ва қатнашувчиларни мукофотлаш жойига олиб чиқишга жалб қилишади, ўз ҳаракатларини ахборот ва тантанали маросимлар бўйича бош ҳакам ёрдамчиси билан, агар у бўлмаса ахборот ҳакамлари ва радиотўлқин билан боғланишлари керак. Тақдирлаш бўйича ҳакамлар мукофотлаш билан боғлиқ бўлган ҳужжатларни олиб боришлари керак.

3.17.13. Тақдирлаш бўйича ҳакамлар мусобақанинг очилиши ва ёпилиши маросимларида ҳам кўмаклашишади.

3.18. Қатнашувчиларни мусобақага тайёрлаш хизматидаги ҳакамлар

3.18.1. Юқори миқёсли мусобақаларда қатнашувчиларни мусобақага тайёрлаш хизмат раҳбарияти бошқаради.

3.18.2. Қатнашувчиларни мусобақага тайёрлаш хизматидаги ҳакамлар:

а) бадан қиздириш жойларида қатнашувчиларни тартиб-интизом сақлашларини таъминлаш;

б) йиғилиш жойларида баённомага асосан қатнашувчиларни келганликларини;

в) баённомага қатнашувчилар келганлигини белгилаш;

г) қатнашувчиларни шу тур бўйича мусобақа ўтказувчи ҳакамлар гуруҳи раҳбари бошчилигида мусобақа ўтказиладиган жойга олиб чиқиш;

д) юқори миқёсли мусобақаларда спортчи йиғилиш жойига келмаса ёки кўкрак рақами баённомадагига тўғри келмаса, бу ҳақида мусобақа нозимига (диспетчерига) хабар бериш.

3.18.3. Юқори миқёсли мусобақаларда қатнашувчиларнинг бадан қиздиришларини ташкил қилиш ва уларни йиғилиш жойларида назорат қилиш учун алоҳида ҳакамлар гуруҳи тузилади.

3.19. Ахборот техникаси ва алоқа хизматидаги ҳакамлар

3.19.1. Фақат юқори миқёсли мусобақаларда ахборот техникаси ва алоқа хизматидаги ҳакамлар тузилади, қолган мусобақаларда эса уларни вазифаси асбоб-ускуна ва жиҳозларни тайёрлаш хизматчилари зиммасига юкланади.

3.19.2. Мазкур мусобақада бўлган ахборот техникаси ишини назорат қилишни таъминлайди, айниқса:

а) фотофиниш ва автохронометраж тармоқлари;

б) сакраш ва улоқтириш мусобақаларда натижаларини ўлчовчи автоматлаштирилган аппаратуралар;

в) шамол тезлигини ўлчовчи қўрилмалар;

г) ҳаракатланувчи таблолар;

д) ҳакамлар орасидаги алоқа воситалари (телефон, радио).

Хизмат ҳакамлари қуйидагиларни таъминлаш керак:

а) инструктаж ўтказиш, ахборот техникаси ва ҳакамлар гуруҳи орасида алоқа воситалари қўлланилганда ёрдам бериш ва назорат қилиш;

б) аппаратуралар ишини таъминловчи техник ҳакамлар билан доимий оператив алоқада бўлиш;

в) 3.19.2.а-3.19.2.в бандларда кўрсатилганларни 1.9.2.е бандининг талабларига асосланиб аппаратуралардаги паспортлар сонини назорат қилиш.

3.19.4. Ҳакамлар орасидаги алоқа воситалари ишини таъминлаш хизмати.

3.20. Тиббий таъминот хизмати

3.20.1. Бош ҳакам аъзолари сафига кирувчи мусобақанинг катта шифокори ёки тиббий қисм бўйича бош ҳакам ёрдамчиси;

а) талабнома берилиши вақтида қатнашувчилар учун бериладиган тиббий ҳужжатларни тўғри-нотўғри эканлигини текширади ва мусобақага фақат соғлом спортчилар қатнашишини назорат қилади;

б) мусобақа жараёнида қатнашувчилар устидан тиббий назорат олиб боради;

в) махсус кўрсаткичлар бўйича (касал бўлиши, жароҳатланиши ва ҳ.к.) қатнашувчиларни тиббий-назорат текширишни амалга ошириб, мусобақани давом эттириши ҳақида якуний маълумот беради, агар қатнашувчи мусобақадан четлатилса, бу ҳақида рефери ёки бош ҳакамни хабардор қилади;

г) мусобақа ўтказилиш жараёнида тозалик-гигиеник талабларга амал қилинишини текширади;

д) мусобақа ва бадан қиздириш жойларида тиббий ёрдам кўрсатишни таъминлайди;

е) 20 км дан ортиқ югуриш ва спортча юриш мусобақаларида қатнашувчиларни тиббий текширишдан ўтказиб, мазкур мусобақага қатнашиши мумкин ёки мумкин эмаслигини аниқлайди;

ж) югуриш ва юриш мусобақаларида сув ичиш пунктларини ташкил қилишга ва ишлашига бевосита қатнашади, махсус ичимликлардан индивидуал фойдалинишни назорат қилиб, унга рухсат беради;

з) мусобақа якунида бош ҳакам ва мусобақа ўтказувчи ташкилотга тиббий-хизмат санитар таъминот ҳақида ҳисобот беради. Ҳисоботга ўз таклифларини ҳам киритади.

3.20.2. Қатнашувчилар сони кўп бўлиб, мусобақа дастурининг ҳажми катта ёки масштаби йирик бўлганда, тиббий хизмат раҳбарига қўшимча тиббий ишчилар ва тиббий машиналар ажратилади.

3.21. Комендантлик хизмати

3.21.1. Юқори миқёсли мусобақаларда комендантлик хизмати ташкил этилади ва уни хизмат раҳбари бошқаради. Қолган мусобақаларда комендантлик хизмати ишини мусобақа коменданти, бош ҳакам ёрдамчилари, гуруҳларнинг катта ҳакамлари бажаришади.

3.21.2. Комендантлик хизмати:

а) енгил атлетиканинг алоҳида турлари бўйича рефери билан, бош ҳакам ёрдамчилари ва катта ҳакамлар билан биргаликда мусобақа ўтказилиш жойларида тартиб сақланишни таъминлайди;

б) спорт иншоотлари маъмурияти билан биргаликда бадан қиздириш жойларида, қатнашувчилар, ҳакамлар ва матбуот учун ажратилган хоналарда ўрнатилган тартиб сақланишини таъминлаш;

в) ҳакамлар ҳайъати хизмат хоналари мебель ва жиҳозлар билан таъминланишига масъул шахс ҳисобланади.

3.21.3. Комендантлик хизмати ўз вазифаларини жамоа тартибини сақловчи органлар ва спорт иншоотлари маъмурияти билан биргаликда олиб боради.

3.22. Мусобақа диспетчерлари (нозимлари)

3.22.1. Юқори миқёсли мусобақаларда диспетчерлик (нозимлик) гуруҳлари тузилади, бошқа мусобақаларда эса керак бўлиб қолган тақдирдагина мусобақа диспетчери тайинланади.

3.22.2. Нозим (диспетчер) мусобақа жадвалининг бажарилишини назорат қилувчи бош ҳакам ёрдамчисидир.

3.22.3. Нозим (диспетчер) қуйидаги фаолиятларни бажаради:

а) нозимлик (диспетчерлик) жадвалининг лойиҳасини тайёрлайди, унда гуруҳларнинг ишлаш даври кўрсатилади (қатнашувчиларни рўйхат билан текшириш вақти, спортчиларни мусобақа жойига чиқиш вақти, ҳар бир уринишини бажарилиши, забеглар ғолибларини мукофотлаш ва ҳ.к.), диспетчерлик жадвалини мусобақа бош ҳаками тасдиқлаши керак;

б) нозимлик (диспетчерлик) жадвалини бажарилиши, асбоб-ускуна ва жиҳозларни олиб келиш ва йиғиштириш режа-жадвал ишини назорат қилади (3.16.2. бандга қаралсин);

в) агар жадвалдаги кўрсатмалар бузилса рефери, хизмат раҳбарлари ёки бош ҳакам ёрдамчиси томонидан тезкор чоралар кўрилади;

г) спортчиларни йиғилиш жойларида мусобақага келмаган қатнашувчилар, кўкрак рақами ўзгартирилганлиги ва ҳ.к.лар ҳақида ахборот олиб тааллуқли гуруҳларга етказади.

3.23. Допингга қарши назорат бўйича ҳакамлар

3.23.1. Допингга қарши назорат ўтказиладиган мусобақаларда уни ўтказишга ёрдам бериш учун ҳакамлар ажратилади (2.4.4. бандга қаралсин).

3.23.2. Допингга қарши назорат бўйича ҳакамлар назорат ўтказувчи мутахассис раҳбарлигида ишлашади ва текшириш жойига келган қатнашувчиларни белгилашади.

3.24. Инспектор-ҳакамлар

3.24.1. Шаҳар миқёсидаги ҳамда юқори тоифали мусобақаларда мусобақа уюштирувчи ташкилот ва ҳакамлар ҳайъати президиуми томонидан, олдиндан юқори тоифали ҳакамлардан бири инспектор (инспекторлик гуруҳи) қилиб сайланади.

3.24.2. Инспектор-ҳакамлар:

а) мусобақага тайёргарлик кўриш ва ўтказиш сифатини ҳар томонлама баҳолайди. Бош ҳакамлар ҳайъати билан биргаликда мусобақа ўтказиш жойини қабул қилишга, асбоб-ускуна, жиҳозлар паспортларининг 1.9.2.е-банддаги талабларга жавоб бериши, ўлчов қўлланмалари, секундомерлар ва ҳакамларнинг бошқа аппаратураларини текшириш;

б) мазкур мусобақадаги ҳакамлар ишини ўрганиб, қоидаларга риоя қилиш регламентини бажарилиши, жадвал, маросимлар ва ҳ.к.ларга асосий диққатни жалб қилади;

в) лозим бўлганда бош ҳакамлар ҳайъатига ёрдам беради ва уларни ишини баҳолайди;

г) мусобақадаги ҳакамлар ҳайъатининг йиғилишларида қатнашади;

д) рефери ёки ҳакамлар ёрдамчиси билан биргаликда ҳакамлар гуруҳи ва алоҳида ҳакамлар ишини баҳолайди;

е) баҳолаш қоғозида (3.3.2. бандга қаралсин) кўрсатилганига асосланиб, мазкур мусобақани қисмларига бўлиб баҳолаш лойиҳасини тайёрлайди;

ж) ҳакамлар томошабинлар ва қатнашувчиларнинг мусобақа жойларида тартиб сақлашларига алоҳида эътибор бериб (айниқса, улоқтириш мусобақаларида ва шоссе бўйлаб югуришда) лаппак ва босқон улоқтиришда, снарядлар ва мусобақа жойидаги хавфсизлик тўсиқларининг текширилишини ташкил қилишади.

3.24.3. Инспектор-ҳакамлар бош ҳакамлар ҳайъати сафига кириб, мусобақани ўтказувчи ташкилот ва тааллуқли ҳакамлар ҳайъати президиумига бўйсунади.

3.24.4. Инспектор мусобақа якунлангандан сўнг беш кун мобайнида ҳакамлар ҳайъати президиумига ҳисобот беради. Ҳисоботга ўтган мусобақани қисқача ёритади, яхши ва ёмон томонларини кўрсатади.

3.25. Апеляцион жюри

3.25.1. Юқори миқёсли мусобақаларда, мусобақа ўтказувчи ташкилот апеляцион жюри тузиб, унинг таркибига шу ташкилотни енгил атлетика федерацияси бўйича аъзоси ва мазкур мусобақанинг инспектори (инспекторлар гуруҳининг раҳбари) киради. Жюри аъзолари 3-5 кишидан иборат бўлади.

3.25.2. Жюри аъзоларининг асосий вазифаси олдин кўриб чиқилиб, қабул қилган норозиликлар якунини қайта кўриб чиқишдан иборат (1.7.2. бандга қаралсин). Норозиликлар бўйича апеляцион жюрини фикри охирги ҳисобланади.

3.25.3. Жюри аъзолари мусобақа жараёнида ҳакамлар, рефери ва бошқа шахслар ишига қўшилмай, ўзгартиришлар киритишга таклифнома бериш ҳуқуқига эгадир. Рефери ва бошқа ҳакамлар билан суҳбатлашгандан сўнг таклифномалар қабул қилиш мумкин.

4. ЮГУРИШ ВА СПОРТЧА ЮРИШ МУСОБАҚА ЎТКАЗИЛИШ ЖОЙИ ВА ЖИҲОЗЛАРИ

4.1. Умумий қисм

4.1.1. Югуриш ва спортча юриш мусобақалари ўтказилганда (кросс, шоссе ва шаҳар кўчаларида югуриш ва спортча юришдан ташқари) югуриш йўлаклари тўғри ёки айланма шаклда бўлиши керак.

4.1.2. Тўғри югуриш йўлагини мусобақа ўтказиладиган масофа туридан тахминан 18-20 м дан ортиқ бўлиши керак (3-5 м старт чизиғигача ва 15 м гача финиш чизиғидан сўнг).

Очиқ ҳавода ўтказиладиган мусобақаларда айланма югуриш йўлагининг узунлиги 200 м дан 400 м гача бўлиши мумкин.

Айланма югуриш йўлагининг кўриниши қуйидагилардан иборат: узунлиги бир-бирига мос 2-та паралел тўғри чизиқ. Улар ўзаро иккита бир хил бурилиш билан боғланган.

400 м ли айланма югуриш йўлагининг кўриниши:

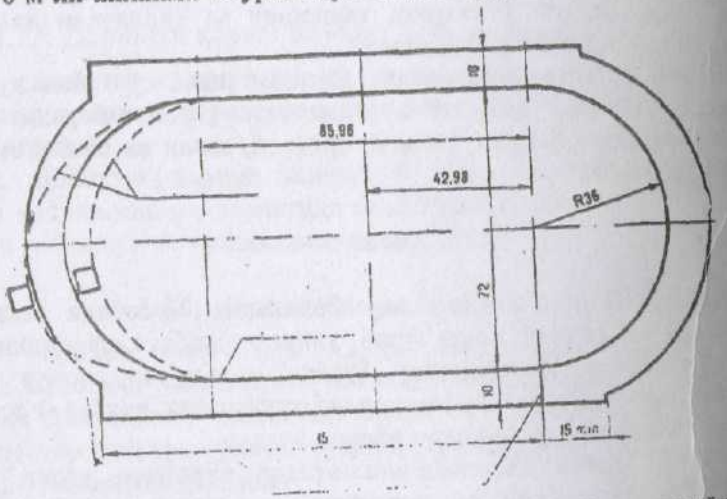

1-расм. Спорт арепалари ўйингоҳидаги 400 м ли югуриш йўлагининг кўриниши. *а) тўғри йўлакнинг эни: шаҳар ва вилоят миқёсидаги мусобақалар учун - 7,5; республика миқёсидаги ва ундан юқори мусобақаларда - 10, 11.25 ёки 12,5; б) бурилишда йўлакнинг эни: шаҳар ва вилоят миқёсидаги мусобақаларда 7,5; республика миқёсида ва ундан юқори мусобақаларда - 10; $в_1$, $в_2$ тўсиқлар оша югуриш учун сувли чуқурнинг жойлашиши; г) тўғри йўлак бўйлаб югуришда старт бериш учун ажратилган жой; д) тўлиқ айлана масофадан қисқа бўлган масофаларга старт бериш учун ажратилган жой; е) айлана масофанинг ярмидан ортиқ масофаларга старт бериш учун ажратилган жой.*

4.1.3. Алоҳида йўлакчалар бўйлаб ўтказиладиган югуришнинг ҳамма турлари (5.1.1.-бандга қаралсин) ҳар бир йўлакчанинг эни 1.25 м ни ташкил қилиб, югуриш йўлагини устига чизилган чегара чизиқлари билан белгиланади. Югурувчилар ҳаракати бўйлаб чизиқнинг эни унинг йўлакчаси энига киради.

Айрим ҳолларда (ғовлар оша югуришдан ташқари) жойнинг шароитига қараб алоҳида йўлакчаларнинг эни 0.05-0.1 м га қисқартирилиши мумкин.

8 та алоҳида йўлакчалари бўлмаган ўйингоҳларда старт алоҳида йўлакчалардан (600.800.1000 м га югуришда ҳар бир йўлакчанинг эни 0.625 м) йўлакчанинг ярмига қисқартирилиши мумкин (5.1.1.-банд). Бу ҳолда ҳамма қатнашувчилар учун йўлакчаларнинг эни бир хил бўлиб, 5.1.2.-банд - умумий йўлакдан югуриш кўрсатмаларидан ошмаслиги керак. Шаҳар ва вилоят миқёсида ўтказиладиган мусобақаларда югуриш йўлаги камида 6 та алоҳида йўлакчадан иборат бўлиши керак. Республика ва ундан юқори миқёсли мусобақаларда айланма бўйича 8 та алоҳида йўлакчалар ва финишдаги тўғриликда 8-10 та алоҳида йўлакчалар бўлиши лозим.

4.1.4. Айланма югуриш йўлагининг ички параметри бўйлаб бровка ўтказилади. У йўлакдан 50 мм кўтарилган, эни 50 мм гача бўлади. Бровканинг устки қисми айланма бўлиши керак. Бровка оқ рангга бўялиши лозим.

4.1.5. Югуриш йўлаги устини эгилганлигини, югуриш йўналиши бўйлаб 1:1000 дан ошмаслиги ва кўндаланг йўналиш бўйича (ички бровка томонга) 1:100 дан ошмаслиги керак. Айланиш йўлагининг ички бровкаси бир горизонтал яссиликда ётиши керак.

4.1.6. Айланма югуриш йўлагининг узунлиги ҳамда ундаги алоҳида йўлакчалар бутун айлана йўлак (ундаги 1-алоҳида йўлакча) учун бровканинг ташқи чеккасидан 0,3 м масофада жойлашиб, ички бровкаси кўтарилган шартли ҳисоблаш чизиқларидан амалга оширилади. Қолган йўлакчалар учун эса йўлакчанинг икки чегара чизиғини ташқи четидан 0,2 м қолдирилиб ўлчанади (1-расмга қўшимча қаралсин).

Агар югуриш йўлагининг бурилишларида ички бровка кўтарилмаган бўлса (масалан, тўсиқлар оша югуришда, сувли чуқур томонидаги бурилишда), унда бровкани диаметрига мос келадиган арқон, шланга ёки эни 50 ммли чизиқ билан белгиланиб, чизиқнинг устига ҳар 4 м масофага байроқчалар ўрнатилиши керак. Байроқчаларнинг шакли 0,25х0,2 м, дастаси югуриш йўлағидан 0,45-0,5 м баланд бўлиши керак. Агар йўлакчанинг ички чегараси

фақат чизиқ билан белгиланган бўлса, йўлакчанинг узунлиги шу қисмида ички чегара чизиғидан 0.2 м қолдириб ўлчанади.

4.1.7. Тўғри югуриш йўлагининг устига алоҳида йўлакчаларнинг чегара чизиқларидан ташқари (4.1.3.-банд) қуйидаги белгилар ҳам чизилади:

а) ҳамма масофаларнинг финиши. Бирор-бир тўғри йўлакнинг охирида, бурилиш билан кесишган жойда, ички бровкага тўғри бурчак остида югуриш йўлагининг кўндаланг кесими бўйлаб белгиланади;

б) алоҳида йўлакчалардаги старт чизиғи ҳар бир йўлакчанинг кўндаланг кесими бўйлаб белгиланади;

в) умумий йўлак бўйлаб старт чизиғи шундай белгиланиши керак-ки, старт чизиғини хоҳлаган нуқтасидан югурувчиларнинг умумий йўлакка ўтишлари тахмин қилинадиган жойгача босиб ўтадиган масофалари бир хил бўлиши керак;

г) алоҳида йўлакчалардан умумий йўлакка ўтиш чизиғи, алоҳида йўлакчалар бўйлаб югуришдагидан йўлак бурилишнинг охирида тўғри йўлак билан тўқнашган жойидан (5.1.1.;5.10.5. бандлар) бошланади. Бу чизиқнинг ҳамма нуқталари тўғри йўлак (иккинчи бурилиш билан тўқнашган жойидан) охирида бровка нуқтасидан бир хил масофага силжиши керак;

д) эстафетали югуришда таёқча узатиш зоналарнинг чегаралари, 200 м ли зонани белгиловчи 2 та кўндаланг чизиғидан, бошланадиган босқичдан 10 м масофага олд ва орқа томонларидан белгиланади. Умумий йўлак бўйлаб югурилганда бу чизиқлар умумий югуриш йўлагининг кўндаланги бўйлаб чизилади. Бу чизиқларда югуриш йўналиши бўйлаб 45° бурчак остида ҳар бирининг узунлиги 0,15 мм зонани ичига йўналтирилган тўғри чизиқлар ўтказилади;

е) эстафета босқичлари 200 м гача (200 м ҳам киради) бўлган масофаларга алоҳида йўлакчалар бўйлаб югурилганда, ҳар бир йўлакчанинг узатиш зонасига 10 метр қолганда, йўлакчаларнинг чегара чизиқлари бўйлаб ҳисобланган бир-бирига йўналтириб узунлиги 0,25 м ли югуриш бошланадиган чизиқлар чизилади (5.10.6.-банд);

ж) қатнашувчиларни йиғиш чизиғи умумий йўлак бўйлаб старт чизиқларига параллел белгиланиб, улардан тахминан 3 м орқада жойлашади (3.6.9. банднинг в; 5.2.2. банд);

з) финиш чизиғигача 5 м қолганини белгиловчи чизиқлар финиш чизиғидан ҳисобланиб, унга параллел қилиб умумий йўлакнинг кўндаланг кесими бўйлаб ҳар бир 1 м дан кейин

ўтказилади (2-расм). Бунда финишгача 3 ва 5 м қолганда чизиқлар яхлит чизиқ билан чизилиб, 1, 2 ва 4 м қолганини белгиловчи чизиқлар эса алоҳида йўлакчаларнинг чегара чизиқларидан бир хил масофада жойлашган бўлиб, ҳар бирининг узунлиги 0,5 м ли чизиқлар билан узилиб-узилиб чизилиши мумкин. Финиш чизиғига 1 м қолганда томошабинлар ва ҳакамлар учун рақамлар ёзилади (шакли 0,4 м гача; улар ички бровкадан бошланиб, йўлакчаларни тартибини кўрсатади). Қатнашувчиларнинг йиғилиш чизиғидан ташқари ҳамма белгиларини эни 50 ммли яхлит чизиқлар билан белгиланади. Қатнашувчиларнинг йиғилиш чизиғини эни 300 мм бўлиб, узилиб-узилиб чизилади.

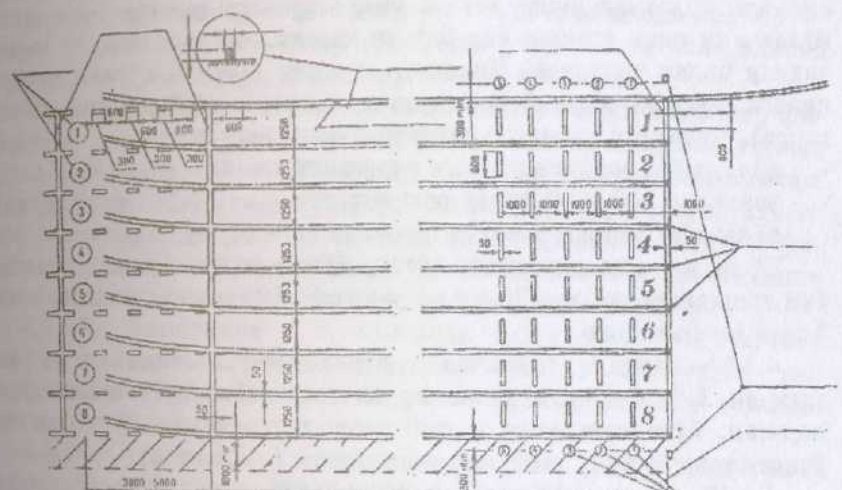

2-расм

Стартни белгиловчи чизиқнинг эни масофанинг размерига киради, финиш чизиғини эни эса кирмайди. Алоҳида йўлакчалардан умумий йўлакчага ўтиш қисми умумий йўлакдан югуриб ўтилганининг кесимига киради.

Узатиш зоналаридаги иккала чегара чизиқларининг эни зона ҳажмига кириб, эстафетали қисқа масофаларга югуриш босқичлардаги югуриш бошланадиган чизиқларнинг эни 10 мм ли югуриш зонасининг шаклига киради.

Югуриш йўлагидаги ҳамма белгилар оқ рангга бўялади. Фақат қуйидагилардан ташқари:

- 800 м га югуришда старт чизиқлари яшил рангда;
- 4х200 ва 4х400 м эстафетали югуриш старт чизиқлари, йўлакча оқ рангли бўлса қора, қорамтир рангли бўлса қизил бўёқда чизилади;
- 4х200 м эстафетали югуришда алоҳида йўлакчалардан умумий йўлакка ўтиш, эстафета таёқчасини узатиш зоналарининг чегаралари ва 2-, 3-босқичдаги югуриш бошланиш чизиқлари ҳамда 4х400 м эстафетали югуришда 2-босқичдаги узатиш зоналарининг чегаралари сариқ рангга бўялади;
- вақтинчалик бровка ва тўсиқлар оша югуришнинг старт чизиқлари кўк рангга бўялади.

Тўсиқлар оша югуришда тўсиқлар ўрнатиладиган жойлар алоҳида йўлакчаларнинг чегара чизиқларининг иккала томонидан йўлакчани ички томони бир-бирига қаратилган узунлиги 30 м чизиқлар билан чизилади. Чизиқларнинг эни (10 мм) тўсиқлар орасидаги масофа кирмайди (югуриш йўналиши бўйлаб ҳисобланганда). Чизиқлар қуйидаги рангларда чизилиши керак:

- аёллар 100 м тўсиқлар оша югурганда қизил;
- эркаклар 110 м тўсиқлар оша югурганда қора;
- аёллар ва эркаклар 400 м тўсиқлар оша югурганда оқ.

Тўсиқлар оша югуришда тўсиқ, йўлак устига бровка олдидан ёки ташқарисидан эни 30 мм ва узунлиги 100 мм кўк рангли чизиқ билан белгиланади.

4.1.9. Алоҳида йўлакчалар бўйлаб югурилганда старт чизиғидан 3-5 м орқада ҳакамлар ва томошабинларга яхши кўринадиган, йўлакчаларнинг тартиб рақамлари ёзилган кўрсаткичлар ўрнатилиши керак (ҳисоб ички бровкадан бошланади).

4.1.10. Алоҳида йўлакчалар бўйлаб 400 м гача бўлган масофалар (400 м) ҳам киради. Масофалар стартида колодкалардан фойдаланиш мумкин. Улар эркин, мустаҳкам конструкцияли бўлиб, депсиниш майдонини эгаллаши ҳамда улар орасидаги масофани бошқарадиган, лекин спортчининг старт олишини енгиллаштирувчи пружина ёки бошқа қўлланмалар бўлмаслиги керак. Колодкалар ташиб келтириладиган ва енгил ўрнатиладиган бўлишлари керак. Жуфт колодкалар сони алоҳида йўлакчалар сонидан кам бўлмаслиги керак. Ҳар бир спортчида шахсий старт колодкаси бўлиши ва бошқа қатнашувчиларга фойдаланиш учун бермаслиги мумкин.

Халқаро ва республика миқёсидаги мусобақаларда қатнашувчилар мусобақа ўтказувчи ташкилот рухсат берган старт колодкаларидан фойдаланишлари шарт.

4.1.11. Финиш чизиғининг югурувчиларга яқин чеккаси (финиш яссилиги) бўйлаб ўтувчи вертикал яссилик давомида югуриш йўлагини иккала томонида, унинг ташқарисидан камида 0,3 м масофада, баландлиги 1,4 м (йўлакнинг устидан ҳисоблаганда) 2 та финиш стойкалари ўрнатилади ва мустаҳкамланади. Стойкаларнинг кўндаланг кесими 80х20 мм. Стойкалар йўлакка ўзининг силлиқ томони билан қаратилиши керак. Стойкаларнинг югурувчиларга яқин чети финиш яссилиги билан бир баландликда бўлиши керак (2-расм). Стойкаларнинг шу четига лента ўрнатилади.

Лента (ип) эркаклар ва ёшлар учун 1,22 м баландликка тортилади, қолган қатнашувчилар гуруҳлари учун 1,1 м баландликка тортилади. Бунинг учун стойкаларга белги чизилади.

Йўлакдан кўндаланг тортиладиган лентани икки томондан финишдаги ҳакамлар ушлаб туришади. Лентага қатнашувчи тегиши билан уни тезда қўйиб юборишади. Лентани стойкага маҳкамлаш тақиқланади. Жунли ип стойкага боғланиб, маррага етиб келган спортчи томонидан узилади. Қаттиқ шамол финиш лентасини финиш яссилигидан сурганда ҳамда хронометрловчи автоматлашган қурилмалар ишлатилганда финиш лентаси қўлланилмайди.

4.1.13. Финишгача 5 м қолганда белгиловчи чизиқларнинг шартли давомига югуриш йўлагининг иккала томонидан, уни ташқарисидан 0,3 м дан кам бўлмаган 0,15 м ли икки томонли кўрсаткичлар қўйилади.

4.1.14.Югуриш йўлакчани ташқи томонига (ёки иккала томонидан), унинг яқин чегарасидан кам бўлмаган масофага, финиш чизиғининг қаршисига (тасаввур қиладиган давомига) финишдаги ҳакамлар ва хронометрчи ҳакамлар учун ҳакамлар вишкаси ўрнатилиши керак. Финиш олдида югуриш бўйича котибларга жой ажратилиши ҳам кўзда тутилиши керак. Бу ҳакамлар гуруҳига финиш давоми бўйлаб трибуналарга жойлашган махсус жойларни ажратиш тасвия қилинади.

4.1.15. Хронометрчи ҳакамлар ва финишдаги ҳакамларнинг эстафета босқичлардаги тайёргарлигини билдирувчи сигнали старт берувчи ҳакамга етказиш учун рангли байроқчалар ёки светофорга ўхшаган қурилмалардан фойдаланиш мумкин.

4.1.16. Югуришда йўл бошловчини охирги айланмага кетганлигини билдириш учун финишда қўнғироқ бўлиши керак.

4. ЮГУРИШ ВА СПОРТЧА ЮРИШ МУСОБАҚА ЎТКАЗИЛИШ ЖОЙИ ВА ЖИҲОЗЛАРИ

4.1. Умумий қисм

4.1.1. Югуриш ва спортча юриш мусобақалари ўтказилганда (кросс, шоссе ва шаҳар қўчаларида югуриш ва спортча юришдан ташқари) югуриш йўлаклари тўғри ёки айланма шаклда бўлиши керак.

4.1.2. Тўғри югуриш йўлагини мусобақа ўтказиладиган масофа туридан тахминан 18-20 м дан ортиқ бўлиши керак (3-5 м старт чизиғигача ва 15 м гача финиш чизиғидан сўнг).

Очиқ ҳавода ўтказиладиган мусобақаларда айланма югуриш йўлагининг узунлиги 200 м дан 400 м гача бўлиши мумкин.

Айланма югуриш йўлагининг кўриниши қуйидагилардан иборат: узунлиги бир-бирига мос 2-та паралел тўғри чизиқ. Улар ўзаро иккита бир хил бурилиш билан боғланган.

400 м ли айланма югуриш йўлагининг кўриниши:

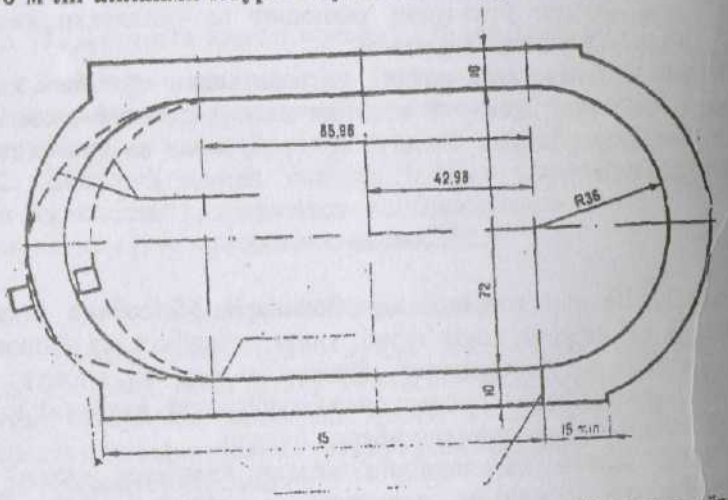

1-расм. Спорт арепалари ўйингоҳидаги 400 м ли югуриш йўлагининг кўриниши.
а) тўғри йўлакнинг эни: шаҳар ва вилоят миқёсидаги мусобақалар учун - 7,5; республика миқёсидаги ва ундан юқори мусобақаларда - 10, 11.25 ёки 12,5; б) бурилишда йўлакнинг эни: шаҳар ва вилоят миқёсидаги мусобақаларда 7,5; республика миқёсида ва ундан юқори мусобақаларда - 10; $в_1$, $в_2$ тўсиқлар оша югуриш учун сувли чуқурнинг жойлашиши; г) тўғри йўлак бўйлаб югуришда старт бериш учун ажратилган жой; д) тўлиқ айлана масофадан қисқа бўлган масофаларга старт бериш учун ажратилган жой; е) айлана масофанинг ярмидан ортиқ масофаларга старт бериш учун ажратилган жой.

4.1.3. Алоҳида йўлакчалар бўйлаб ўтказиладиган югуришнинг ҳамма турлари (5.1.1.-бандга қаралсин) ҳар бир йўлакчанинг эни 1.25 м ни ташкил қилиб, югуриш йўлагини устига чизилган чегара чизиқлари билан белгиланади. Югурувчилар ҳаракати бўйлаб чизиқнинг эни унинг йўлакчаси энига киради.

Айрим ҳолларда (ғовлар оша югуришдан ташқари) жойнинг шароитига қараб алоҳида йўлакчаларнинг эни 0.05-0.1 м га қисқартирилиши мумкин.

8 та алоҳида йўлакчалари бўлмаган ўйингоҳларда старт алоҳида йўлакчалардан (600.800.1000 м га югуришда ҳар бир йўлакчанинг эни 0.625 м) йўлакчанинг ярмига қисқартирилиши мумкин (5.1.1.-банд). Бу ҳолда ҳамма қатнашувчилар учун йўлакчаларнинг эни бир хил бўлиб, 5.1.2.-банд - умумий йўлакдан югуриш кўрсатмаларидан ошмаслиги керак. Шаҳар ва вилоят миқёсида ўтказиладиган мусобақаларда югуриш йўлаги камида 6 та алоҳида йўлакчадан иборат бўлиши керак. Республика ва ундан юқори миқёсли мусобақаларда айланма бўйича 8 та алоҳида йўлакчалар ва финишдаги тўғриликда 8-10 та алоҳида йўлакчалар бўлиши лозим.

4.1.4. Айланма югуриш йўлагининг ички параметри бўйлаб бровка ўтказилади. У йўлакдан 50 мм кўтарилган, эни 50 мм гача бўлади. Бровканинг устки қисми айланма бўлиши керак. Бровка оқ рангга бўялиши лозим.

4.1.5. Югуриш йўлаги устини эгилганлигини, югуриш йўналиши бўйлаб 1:1000 дан ошмаслиги ва кўндаланг йўналиш бўйича (ички бровка томонга) 1:100 дан ошмаслиги керак. Айланиш йўлагининг ички бровкаси бир горизонтал яссиликда ётиши керак.

4.1.6. Айланма югуриш йўлагининг узунлиги ҳамда ундаги алоҳида йўлакчалар бутун айлана йўлак (ундаги 1-алоҳида йўлакча) учун бровканинг ташқи чеккасидан 0,3 м масофада жойлашиб, ички бровкаси кўтарилган шартли ҳисоблаш чизиқларидан амалга оширилади. Қолган йўлакчалар учун эса йўлакчанинг икки чегара чизиғини ташқи четидан 0,2 м қолдирилиб ўлчанади (1-расмга қўшимча қаралсин).

Агар югуриш йўлагининг бурилишларида ички бровка кўтарилмаган бўлса (масалан, тўсиқлар оша югуришда, сувли чуқур томонидаги бурилишда), унда бровкани диаметрига мос келадиган арқон, шланга ёки эни 50 ммли чизиқ билан белгиланиб, чизиқнинг устига ҳар 4 м масофага байроқчалар ўрнатилиши керак. Байроқчаларнинг шакли 0,25х0,2 м, дастаси югуриш йўлагидан 0,45-0,5 м баланд бўлиши керак. Агар йўлакчанинг ички чегараси

фақат чизиқ билан белгиланган бўлса, йўлакчанинг узунлиги шу қисмида ички чегара чизиғидан 0.2 м қолдириб ўлчанади.

4.1.7. Тўғри югуриш йўлагининг устига алоҳида йўлакчаларнинг чегара чизиқларидан ташқари (4.1.3.-банд) қуйидаги белгилар ҳам чизилади:

а) ҳамма масофаларнинг финиши. Бирор-бир тўғри йўлакнинг охирида, бурилиш билан кесишган жойда, ички бровкага тўғри бурчак остида югуриш йўлагининг кўндаланг кесими бўйлаб белгиланади;

б) алоҳида йўлакчалардаги старт чизиғи ҳар бир йўлакчанинг кўндаланг кесими бўйлаб белгиланади;

в) умумий йўлак бўйлаб старт чизиғи шундай белгиланиши керак-ки, старт чизиғини хоҳлаган нуқтасидан югурувчиларнинг умумий йўлакка ўтишлари тахмин қилинадиган жойгача босиб ўтадиган масофалари бир хил бўлиши керак;

г) алоҳида йўлакчалардан умумий йўлакка ўтиш чизиғи, алоҳида йўлакчалар бўйлаб югуришдагидан йўлак бурилишнинг охирида тўғри йўлак билан тўқнашган жойидан (5.1.1.;5.10.5. бандлар) бошланади. Бу чизиқнинг ҳамма нуқталари тўғри йўлак (иккинчи бурилиш билан тўқнашган жойидан) охирида бровка нуқтасидан бир хил масофага силжиши керак;

д) эстафетали югуришда таёқча узатиш зоналарнинг чегаралари, 200 м ли зонани белгиловчи 2 та кўндаланг чизиғидан, бошланадиган босқичдан 10 м масофага олд ва орқа томонларидан белгиланади. Умумий йўлак бўйлаб югурилганда бу чизиқлар умумий югуриш йўлагининг кўндаланги бўйлаб чизилади. Бу чизиқларда югуриш йўналиши бўйлаб 45° бурчак остида ҳар бирининг узунлиги 0,15 мм зонани ичига йўналтирилган тўғри чизиқлар ўтказилади;

е) эстафета босқичлари 200 м гача (200 м ҳам киради) бўлган масофаларга алоҳида йўлакчалар бўйлаб югурилганда, ҳар бир йўлакчанинг узатиш зонасига 10 метр қолганда, йўлакчаларнинг чегара чизиқлари бўйлаб ҳисобланган бир-бирига йўналтириб узунлиги 0,25 м ли югуриш бошланадиган чизиқлар чизилади (5.10.6.-банд);

ж) қатнашувчиларни йиғиш чизиғи умумий йўлак бўйлаб старт чизиқларига параллел белгиланиб, улардан тахминан 3 м орқада жойлашади (3.6.9. бандниг в; 5.2.2. банд);

з) финиш чизиғигача 5 м қолганини белгиловчи чизиқлар финиш чизиғидан ҳисобланиб, унга параллел қилиб умумий йўлакнинг кўндаланг кесими бўйлаб ҳар бир 1 м дан кейин

ўтказилади (2-расм). Бунда финишгача 3 ва 5 м қолганда чизиқлар яхлит чизиқ билан чизилиб, 1, 2 ва 4 м қолганини белгиловчи чизиқлар эса алоҳида йўлакчаларнинг чегара чизиқларидан бир хил масофада жойлашган бўлиб, ҳар бирининг узунлиги 0,5 м ли чизиқлар билан узилиб-узилиб чизилиши мумкин. Финиш чизиғига 1 м қолганда томошабинлар ва ҳакамлар учун рақамлар ёзилади (шакли 0,4 м гача; улар ички бровкадан бошланиб, йўлакчаларни тартибини кўрсатади). Қатнашувчиларнинг йиғилиш чизиғидан ташқари ҳамма белгиларини эни 50 ммли яхлит чизиқлар билан белгиланади. Қатнашувчиларнинг йиғилиш чизиғини эни 300 мм бўлиб, узилиб-узилиб чизилади.

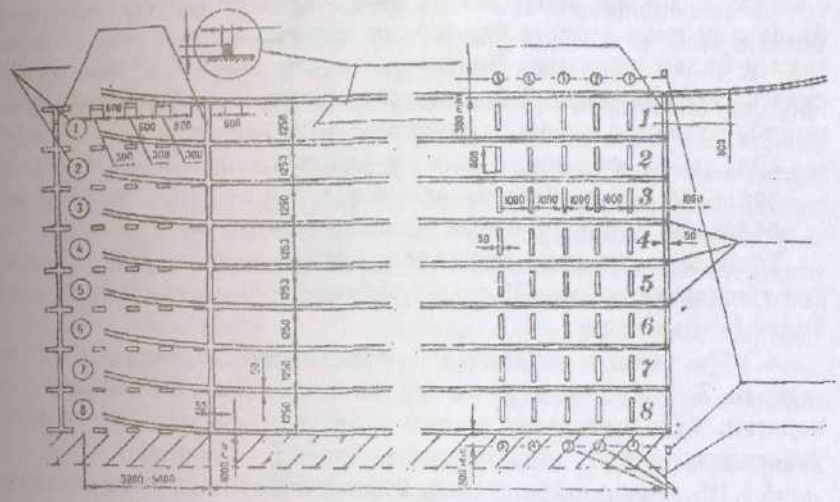

2-расм

Стартни белгиловчи чизиқнинг эни масофанинг размерига киради, финиш чизиғини эни эса кирмайди. Алоҳида йўлакчалардан умумий йўлакчага ўтиш қисми умумий йўлакдан югуриб ўтилганининг кесимига киради.

Узатиш зоналаридаги иккала чегара чизиқларининг эни зона ҳажмига кириб, эстафетали қисқа масофаларга югуриш босқичлардаги югуриш бошланадиган чизиқларнинг эни 10 мм ли югуриш зонасининг шаклига киради.

Югуриш йўлагидаги ҳамма белгилар оқ рангга бўялади. Фақат қуйидагилардан ташқари:

- 800 м га югуришда старт чизиқлари яшил рангда;
- 4х200 ва 4х400 м эстафетали югуриш старт чизиқлари, йўлакча оқ рангли бўлса қора, қорамтир рангли бўлса қизил бўёқда чизилади;
- 4х200 м эстафетали югуришда алоҳида йўлакчалардан умумий йўлакка ўтиш, эстафета таёқчасини узатиш зоналарининг чегаралари ва 2-, 3-босқичдаги югуриш бошланиш чизиқлари ҳамда 4х400 м эстафетали югуришда 2-босқичдаги узатиш зоналарининг чегаралари сариқ рангга бўялади;
- вақтинчалик бровка ва тўсиқлар оша югуришнинг старт чизиқлари кўк рангга бўялади.

Тўсиқлар оша югуришда тўсиқлар ўрнатиладиган жойлар алоҳида йўлакчаларнинг чегара чизиқларининг иккала томонидан йўлакчани ички томони бир-бирига қаратилган узунлиги 30 м чизиқлар билан чизилади. Чизиқларнинг эни (10 мм) тўсиқлар орасидаги масофа кирмайди (югуриш йўналиши бўйлаб ҳисобланганда). Чизиқлар қуйидаги рангларда чизилиши керак:

- аёллар 100 м тўсиқлар оша югурганда қизил;
- эркаклар 110 м тўсиқлар оша югурганда қора;
- аёллар ва эркаклар 400 м тўсиқлар оша югурганда оқ.

Тўсиқлар оша югуришда тўсиқ, йўлак устига бровка олдидан ёки ташқарисидан эни 30 мм ва узунлиги 100 мм кўк рангли чизиқ билан белгиланади.

4.1.9. Алоҳида йўлакчалар бўйлаб югурилганда старт чизиғидан 3-5 м орқада ҳакамлар ва томошабинларга яхши кўринадиган, йўлакчаларнинг тартиб рақамлари ёзилган кўрсаткичлар ўрнатилиши керак (ҳисоб ички бровкадан бошланади).

4.1.10. Алоҳида йўлакчалар бўйлаб 400 м гача бўлган масофалар (400 м) ҳам киради. Масофалар стартида колодкалардан фойдаланиш мумкин. Улар эркин, мустаҳкам конструкцияли бўлиб, депсиниш майдонини эгаллаши ҳамда улар орасидаги масофани бошқарадиган, лекин спортчининг старт олишини енгиллаштирувчи пружина ёки бошқа қўлланмалар бўлмаслиги керак. Колодкалар ташиб келтириладиган ва енгил ўрнатиладиган бўлишлари керак. Жуфт колодкалар сони алоҳида йўлакчалар сонидан кам бўлмаслиги керак. Ҳар бир спортчида шахсий старт колодкаси бўлиши ва бошқа қатнашувчиларга фойдаланиш учун бермаслиги мумкин.

Халқаро ва республика миқёсидаги мусобақаларда қатнашувчилар мусобақа ўтказувчи ташкилот рухсат берган старт колодкаларидан фойдаланишлари шарт.

4.1.11. Финиш чизиғининг югурувчиларга яқин чеккаси (финиш яссилиги) бўйлаб ўтувчи вертикал яссилик давомида югуриш йўлагини иккала томонида, унинг ташқарисидан камида 0,3 м масофада, баландлиги 1,4 м (йўлакнинг устидан ҳисоблаганда) 2 та финиш стойкалари ўрнатилади ва мустаҳкамланади. Стойкаларнинг кўндаланг кесими 80х20 мм. Стойкалар йўлакка ўзининг силлиқ томони билан қаратилиши керак. Стойкаларнинг югурувчиларга яқин чети финиш яссилиги билан бир баландликда бўлиши керак (2-расм). Стойкаларнинг шу четига лента ўрнатилади.

Лента (ип) эркаклар ва ёшлар учун 1,22 м баландликка тортилади, қолган қатнашувчилар гуруҳлари учун 1,1 м баландликка тортилади. Бунинг учун стойкаларга белги чизилади.

Йўлакдан кўндаланг тортиладиган лентани икки томондан финишдаги ҳакамлар ушлаб туришади. Лентага қатнашувчи тегиши билан уни тезда қўйиб юборишади. Лентани стойкага маҳкамлаш тақиқланади. Жунли ип стойкага боғланиб, маррага етиб келган спортчи томонидан узилади. Қаттиқ шамол финиш лентасини финиш яссилигидан сурганда ҳамда хронометрловчи автоматлашган қурилмалар ишлатилганда финиш лентаси қўлланилмайди.

4.1.13. Финишгача 5 м қолганда белгиловчи чизиқларнинг шартли давомига югуриш йўлагининг иккала томонидан, уни ташқарисидан 0,3 м дан кам бўлмаган 0,15 м ли икки томонли кўрсаткичлар қўйилади.

4.1.14.Югуриш йўлакчани ташқи томонига (ёки иккала томонидан), унинг яқин чегарасидан кам бўлмаган масофага, финиш чизиғининг қаршисига (тасаввур қиладиган давомига) финишдаги ҳакамлар ва хронометрчи ҳакамлар учун ҳакамлар вишкаси ўрнатилиши керак. Финиш олдида югуриш бўйича котибларга жой ажратилиши ҳам кўзда тутилиши керак. Бу ҳакамлар гуруҳига финиш давоми бўйлаб трибуналарга жойлашган махсус жойларни ажратиш тасвия қилинади.

4.1.15. Хронометрчи ҳакамлар ва финишдаги ҳакамларнинг эстафета босқичлардаги тайёргарлигини билдирувчи сигнали старт берувчи ҳакамга етказиш учун рангли байроқчалар ёки светофорга ўхшаган қурилмалардан фойдаланиш мумкин.

4.1.16. Югуришда йўл бошловчини охирги айланмага кетганлигини билдириш учун финишда қўнғироқ бўлиши керак.

4.1.17. Югуриш ва спортча юриш мусобақаларида натижаларни тўғри аниқлаш мақсадида тўла автоматлаштирилган электрон хронометрловчи асбоблар қўлланилиши керак. Бу асбоблар старт берувчи ҳакамлар тўппончадан ўқ отиши билан автомат тарзда ишга тушиб, тўхтовсиз ҳаракатланувчи вақт шкала плёнкасида спортчиларни финиш чизиғини кесиб ўтишларини аниқлайди.

Қатнашувчилар натижалари ва эгаллаган ўринлари махсус кўрув қурилмаларида плёнкани кўриб аниқланади. Иложи борича финишда 2 та камера бўлиши тасвия қилинади (йўлакчани иккала томонидан биттадан камера бўлиши керак).

4.1.18. Эстафетали югуриш учун эстафета таёқчалари бўлиши керак. Уларнинг сони қатнашувчи жамоалар сонидан кам бўлмаслиги керак.

Эстафета таёқчаси доира кесими рангли трубка бўлиб, усти силлиқ, бир хил қаттиқ материаллардан тайёрланган бўлиши керак. Эстафета таёқчасининг узунлиги 200-300 мм, вазни камида 50 ва кўпи билан 150 г бўлиши лозим. Болалар ва ўспиринлар гуруҳларида эстафета таёқчасининг диаметри 30 мм гача бўлиши лозим.

4.1.19. Спортча юриш ва югуриш мусобақалари ўйингоҳ югуриш йўлагида ўтказилганда 4.5.6. ва 5.8.4. бандларнинг кўрсатмаларига асосланиб, озуқаланиш пунктлари финиш чизиғи олдида ўрнатилиши керак. Унинг қўлланиши 4.5.6. бандга асосланиб амалга оширилади.

4.2. Тўсиқ оша югуриш

4.2.1. Тўсиқ перекладинадан иборат бўлиб, вертикал пастида оёқчалар билан бириктирилган бўлиши мумкин (3-расм). Тўсиқлар ҳар бир оёқчанинг охирига бириктирилиши керак.

Тўсиқлар, пасти перекладина ва оёқчалар металлдан ёки бошқа материаллардан, шу билан бирга ёғочдан ясатилиши мумкин. Юқори планкалари ўз ўқи атрофида бураладиган тўсиқлардан фойдаланишга рухсат этилмайди (иккала тўсиқ баландлигида ҳам). Устки перекладина ёғочдан ёки бошқа тўғри металлдан бўлиши керак. Тўсиқнинг шакли (ҳамма тўсиқларга тааллуқли) — узунлиги 1200 мм (камайиш томонга 10 мм силжиши мумкин), эни 70 мм, қалинлиги 10-25 мм.

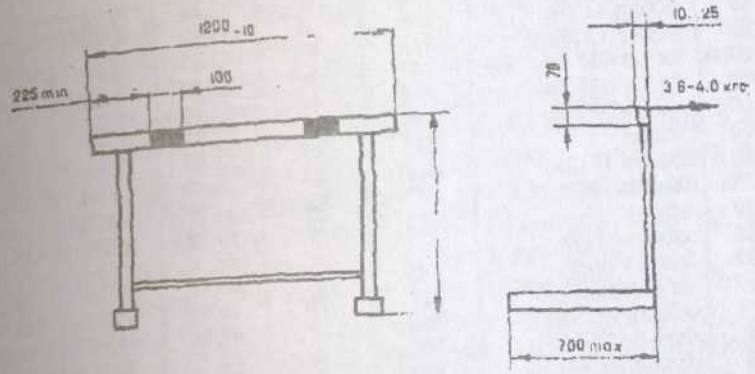

3-расм

Перекладинанинг юқори қирралари айлана бўлиши керак. Перекладина оқ рангга бўялади, учларидан 225 мм масофада биттадан қора рангли (эни 100 мм) вертикал чизиқлар чизилади. Тўсиқнинг қолган ҳамма қисмлари очиқ бўлмаган рангга бўялади. Тўсиқ оёқчаларининг энг кўп узунлиги 700 мм, тўсиқнинг энг кам оғирлиги 10 кг. Юқори перекладинасининг ўртасида энг ками билан 3.66 ва кўпи билан 4 кг горизонтал куч таъсирида тўсиқ ағдарилиб тушиши керак.

4.2.2. Тўсиқларнинг баландлиги ва уларни ўрнатилиши 4-жадвалда келтирилган. Тўсиқлар баландлигидаги силжиш 3 мм дан ошмаслиги керак.

4-жадвал

50	қизлар 11 ёш	550	5	13,00	7,50	7,00
50	қизлар 12 ёш	650	5	13,00	7,75	6.00
50	қизлар 13 ёш	762	5	13,00	8,00	5,00
50	- - - 14-15 ёш	762	5	13,00	8,25	4,00
50	- - - 16-17 ёш	840	4	13,00	8,50	11,50
50	аёллар	840	4	13,00	8,50	11,50
60	қизлар 11 ёш	550	5	13,00	7,50	17,00
60	қизлар 12 ёш	650	5	13,00	7,75	16,00
60	қизлар 13 ёш	762	5	13,00	8,00	15,00
60	- - - 14-15 ёш	762	5	13,00	8,25	14,00
60	- - - 16-17 ёш	840	5	13,00	8,50	13,00
60	аёллар	840	5	13,00	8,50	13,00

80	қизлар 11 ёш	550	8	13,00	7,50	14,50
80	қизлар 12 ёш	650	8	13,00	7,75	12,75
80	қизлар 13 ёш	762	8	13,00	8,00	11,00
80	- - - 14-15 ёш	762	8	13,00	8,25	9,25
100	- - - 14-15 ёш	762	10	13,00	8,25	12,75
100	- - - 16-17 ёш	840	10	13,00	8,50	10,50
100	аёллар	840	10	13,00	8,50	10,50
200	қизлар 14-15	762	10	16,00	19,00	13,00
200	қизлар 14-15	762	10	16,00	19,00	13,00
200	аёллар	762	10	16,00	19,00	13,00
300	қизлар 14-15	762	8	45,00	35,00	10,00
300	қизлар 16-17	762	8	45,00	35,00	10,00
400	қизлар 16-17	762	10	45,00	35,00	40,00
400	аёллар	762	10	45,00	35,00	40,00
50	ўғил б. 11 ёш	762	4	13,72	8,00	12,28
50	ўғил б. 12 ёш	840	4	13,72	8,25	11,53
50	ўғил б. 13 ёш	914	4	13,72	8,50	10,78
50	ў.б. 14-15 ёш	1000	4	13,72	8,80	9,88
50	ўсмирлар 16-17	1067	4	13,72	9,14	8,86
50	эркаклар	1067	4	13,72	9,14	8.86
60	ўғил б. 11 ёш	762	5	13,72	8,00	14,28
60	ўғил б. 12 ёш	840	5	13,72	8,25	13,28
60	ўғил б. 13 ёш	914	5	13,72	8,50	12,28
60	ў.б. 14-15 ёш	1000	5	13,72	8,80	11,08
60	ўсмирлар 16-17	1067	5	13,72	9,14	9,72
60	эркаклар	1067	5	13,72	9,14	9,72
80	ў.б. 14-15 ёш	1000	7	13,72	8,50	15,28
80	ўғил б. 13 ёш	914	7	13,72	8,80	13,48
110	ў.б. 14-15 ёш	1000	10	13,72	8,80	17,08
110	ўсмирлар 16-17	1067	10	13,72	9,14	14,02
110	эркаклар	1067	10	13,72	9.14	14,02
300	ў.б. 14-15 ёш	762	7	45,00	35,00	45,00
300	ўсмирлар 16-17	762	7	45,00	35,00	45,00
400	ўсмирлар 16-17	914	10	45,00	35,00	40,00
400	эркаклар	914	10	45,00	35,00	40.00

4.2.3. Алоҳида йўлакчаларда турган тўсиқлар бир-бирига тегмаслиги, оёқчалари эса стартга қаратилган бўлиши керак.

4.3. Тўсиқлар оша югуриш

4.3.1. Тўсиқлар оша югуриш 2000 ва 3000 м масофаларга, ўйингоҳ югуриш йўлагида, айланма югуриш йўлагидан ташқарида, айрим жойларда сувли чуқурнинг югуриш йўлагини ички ва ташқи томонидан жойлашишига қараб ўтказилади (4.3.2.-банд).

4.3.2. Югуриш йўлагини ҳар бир айланганда 5 та тўсиқдан ошиб ўтиш керак. Тўсиқлардан бири сувли чуқур олдида ўрнатилади. Сувли чуқур финишнинг қарама-қарши томонида (1-

расм) айланма югуриш йўлагидан ташқарида жойлашиши лозим. Тўсиқлар орасидаги масофа ўйингоҳ айланма йўлагининг 5 қисмига тенг бўлиши керак. Охирги тўсиқдан финиш чизиғигача камида 68 м бўлиши керак. Умумий тўсиқлар сони 2000 м — 23 та, 3000 м — 35 та, шулардан сувли чуқурдан сакраб ўтиш 5 ва 7 марта бажарилади. Қоида бўйича 3000 м масофа 7 та тўлиқ доирадан иборат. Тўлиқ доирадан ортиқ масофа финиш чизиғидан соат стрелкаси ҳаракати томонга қараб ўлчанади. Агар шу ерга тўсиқ тўғри келиб қолса, вақтинчалик четга сурилади.

2000 м масофа 4 та тўлиқ ва 1 та тўлиқ бўлмаган айланма жойлашган бўлса (ёки 5 та тўлиқ ва ундан ортиқ масофада), сувли чуқурча югуриш йўлагининг ички томонида бўлиши мумкин. Айрим ҳолда тўсиқлардан ошиб ўтиш сони бир хил бўлиши учун стартдан кейин биринчи бўлиб сувли чуқур олдидаги тўсиқдан ошиб ўтиш керак. Старт чизиғигача бўлган тўсиқ вақтинчалик олиб қўйилади.

4.3.3. Югуриш йўлагини ҳар бир айланганда сувли чуқурча олдидаги тўсиқ тўртинчи ҳисоблаб ошиб ўтилиши керак (фақат 2000 м га югуришдан ташқари). Бунда стартдан кейин иккинчи ҳисоблаб ошиб ўтилади.

4.3.4. Тўсиқ баландлиги (4-расм) 9143 мм. Тўсиқ устки қисмининг эни 5 м.

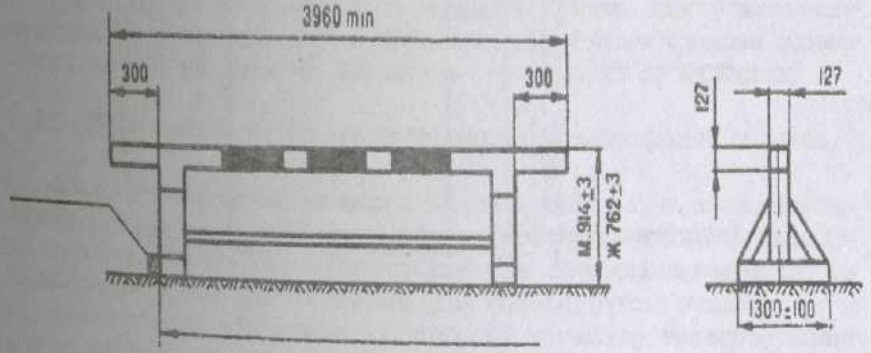

4-расм

Тўсиқнинг қурилиши турлича бўлиши мумкин, лекин оёқчасининг узунлиги 1,2 - 1,4 м га тенг бўлиши керак. Чап оёқчаси (югуриш йўналиши бўйича) ички бровкага жипслаштириб ўрнатилади.

Тўсиқлар шу даражада оғир ва мустаҳкам бўлиши лозимки, югурувчилар бемалол депсина олишлари керак.

Сувли чуқур олдидаги тўсиқ устки қисмигача яшил матолар ёки шунга ўхшаш матолар билан ёпилиши керак (5-расм).

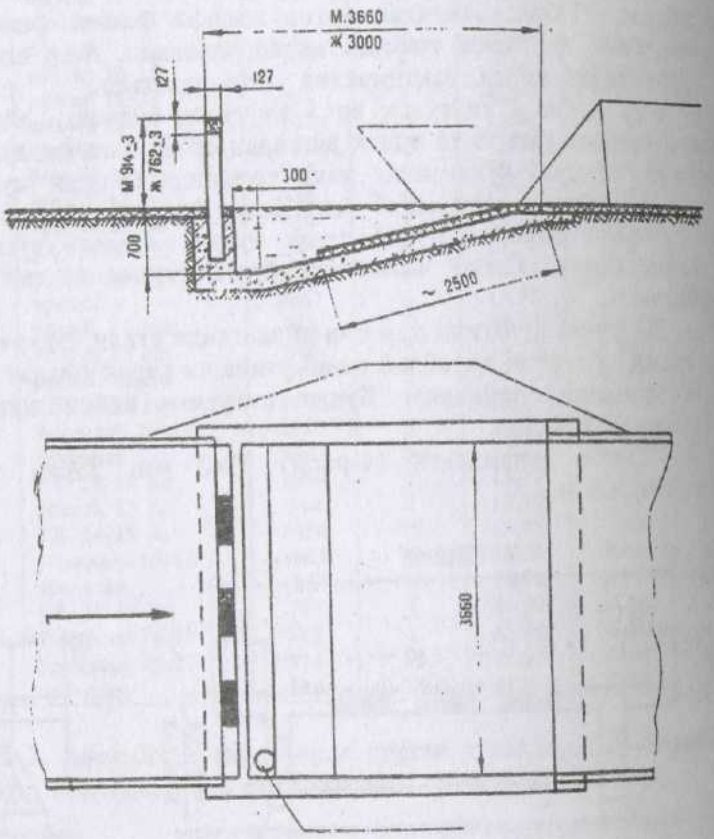

5-расм

Тўсиқнинг устки қисми ёғочдан қилинган бўлиб, 22 мм квадратдан иборат. У оқ ва бир неча қора чизиқ тортилган рангга бўялиши керак.

Сувли чуқурнинг (5-расм) эни 3,66, узунлиги 3,66 м бўлиши керак (югуриш йўналишига қараб). Чуқурнинг ичи бурчак ҳолатда

бўлиб, бурчак югуриш томондан чуқур четкасидан бошланади. Чуқурнинг ички бурчаги тўсиқнинг устидан ҳисобланганда 0,76 м бўлиши лозим. Чуқурни 0,7 м гача камайтиришга рухсат этилади (5-расм). Чуқурнинг ичи сув ўтказмайдиган, сирпанмайдиган, михлар осон суқиладиган бўлиши керак. Бунинг учун чуқурни ички қисмининг ҳамма ерига гилам, мат ёки шунга ўхшаш матолар мустаҳкам уланади. Гиламнинг қалинлиги 25 мм гача, узунлиги камида 2,5 (сувли чуқур томондан бошланиш қисми ҳам ҳисобланади) бўлиши керак.

4.4. Кросс

4.4.1. Кросс дала, адир, ўрмонларда ўтказилади. Кросс масофасида бир неча тўсиқлар, чуқурликлар, 1 м гача баландликлар бўлиши керак.

4.4.2. Кросс ёпиқ (старт ва финиш бир жойида) ёки очиқ (старт ва финиш алоҳида жойда) маршрут бўйича ўтказилади. Икки км ва ундан юқори масофаларда старт ва финиш ўйингоҳларда бўлиши мумкин.

4.4.3. Кросс масофасида рангли байроқчалар, рангли қоғоз бўлаклари, дарахтларга осилган чап томондан қизил, ўнг томондан оқ рангли байроқчалар ҳамда финиш йўналишини кўрсатувчи чизиқлар бўлиши керак.

4.4.4. Кросс белгиланмаган маршрут бўйича ҳам ўтказилиши мумкин. Бу ҳолда мусобақага қатнашувчиларга старт олдидан финиш ҳамда назорат жойларнинг жойлашиши тўғрисида хабар қилинади.

4.5. Йўлларда югуриш, спортча юриш ва марафонча югуриш

4.5.1.Спортча юриш ва марафонча югуришлар кўча, шоссе ва далаларда ўтказилади. Масофани айрим қисмларида пиёдалар ва велосипедчилар йўлакчалари бўлакларидан ҳам фойдаланиш мумкин, шу билан бирга мусобақанинг юмшоқ ерда ўтишига рухсат этилади.

Масофанинг кўп қисми спортчи ва ҳакамлар транспортининг эркин ҳаракат қилиш учун кенг бўлиши керак. Масофанинг 150 м гача қисми яхши кўриниши керак.

4.5.2. Масофанинг старт ва финиш жойи бир ерда ёки алоҳида бўлиши мумкин. Марафонча югуриш 20, 30 ва 50 м га спортча юришда масофа халқа шаклида бўлиш керак. 20 км спортча юришда доиранинг узунлиги камида 1500 м, кўпи билан

2500 м бўлади. 20 кмдан ортиқ югуришда доиранинг узунлиги камида 5000 м, спортча юришда эса 2500 м бўлиши лозим. Старт ва финиш ўйингоҳда ташкил қилинса, стартдан кейин ўйингоҳ югуриш йўлакларидан 2 марта айланишга, масофани охирида 1 марта айланишга рухсат этилади. Марафонча югуришда баландлик ва пастликлар бўлиши керак.

4.5.3. Ўйингоҳдан ташқарида югуриш, спортча юришда масофани ўлчаганда тахмин қилинган чизиқ бўйлаб бурилишларида йўл чеккасидан 1 м олиб ўлчанади (1-давоматга қаралсин). Масофа мусобақа низомида кўрсатилгандан кам бўлмаслиги керак. Масофани ошириш 50 мдан ошмаслиги керак.

4.5.4. Бутун масофа бўйлаб ҳакамлар сонини кўрсатувчи белгилар билан белгиланиши (камида ҳар 2 кмдан) ҳамда босиб ўтилган масофа (ҳар 2 кмдан сўнг) ва масофани кўрсатувчи байроқчалар ёки бошқа ўлчов воситалари билан белгиланиши лозим.

4.5.5. Йўлларда спортча юриш ва югуриш бўйича мусобақа ўтказилганда мусобақа ўтказувчи ташкилот қатнашувчилар хавфсизлигини таъминлашлари керак. Халқаро ва республика мусобақалари ўтказилганда ҳамма транспортлар ҳаракати (ҳакамларнинг тиббий ва хизматидаги машиналаридан ташқари) иккала йўналишда ҳам тўхтатилиши керак. Масофа бўйлаб қатнашувчиларни кузатувчи тиббий хизмат пунктлари ва тиббиёт машиналари билан таъминланиши керак. Кузатиб борувчи машиналар (ҳакамлар машиналаридан ташқари), санитар машиналар мусобақага қатнашувчи охирги спортчининг орқасидан юришади. Ҳакамлар ҳайъатининг машиналари махсус белги билан бошқа машиналардан ажралиб туриши керак.

4.5.6. 20 кмдан ортиқ масофаларда спортча юриш ва югуриш ўтказилганда, мусобақа ўтказувчи ташкилот озуқаланиш, сув ичиш ва баданни сув билан артиш пунктларини ташкил қилиши керак. Озуқа ва сув шундай жойда жойлаштирилган бўлиши керакки, қатнашувчи ўзи учун кераклигини қийналмасдан ола билсин (5.8.4. банд). 10 кмга спортча юриш ва югуриш иштирокчиларига об-ҳаво шароитларига қараб мусобақа ўтказувчи ташкилот фақат ичиш ва артиниш учун сув пунктларини ташкил қилиши мумкин. Пунктлар трассанинг қулай ерларида жойлаштирилиши керак. Озуқа пунктларида, техник ва ҳисобот тиббий хизматдагилардан ташқари яна ҳакамлар бўлиб, (3.7.5.-бандда кўрсатилгандан ташқари) 4.1.19.-бандда кўрсатилган қатнашувчиларга қўйилган талабларни назорат қилади.

5. МУСОБАҚАЛАРНИ ЎТКАЗИШ ҚОИДАЛАРИ

5.1. Спортча юриш ва югуриш мусобақаларини ўтказиш тартиби

5.1.1. 110 мгача бўлган масофаларга югуриш тўғри йўлакда, спортча юриш ва бошқа югуриш турларида эса (йўлларда спортча юриш ва югуриш, кросслардан ташқари) доира бўйлаб соат стрелкасига қарама-қарши йўналишда ўтказилади. 400 мгача бўлган масофаларда бутун масофа бўйлаб ҳар бир спортчи алоҳида йўлакчалардан югуришади. 800, 600, 1000 м масофаларга югуришда қатнашувчилар 1-бурилиш тугагунча алоҳида йўлакчалардан югуришади (4.1.8. г; 5.10.5 бандлар). Айрим ҳолларда бош ҳакам рухсати билан 400, 600, 800 ва 1000 мга югуриш умумий стартдан бошланади. Қолган ҳолларда ҳамма югуришлар умумий йўлакдан ўтказилади.

5.1.2. Алоҳида йўлаклар бўйлаб югурилганда йўлакчалар сонига қараб қатнашувчилар сони аниқланади, лекин 200 м ва ундан юқори масофаларда қатнашувчилар сони 8 кишидан ошмаслиги керак. Ўйингоҳ бўйлаб умумий йўлакдан старт олувчилар сони масофага қараб қуйидагидан ошмаслиги керак:

- аёллар, қизлар, қиз болалар учун 500 м югуришда — 8 киши;
- аёллар, қизлар, қиз болалар учун 600 м югуришда — 10 киши;
- қиз болалар учун 1000 м спортча юришда — 15 киши;
- эркаклар, ўсмирлар, ўғил болалар учун 3000 мга югуриш ва спортча юришда — 20 киши.

Ўйингоҳ йўлагида 5000 м ва ундан ортиқ масофаларга старт олувчилар сони 25 кишидан ошмаслиги керак.

Агар қатнашувчилар 600, 800, 1000 мга алоҳида йўлакчалардан старт олишса, йўлакчалар сонига қараб қатнашувчилар сони аниқланади (4.1.3. банд).

5.1.3. Югуриш ва спортча юриш мусобақаларини ўтказиш шундай ташкил қилиниши керакки, мусобақанинг кучли қатнашувчилари ўртасидаги кураш натижасида ғолиб аниқлансин. Агар мазкур турда қатнашувчилар сони битта забегдан кўп бўлса, унда мусобақа бир неча бўлимларга бўлиб ўтказилади: забеглар, чорак финаллар, ярим финаллар ва финал. Ҳар бир забегдан кейинги бўлимга яхши ўринларни эгаллаган бир хил сонли қатнашувчиларни танлаб, олдинги бўлимга кўрсатилган яхши натижалар асосида амалга оширилади.

4400 м ва ундан юқори масофаларда ҳамма қатнашувчиларнинг биттта забегда қатнашишларини илоҳи бўлмаса ҳамда мусобақа бўлимларга бўлиб ўтказиш мақсадга мувофиқ бўлмаса, қатнашувчиларни бир неча финал забегларга бўлиб мусобақа ўтказилади.

Мусобақанинг кейинги бўлимга ва финал босқичига қатнашувчиларни ажратиш тартиби мусобақа низомида кўрсатилган бўлиши ёки мусобақа бошланишдан олдин ҳакамлар ҳайъати томонидан жамоа вакиллари хабардор қилиниши керак (3.3.2.б бандга қаралсин).

5.1.4. Югуриш (спортча юриш)да финал натижаларига қараб ғолиб аниқланади, олдинги босқич натижалари ҳисобга олинмайди. Финалга чиқа олмаган қатнашувчиларнинг эгаллаган ўринлари саралаш мусобақаларида кўрсатган натижаларига қараб аниқланади. Агар натижалар бир хил бўлса, шу саралаш босқичида яхши натижалар (ўрин) кўрсатган спортчилар юқори ўринларни эгаллашади.

5.1.5. Ҳамма масофаларда қатнашувчиларни талабномаларда кўрсатилган юқори савияли қатнашчилар турли забегларга тақсимланиб чиқилиши керак. Агар уч забег ўтказилса, энг яхши натижали спортчи 3-забегда, иккинчи натижали спортчи 2-забегда, учинчи натижали спортчи 1-да, тўртинчи 1-да, бешинчи 2-да, олтинчи 3-да, еттинчи 3-да, саккизинчи натижали спортчи 2-забегда югуриши керак ва ҳ.к.

Мусобақада қатнашувчилар сони кўп бўлса, кейинги босқичга ўтиши юқори натижаларга қараб, забегларга тақсимлаш эса қуръа ташлаш йўли билан амалга оширилади.

5.1.6. Чорак, ярим финал ва финал босқичларида қатнашувчилар забегларга бўлиб чиқилганда, уларнинг олдинги босқичда кўрсатган натижаларига асосланади (5.1.5.-бандга кўрсатилганидек).

5.1.7. 200 м гача чорак финал, ярим финал ва финал мусобақаларини шу турнинг охирги забеги тугаб, 45 минут ўтгандан сўнг ўтказиш тавсия қилинади. Аёллар, қизлар, ўғил ва қиз болалар 200 м дан юқори 500 м гача масофаларга саралаш мусобақа орасидаги вақт 1,5 соатгача бўлиши шарт. Узоқ масофаларга югуришда мусобақани кейинги босқичига саралаш кейинги кунга қолдирилади.

5.1.8. Спортчи мусобақанинг бир кунида иккита қисқа масофага, битта қисқа ва битта ўрта масофага ёки узоқ масофага (эркаклар учун 400 м ва аёллар учун 300 м бу ҳолда ўрта масофа ҳисобланади. Ҳамма масофага спортча юриш узоқ масофага киритилади) қатнашиш ҳуқуқига эга. Биринчи ва ундан юқори разрядли спортчилар учун юқорида таъкидланган чегараланишлар тааллуқли эмас.

5.1.9. Об-ҳавонинг бузилиши ёки бошқа сабабларга кўра мусобақа бир неча соатга кечиктирилса ёки бошқа кунга қолдирилса, бош ҳакам кўрсатмасига асосан, мусобақа қолдирилган жойдан ёки бошланишидан бошланиши мумкин.

5.2. Старт

5.2.1. Спорт мусобақасида қатнашувчилар старт олиниши керак бўлган йўлакларда (ички бровкадан бошлаб умумий йўлакдаги старт жойи) олдиндан (2.3.3.-банд) қуръа ташлаш йўли билан аниқланади. Бу ҳолда баёнотномадаги қатнашувчиларни биринчи қуръа ташлаш натижаларига мос келиши лозим. Агар қуръа ташлаш ўтказилмаган бўлса, старт бошланиши олдидан ўтказилади. Қатнашувчиларнинг бир-бирлари билан йўлакчаларини алмаштиришга рухсат этилмайди.

Агар қатнашувчилар сони йўлакчалар сонидан кам бўлса, қатнашувчилар сонига тенг тақсимлаш учун йўлакчаларга қуръа ташланади (биринчи ва охирги йўлакча бўш қолади). Қуръа ташлаш олдиндан ўтказилиб, қатнашувчи ёки бир неча қатнашувчилар мусобақага келмаган тақдирда қолган қатнашувчилар баёнотномадаги тартибга асосан старт олишади (силжишмайди).

Умумий йўлакдан югуришда қатнашувчилар старт чизиғи бўйлаб сафланганларида ортиб қолишса, уларни икки ва ундан ортиқ қаторларга сафлаш мумкин. Бу ҳолда биринчи қатор баёнотномага биноан қатнашувчилар бровкадан бошлаб биринчетин сафланишади, ортиқча спортчилар худди шу тартибда 2- қаторда сафланишади ва ҳ.к.

Мусобақанинг биринчи босқичида қуръа ташлаш шиссий-жамоали мусобақаларда қатнашувчиларараро, жамоали мусобақаларда қатнашувчи ташкилотлараро ўтказилади. Бу ҳолда қуръа ташлаш натижаларига биноан биринчи қаторга ҳар бир ташкилотларнинг биттадан қатнашувчилари жойлаштирилади. Мусобақанинг кейинги босқич ва финал қисмида қуръа ташлаш вақтида қатнашувчиларнинг қайси ташкилотга тааллуқли эканлиги ҳисобга олинмайди. Қатнашувчилар старт чизиғига чизилишганларида бир-бирларига халақит қилмасликлари керак.

5.2.2. Стартга чақирилган қатнашувчиларни стартга тайёргарлик кўришлари учун 2 минут ажратилади. Қатнашувчилар стартга тайёр бўлганларидан кейин старт берувчи ҳакам ёки унинг ёрдамчиси уларни йиғилиш чизиғига ёки ҳар бир спортчи

йўлакчасидаги старт колодкаларига олиб тизади (4.1.8.ж-банд). Белгиланган вақт ичида спортчи тайёргарлик кўришга улгурмаса огоҳлантирилади. Агар иккинчи марта ҳам спортчи тайёр бўлмаса мусобақадан четлаштирилади.

5.2.3. Старт берувчи "Стартга", "Диққат!" буйруқ бергандан сўнг югуришни бошлаш учун тўппончадан отади ёки баланд овозда "Олға!" буйруғи билан сигнал бериб, бир вақтнинг ўзида юқорига кўтариб ушлаб турган байроқчани туширади.

Хронометрчи ҳакамлар старт бериш жойида бўлсалар байроқчадан фойдаланилмай "Олға!" буйруғи берилади. Сўз ўрнига хуштак билан ҳам буйруқ беришга рухсат этилади. Биринчи 2 та хуштак "Стартга!" иккинчи чўзилган хуштак "Диққат! Стартга!" буйруғи берилгандан сўнг қатнашувчилар старт чизиғи олдида шундай ҳолатни эгаллашлари керакки, қўллари ёки оёқлари билан старт чизиғи ёки уни ортидаги йўлакка тегмасликлари керак. Эстафетали югуришда старт чизиғидан ўтса хато ҳисобланмайди. Старт ҳолати қабул қилиниб, қатнашувчилар ҳаракати тўхтагандан сўнг старт берувчи ҳакам югуриш бошланганлиги ҳақида тўппончаси билан сигнал беради.

Старт бурилишларида жойлашган бўлса (200, 400 м) колодкаларни ўрнатиш ва қўлларга таяниш фақат ўз йўлакчаси ичида рухсат этилади. Агар йўлакчаларнинг эни кичик бўлса (масалан манежда югурганда) колодкаларни ўз йўлагига ўрнатиб, қўлни бир оз ўнгга ўз йўлагидан ташқарига қўйиши мумкин.

400 м гача бўлган ҳамма масофаларда "паст" старт қабул қилинади. Старт колодкалари қўлланилганда (4.1.10. банд) иккала оёқ учи ва иккала қўл йўлак устига тегиб туриши лозим. Агар "Стартга" ёки "Диққат" буйруғи бажарилгандан сўнг старт берувчи ҳакам югуришни бошлашга рухсат бергунча қатнашувчилардан биронтаси йўлакчадан қўли ёки оёғини узса унга фальстарт эълон қилинади. Агар колодкаларга фальстартни аниқлайдиган аппаратура уланмаган бўлса, у ҳолда спортчи паст старт ёки колодкасиз старт қабул қилиб ёки юқори стартдан югуришни бошлаш мумкин.

400 м дан юқори масофаларга югуришда ва спортча юришда (эстафетали югуришларнинг биринчи босқичи 400 м дан ортиқ бўлганда) "Диққат!" буйруғи берилмайди. Бу холда старт берувчи "Стартга!" буйруғини бериб, қатнашувчиларнинг тайёр бўлганига ишонч ҳосил қилгандан сўнг югуришни (спортча юриш) бошлаш ҳақида буйруқ беради.

5.2.4. Қатнашувчи (ёки бир гуруҳ қатнашувчилар) ҳаракатсиз старт ҳолатини қабул қилишни чўзса ёки қолган қатнашувчиларга халақит қилса, у огоҳлантирилади. Агар хато яна бир бор қайтарилса, фальстарт эълон қилинади. Старт берувчи ҳакам бирон-бир сабабга кўра старт беришни чўзса, "Туринг!" буйруғини беради. Бундан кейин ҳамма қатнашувчилар стартга туриш ҳолатидан чиқиб, ҳакамни буйруқ беришини кутишлари лозим. Огоҳлантиришдан сўнг спортчи юқорида кўрсатиб ўтилган хатони яна қайтарса, у мусобақадан четлаштирилади.

5.2.5. Забег қатнашувчиси старт сигналидан олдин (тўппончадан отишдан олдин ёки "Олға" буйруғидан олдин) ҳаракатни бошласа (турғунликни йўқотса ёки ердан оёғини узса), стартни нотўғри қабул қилди деб ҳисобланиб, унга фальстарт —огоҳлантириш эълон қилинади. Агар сигнал берилгунга қадар ёки ундан сўнг югуриш бошланишида асосий ёки ёрдамчи старт берувчи бирон-бир қатнашувчини стартни нотўғри қабул қилган деб билса, ҳамма қатнашувчилар тўхтатилиб (тўппончадан отиб, хуштак чалиб ёки овоз чиқариб), старт чизиғига қайтарилади. Бу ҳолда қоидани бузган спортчи огоҳлантирилади. Спортчи нотўғри старт қабул қилиши натижасида забегнинг бошқа қатнашувчилари стартдан чиқиб кетишса, фальстарт сабабчиси огоҳлантирилади. Агар старт берувчи ҳакам фальстарт сабабчисини аниқлай олмаса, ҳеч кимга огоҳлантириш бермаслиги мумкин.

Стартдан олдин старт берувчи ҳакам стартда хатолик рўй берса, югурувчиларга қайси сигналдан сўнг (тўппончадан отиб, овоз чиқариб) қайтаришларини тушунтириши керак. Икки марта огоҳлантириш олган қатнашувчи мазкур масофадан четлаштирилади (8.2.4.-банддан ташқари).

5.2.6. Огоҳлантириш олган спортчи қўлини кўтариб огоҳлантирилганлигини тасдиқлайди.

5.2.7. Ҳамма огоҳлантиришлар старт берувчи ҳакамни қарорлари старт баённомасига киритилади.

5.3. Масофа бўйлаб югуриш ва спортча юриш

5.3.1. Умумий йўлакдан югуриш ва спортча юриш ўтказилганда ҳар бир қатнашувчи қолган спортчиларга халақит қилмай ҳаракат қилиши керак. Рақибни ошиб ўтиш ўнг томондан амалга оширилади. Агар рақиб бровкадан узоқлашган бўлса, уни чап томондан ҳеч қаерига тегмай ошиб ўтишга шароит туғилганда чап

томондан ўтишга рухсат этилади. Ошиб ўтувчи қатнашувчи олдидаги рақибни туртмаслиги, гавдаси билан босмаслиги ҳамда йўлини тўсмаслиги (олдинга чиқиб олиб секин ёки бирор-бир йўл билан халақит қилмаслиги) лозим. Бу ҳолда бош ҳакам томонидан спортчини мусобақадан четлаштирилади, четлаштирилган спортчининг иштирокисиз мусобақа ўтказиш мумкин ёки мусобақадан четлаштирилган спортчининг ҳаракатлари сабабли яъни унинг ёнидаги спортчи айбдорлиги аниқланса (агар саралаш мусобақалари бўлса) ёмон натижа кўрсатган спортчига мусобақанинг кейинги босқичларига қатнашиш ҳуқуқи берилади.

5.3.2. Масофа бўйлаб югурганда ва спортча юрганда спортчига ёрдам бериш учун уни олдида югуриб (юриб) тортишга рухсат этилмайди (2.4.2., 5.8.4., 5.8.5.-бандлар), фақат 3.10.2., 4.1.19., 4.5.6., 5.8.4., 5.8.5.-бандларга мувофиқ қатнашувчиларни озуқаланиш ва босиб ўтган масофаларни вақтини хабар қилгандангина, яъни мусобақа тугагандан сўнг рухсат этилади.

5.3.3. Алоҳида йўлаклар бўйлаб югуриш ўтказилганда спортчи ўз йўлагидан югуриши керак. Агар қуйидаги қоидаларни бузса, у мусобақадан, югуришдан четлаштирилади:

а) бошқа йўлакчага ўтиб, шу йўлак бўйлаб югурувчига халақит қилган ҳолда;

б) масофани бирор-бир қисмида бошқа йўлакка ўтиб, масофани қисқартирса (масалан, югуриш йўналиши бўйлаб чап томондаги чизиқни босиб ўтса ёки биринчи йўлак бровкасини бурилиш вақтида кесиб югурса (турғунлик ҳолатини йўқотиб ёки йиқилиб бошқа йўлакка ўтиб кетса хато ҳисобланмайди) фақат шу шарт билан бошқа йўлакдаги югурувчига халақит қилмаслиги шарт.

Умумий йўлакдан югурилганда бровкани босиб, ошиб ўтиб югуришга рухсат этилмайди. Бошқа югурувчиларнинг хатолари натижасида ёки бирор-бир қатнашувчининг йиқилиб тушиши сабабли бровкадан чиқиб кетса хато ҳисобланмайди.

Югуриш ва спортча юриш мусобақаларида қатнашувчи йўлакни ёки трассани тарк этса (югуриш йўлагини ички ва ташқи чегарасидан чиқса ёки шоссе йўлнинг чеккасига ўтса), мусобақадан четланган ҳисобланади. Агар спортчи озуқаланиш ёки кийимида содир бўлган камчиликни бартараф қилиш учун четга чиқса мусобақадан четлаштирилмайди. Спортчи бош ҳакамдан рухсат олиб уни назорати остида югуриш йўлагидан (шоссе), йўлдан чиқиши мумкин. Бу ҳолда спортчи мусобақани тугатган жойидан ҳаракатни бошлаши керак.

5.4. Финиш (марра)

5.4.1. Спортчи бош, қўл ва оёғидан ташқари танасининг бирор-бир қисми билан тасаввур қилинадиган финиш яссилигини кесиб ўтганидан сўнг масофани якунлаган ҳисобланади. Агар спортчи финиш чизиғини устига йиқилиб тушса, уни вақти ва масофани якунлаш тартиби сақланиб қолиниши сабабли бировнинг ёрдамисиз тезда бутун танаси билан финиш чизиғини кесиб ўтиши лозим.

5.4.2. Масофани якунлаш тартиби ва қатнашувчиларнинг натижалари финишдаги ҳакамлар ва хронометрчи ҳакамлар (кўп секундомерларида) ёки фотофиниш тизими ва тўлиқ автоматлаштирилган махсус электрон вақт ўлчагич аппаратлар ёрдамида аниқланади. Бош ҳакам бирор-бир сабабларга асосланиб, натижа нотўғри қайд қилинди, деган фикрни киритмаса, аппаратура кўрсатиб турган натижа асосий ҳисобланади.

5.4.3. Ҳар хил забеглардаги спортчилар мусобақани кейинги босқичига чиқиш талабига жавоб берувчи бир хил натижалар кўрсатилса, бу ҳолда уларнинг ҳаммасига мусобақанинг кейинги босқичига қатнашиш ҳуқуқи берилади. Фотофиниш аппаратураси қўлланилганда ёки уни ўрнини боса оладиган, натижаси чиққан спортчиларнинг ҳар бирини натижаси тўғри аниқланади. Агар бундай шароит бўлмаса, мусобақанинг олдинги босқичида ўз забегида яхши ўрин эгаллаган спортчининг имконияти устун бўлади ёки даъворгарлар ўртасида қайта югуриш ўтказилади ёки қуръа ташланади.

Финалда югуриш тугагандан сўнг (400 м гача бўлган масофаларга), икки ёки ундан ортиқ қатнашувчилар биринчи ўринга даъвогар бўлишса, бош ҳакам улар ўртасида қайта югуриш ўтказилиши ёки натижаларни тасдиқлаб, ҳаммаларини голиб деб ҳисоблаши мумкин. Қолган ўринларни аниқлашда (натижалар бир хил бўлса) қайта югуриш ўтказилмайди ва ўринлар тақсимланиб чиқилади. Шахсий ўринни аниқлаш учун ўтказиладиган қайта югуриш мусобақанинг давоми ҳисобланиб, уни ўтказилиши баённомага қайд қилиниши, кўрсатилган натижалар рекорд деб тасдиқланганлиги ҳамда разряд талабларини бажарилганлиги ҳисобга олиниши керак.

5.4.4. Мусобақада қўл секундомерлари ишлатилганда вақт 0,1 с гача тўғри ҳисобга олиниши керак. Натижа қўл хронометражи билан аниқланганда масофани якунланган ҳар бир спортчининг вақти алоҳида секундомерда аниқланади. Натижалар ҳар хил чиқса, иккита бир хил кўрсатилган натижа, агар 3 та натижа ҳам ҳар хил бўлса ўр-

тача натижа қайд қилинади (масалан 400 м га югуришда кўрсатилган 49.5, 49.6, 49.7 натижалардан 49.6 олинади). Агар натижа 2 та секундомерда қайд қилинса (учинчиси тўхтаб қолган тақдирда) ёмон натижа ҳисобга олинади. Агар секундомер стрелкаси 2 та бўлма орасида тўхтаса катта сон ҳисобга олинади. Электрон қўл секундомерлари ишлатилганда, масалан 10,11 с натижа 10,2 с га яхлитланади.

Ўрта ва узоқ масофаларга югуриш ва спортча юриш мусобақалари ўтказилганда голибнинг вақтини аниқлашда секундомер тўхтатилади. Қолган қатнашувчиларни вақтини аниқлаш учун секундомер тўхтатилмаслиги мумкин.

5.4.5. 10000 м гача бўлган масофаларга тўла автоматлаштирилган махсус электрон вақт ўлчагич аппаратлар қўлланилганда, натижа 0,01 с гача тўғри аниқланади. 10000 м дан юқори масофаларида 0,01 с гача аниқланган натижа 0,1 с қилиб ёзилади. Масалан, 20000 м даги 59.26.32 натижа 59.26.4 с деб ёзилади. Ўйингоҳдан ташқарида қисман ва тўлиқ ўтувчи 5000 м ва ундан ортиқ масофаларда кейинги тўла секунд ёзилади. Масалан, марафонча югуришда кўрсатилган 2:09.44.32 натижа 2:09.45 деб ёзилади.

5.5. Бир соатли югуриш

5.5.1. Соатли югуриш (юриш) ўйингоҳ йўлагида бир ёки икки соат мобайнида ўтказилади.

5.5.2. Умумий финиш чизиғидан старт берилади, старт пайтида 3 та асосий секундомер ишга туширилади (қўшимча секундомерлардан ташқари).

5.5.3. Спортчиларни радио орқали бир соатли югуришда 30, 45 ва 55 минутдан сўнг ҳамда икки соатли югуришда 1 соат 30 минут, 1 соат 50 минут ва 1 соат 55 минутдан кейин старт берилгандан бошлаб финишгача қолган вақт билан хабардор қилиб туриш керак. Вақт тугашга бир минут қолганда тўппончадан ўқ отиб, спортчилар ва ҳакамлар огоҳлантириладилар. Аниқ белгиланган вақтда тўппончадан 2 мартда отилиб, мусобақа якунланади. Учта секундомер кўрсатган ўртача вақтга қараб мусобақани якунланганлиги ҳақида сигнал берилади. Мусобақанинг якунланганлиги ҳақида сигнал берилиши билан ҳамма секундомерлар бир вақтда тўхтатилади.

5.5.4. Мусобақа якунланганлиги ҳақида сигнал берилгандан сўнг ҳакамлар ҳар бир югурувчининг йўлакдаги охирги қадами босилган жойини адашмасдан белгилашлари керак. Босиб ўтилган масофа метрларда ўлчаланиб, сантиметрлар олиб ташланади.

5.6. Тўсиқлар (барьердан) оша югуриш

5.6.1. Тўсиқлар оша югуришнинг ҳамма турларида қатнашувчилар алоҳида йўлакчалардан югуриб, ўрнатилган ҳамма тўсиқлардан ошиб ўтишлари шарт.

5.6.2. Спортчи мусобақадан четлаштирилади:

а) тўсиқларни ён томондан югуриб ўтса;

б) товони ёки оёғини тўсиқ ташқарисидан олиб ўтса;

в) тўсиқларни ошиб ўтмай, атайин қўли ёки оёғи билан ағдарса (ўзини ва қўшни йўлагидаги тўсиқларни).

5.6.3. Қўшни йўлакчадаги югурувчига халақит қилмай, унинг йўлакдаги тўсиқдан товони ёки оёғини ўтказса, ёки бўлмаса тўсиқни билмай туртиб ағдарса мусобақадан четлантирилмайди.

5.7. Тўсиқлар оша югуриш

5.7.1. Тўсиқлар оша югуришда спортчи хоҳлаган усулда тўсиқлардан ошиб ўтиш ҳуқуқига эга.

5.7.2. Спортчи бирор марта тўсиқни ён томонидан югуриб ўтса ёки оёғини ташқарисидан ошириб ўтса мусобақадан четлаштирилади.

5.8. Йўлаклардаги кросслар, марафонча югуриш ва спортча юриш

5.8.1. Масофа узунлиги ва хусусиятига қараб оммавий кросс мусобақаларидан олдин ҳакамлар ҳайъати томонидан спортчилар сони белгиланади.

5.8.2. 20 км дан ортиқ масофаларга яшаш жойлардаги тиббий-жисмоний тарбия диспансеридан махсус рухсатномани ва мусобақа бошланишига 30 кун қолгунга қадар тиббий кўрикдан ўтганликлари ҳақида (227а формали) маълумотнома олиб келишлари лозим. Ундан ташқари, мусобақа бошланишидан олдин мазкур мусобақага қатнашиш ҳуқуқига эга бўлиш учун тиббий кўрикдан ўтишади.

5.8.3. Мусобақа жараёнида тиббий ходим қатнашувчининг мусобақани давом эттиришига ҳожат йўқ деб билса унинг кўрсатмасига асосан, қатнашувчи мусобақадан чиқиб кетиши шарт.

5.8.4. 20 км дан ортиқ масофаларга югуриш ва спортча юришда қатнашувчилар махсус ташкил қилинган озуқа пунктларида озуқаланишлари мумкин. Пунктлардаги хизмат ходими қатнашув-

чиларни ичимликлар билан озуқаланиш пунктларида ўзларининг спортчилари учун махсус ичимликлар қўйишлари мумкин.

5.8.5. 20 км дан ортиқ масофаларга югуриш (спортча юриш)да ҳакамлар ҳайъати старт бошлагандан сўнг ҳар 5 км мобайнида спортчиларини босиб ўтган масофа ва кўрсатган вақтини айтиб хабардор қилиб туришлари керак. Махсус тайинланган ҳакамлардан ташқари ҳеч кимнинг бутун масофа бўйлаб вақтни эълон қилишга ҳуқуқи йўқ.

5.9. Патруллар югуриши

5.9.1. Патруллар югуриши жамоали мусобақаларга тааллуқли бўлиб, 1 км ва ундан юқори масофаларда ўтказилади.

5.9.2. Мазкур мусобақа низомида кўрсатилганидек, патруллар жамоалари турли спортчилар таркибидан иборат бўлиши лозим.

5.9.3. Патруллар жамоанинг натижаси маррага охирги келган жамоа аъзосининг вақтига қараб аниқланади.

5.9.4. Жамоа қатнашувчилари бир-бирига ёрдам бериш ҳуқуқига эга.

5.10. Эстафетали югуриш

5.10.1. Эстафетали югуришнинг ҳамма ҳолларида спортчилар эстафета таёқчасини қўлларида олиб югуриб, босқичларда (этаплар) алмашиниши белгиланган жойда қўлдан-қўлга узатишлари лозим (таёқчани думалатишга ва отишга рухсат этилмайди). Эстафетани узатишда жамоа қатнашувчиларининг бир-бирларига ёрдам беришлари тақиқланади (масалан, итариб қўйиш). Охирги босқичда югурувчилар қўлларида эстафета таёқчаси билан финиш чизиғини кесиб ўтишлари шарт.

5.10.2. Жамоанинг ҳар бир қатнашувчиси бир босқич югуриш ҳуқуқига эга.

5.10.3. Бирор-бир босқичда жамоанинг қатнашувчиси бўлмаслиги сабабли масофа охиригача югуриб ўтилмаса, жамоа стартга чиқмади деб ҳисобланади.

5.10.4. Спортчи, эстафета таёқчасини узатгандан сўнг рақиб жамоалар иштирокчиларга халақит қилмай йўлакни тарк этиши шарт.

5.10.5. Эстафетали югуришда ҳамма босқичлар 200 м дан кам бўлса, жамоалар бутун масофани алоҳида йўлакчалардан югуришлари керак. 4х200, 4х300 ва 4х400 ва 400х300х200х100 м эстафетали югуришда ҳар бир жамоа учта бурилишни алоҳида йўлакчалардан, қолган масофани умумий йўлакдан давом эттиришади (4.1.8.г-банд). Айрим мусобақаларда бош ҳакам кўрсатмасига биноан 4х400 м ва 400х300х200х100 м эстафетали югуришлардаги забегда иштирок этувчи жамоалар сони 3 дан ортиқ бўлмаса, уларга алоҳида йўлакчалардан биринчи бурилишини охиригача, қолган масофани умумий йўлакдан югуришга рухсат берилиши мумкин. Айрим ҳолларда масофани бошдан охиригача алоҳида йўлакчалардан югуришга рухсат этилади. Узоқ босқичли эстафетали югуриш, қоидага асосан, ҳамма масофа бўйлаб умумий йўлак бўйлаб ўтказилади. Фақат старт бурилиш олдида бўлса, биринчи бурилиш охиригача алоҳида йўлакчалардан югуриш керак.

5.10.6. Эстафета таёқчаси 20 метрли узатиш ҳудуди ичида узатилиши керак (4.1.8.д-банд).

5.10.7. Алоҳида йўлакчалар бўйлаб эстафета югуришда қатнашувчи ўз йўлакчасини бўр ёки бирор нарса билан белгилаб қўйиши мумкин. Эстафетали югуришнинг қолган турларида спортчи бирор-бир белги қўйиш ҳуқуқидан маҳрум этилади.

5.10.8. Эстафета таёқчасини тушириб юборган спортчи (алоҳида йўлакчалардан югуришда таёқча бошқа йўлакчага тушиб кетса) бошқа жамоалар қатнашувчиларига халақит қилмай ўз таёқчасини кўтариб олиши керак. Агар таёқча узатиш жараёнида тушиб кетса, уни туширган спортчи кўтариб олиши керак.

5.10.9. Эстафетали югуриш мусобақаларида жамоа таркибидаги (4 киши) аъзоларидан ташқари яна иккита қўшимча спортчи ҳам бўлади.

5.10.1.; 5.10.2.; 5.10.4.; 5.10.6.; 5.10.8.; 5.10.9.-бандларда кўрсатилган қоидаларни бузган жамоалар мусобақадан четлаштирилади.

5.11. Спортча юриш

5.11.1. Спортча юришда оёқ билан ер ўртасидаги боғлиқлик узилмаслиги керак. Олдиндаги оёқ ердан узилган бўлса, у оёқ ерга қўйилгандан сўнг орқа оёқ кўтарилади.

5.11.2. Спортча юриш тўғри деб ҳисобланиши учун қатнашувчи ҳар бир қадам қўйганда (таянч вақтида) оёқ вертикал ўқдан ўтишда бир оз бўлса ҳам тиззада тўғри бўлиши керак.

5.11.3. Юриш техникасининг бузилишига олиб келувчи тўғри техникада айрим силжишлар содир бўлса, ҳакамлардан бири спортчини огоҳлантиради. Шу хатолик қайта такрорланса,

огоҳлантириш эълон қилинмайди. 5.11.1. бандда кўрсатилган қоидалар бузилганда қатнашувчи мусобақадан четлаштирилади. Четлаштиришдан олдин қатнашувчи огоҳлантирилади.

5.11.4. Юриш техникаси бузилганлигини камида учта ҳакам тасдиқлаб ёзма равишда катта ҳакамга маълум қилади. (4-давомат, 6-шаклга қаралсин). Кейин катта ҳакам қарор чиқариб, спортчининг четлаштирилганини эълон қилади. Ҳакамлар ёзма маълумоти қоида бузилганлиги қуйидагича белгиланади: ер билан оёқ ўртасида узилиш содир бўлганда " ~ ", " » " (югурилганда), оёқ вертикал ўқдан ўтиш пайтида тизза букилса.

5.11.5. Огоҳлантирилганда, мусобақадан четлаштирилганда қизил рангли байроқ ёки шу ранглардан иборат доирача шаклидаги белгилар қатнашувчига кўрсатилади, бир вақтнинг ўзида спортчининг кўкрак рақами (фамилияси) баланд овозда эълон қилинади. Мусобақа ўйингоҳда ўтказилганда огоҳлантириш ва четлаштиришлар радио орқали эълон қилинади.

5.11.6. Огоҳлантириш олган спортчи қўлини юқорига кўтариб огоҳлантирилганлигидан хабардор эканлигини тасдиқлаши лозим.

5.11.7. Мусобақадан четлаштирилган спортчи тезда ўйингоҳ йўлагини тарк этиши лозим. Ўйингоҳдан ташқарида спортча юриш мусобақалари ўтказилганда спортчи кўкрак рақамини ечиб масофадан чиқиб кетиши керак.

5.11.8. Ўйингоҳда спортча юриш мусобақаси пайтида қоидани бузган спортчи, агар мусобақада спортчини огоҳлантиришга шароит бўлмаса, мусобақа тугагандан сўнг ҳам четлатилиши мумкин.

6. САКРАШ МУСОБАҚАЛАРИНИ ЎТКАЗИШ ҚОИДАЛАРИ

6.1. Умумий қисм

6.1.1. Қатнашувчиларнинг квалификация ва асосий мусобақаларида (саралаш ва финал) ҳар бир уриниш бирин-кетин тартиб билан бажарилади.

6.1.2. Ҳар бир қатнашувчи югуриб келадиган масофасини (разбег) белгилаб олиш ҳуқуқига эга. Мусобақа бошланишидан олдин ҳакам назорати остида ҳисобга олинмайдиган бир неча марта сакрашларни бажариши мумкин. Мусобақа ташкилотчилари тақдим этган рангли байроқчалардан фойдаланиб, қатнашувчилар югуришни бошлашлари ва депсиниш жойларини белгилашлари мумкин. Узунликка, уч хатлаб сакрашда спортчилар ўз белгиларини югуриш йўлагини чеккасига қўйишлари керак. Қўниш жойига ҳеч қандай белги қўйилмаслиги керак. Баландликка сакрашда спортчи югуришни бошлаб, депсиниш жойларини белгилаши мумкин ҳамда сакраши олдидан планкага (яхши кўриниши учун) лента ёки бирор-бир қулай белгини осиш ҳуқуқига эга. Фақат бошқа қатнашувчиларга халақит қилмаслик учун сакраб бўлганидан кейин планкадаги белгиларини олиши лозим. Мусобақа бошлангандан сўнг қатнашувчилар йўлакдан ўз мушакларини қиздириш (разминка) мақсадида фойдаланишга рухсат этилмайди.

6.1.3. Югуриш узунлиги чегараланмаган, лекин қатнашувчиларнинг 6.2.16.; 6.4.6.; 6.5.7. бандларда белгиланган масофадан ортиғини талаб қилишга ҳуқуқлари йўқ.

6.1.4. Ҳакам чақиргандан сўнг қатнашувчи ўз уринишини бажариши керак. Баландликка сакрашда қатнашувчи уринишни бажаришга 2 минут, узунликка ва уч хатлаб сакрашга 2 минут ажратилади. Белгиланган вақт мобайнида қатнашувчи ўз уринишини бажаришга улгурмаса ёки атайин вақтини чўзса, унинг уриниши бекор қилинади. Агар яна қайтарилса шу турнинг катта ҳаками томонидан мусобақадан четлаштирилади.

6.1.5. Агар сакраш талаблари бузилмай (6.3.8.; 6.3.11.; 6.6.7.; 6.6.8. бандлар) уриниш бажарилса, катта ҳакамнинг "Бор!" буйруғидан кейин сакраш ҳисобга олинади. Сакраш ҳисобга олинмаса, "Йўқ!" буйруғи берилади. Ҳакам буйруқ бериш билан бир вақт-нинг ўзида байроқча билан сигнал беради: сакраш тўғри бажарилганда оқ байроқ, нотўғри бажарилганда қизил байроқ кўтарилади. Сигнал беришни битта байроқ билан ҳам бажариш мумкин: сакраш тўғри бажарилганда байроқ пастга туширилиб ҳаракатлантирилади.

Уч хатлаб сакраш мусобақаларида депсиниш вақтида қонда бузилса, ҳакам шу заҳоти, сакраш охиригача бажаралмасдан "Йўқ!" буйруғини бериши лозим.

6.1.6. Сакраш машқини бажариш вақтида қатнашувчига бирор нарса халақит қилса, ҳакам унга қайта сакрашга рухсат бериши лозим.

6.1.7. Сакраш машқини бажариш вақтида натижани яхшилашга олиб келадиган турли хил қурилмалардан фойдалинишга рухсат этилмайди.

6.2. Узунликка ва уч хатлаб сакраш бўйича мусобақа жойлари ва жиҳозлар

6.2.1. Узунликка ва уч хатлаб сакраш брусокдан қумли чуқурга бажарилади. Брусок ёғочдан ёки бошқа материалдан тайёрланиб, эни 198-202 мм, узунлиги 1,21-1,22 мм, максимал қалинлиги 100 мм, югуриб келиш йўлаги билан бир баландликка ерга мустаҳкам ўрнатилади ва оқ рангга бўялади (6-расм).

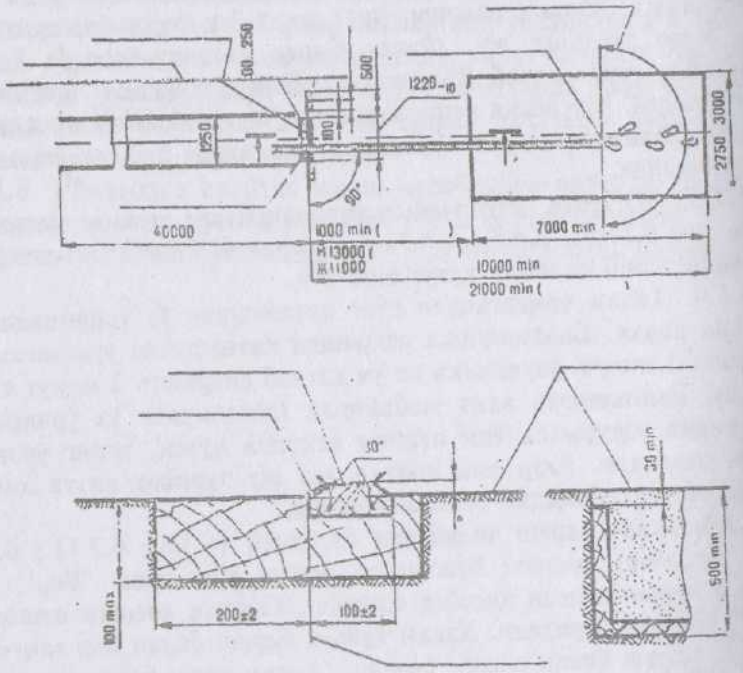

6-расм

6.2.2. Брусокнинг (ўлчаш чизиғи) узоқ (югуриб келиш томонидан) чеккасидан унинг узунлиги бўйлаб ечиб олинадиган ёғочда заступ "ўрнатилади". Унинг эни 98-102 мм бўлиб, югуриб келиш йўлагига етказилиб, депсиниладиган брусокдан 7 мм баланд бўлади. Чиқиб турган ёғочча "индикатор"ни олд ва орқа четлари 30 градус бурчак остида кесилган бўлиши керак. "Индикатор"нинг олдинги кесими ва устки қисми тахминан 1 мм қалинликдаги пластилин қатлами билан қопланади (6-расм).

Юқори миқёсли мусобақаларда "индикатор" бўлиб, юқорида кўрсатиб ўтилган шакл ва ўлчовда, қум ёки тупроқ хизмат қилиши мумкин.

Қўниш чуқур томонидан брусок чети бўйлаб югуриб келиш йўлагига чуқурча ёки полкача қилиниб, унга "индикатор" ётқизилади (6-расм). Спортчининг оёқ кучига бардош бериши учун ҳамма қурилмалар мустаҳкам бўлиши керак.

Пластилин билан қопланган ёғочнинг усти спортчи босганида оёқ кийимининг сирпанишига қаршилик кўрсатувчи материалдан қилиниши керак. Спортчининг оёқ кийими изини йўқотиш учун пластилин валик ёки шпатель ёрдамида текисланади.

Оёқ кийими изларини йўқотиш вақтида спортчиларни вақтини олмаслик учун қўшимча "индикатор" бўлиши тасвия қилинади.

6.2.3. Брусокнинг иккала томонидан (ўлчаш чизиғи) бўйлаб ҳар бирининг эни 10 мм ва узунлиги 0,5 мм чизиқлар чизилади. Бу чизиқларга тўғри бурчакли ёки айлана, ўлчови 200-250 ммли кўрсаткичлар қўйилади. Кўрсаткичнинг юза яссилиги югуриб келиш томонига қаратилган бўлиб, у оқ рангга бўялади ва диагонали бўйлаб қора чизиқ тортилади. Брусок ва унга яқин кўрсаткичнинг қирраси орасидаги масофа 100 мм (6-расм).

6.2.4. Брусок билан чуқурнинг яқин чети орасидаги масофа ҳакамлар ҳайъати томонидан қатнашувчиларнинг квалификациясига асосланиб аниқланади. Лекин югуриб келиб узунликка сакрашда шу масофа 1 м дан кам бўлмаслиги керак, шу билан бирга брусокдан чуқурнинг узоқ четигача бўлган масофа камида 10 м, югуриб келиб уч хатлаб сакрашда эса камида 21 м бўлиши керак. Сакраш билан шуғулланишни энди бошлаган спортчилар учун узунликка сакрашда брусок билан чуқурнинг узоқ четигача бўлган масофа 7,5 м га, уч хатлаб сакрашда 15 м гача камайтирилган бўлиши мумкин.

Турли квалификацияли сакровчилар мусобақага бир вақтда қатнашувчиларда ва чуқур кенг бўлганда (6.2.-банд) параллел

йўлакчаларга чуқурдан ҳар хил масофаларга 2 та брусок ўрнатиш тасвия қилинади. Бу ҳолда брусокнинг ўртасидан ўтувчи югуриб келиш йўлакчаларнинг ўқлари орасидаги масофа камида 1,5 м бўлиши керак.

6.2.5. Уч хатлаб сакраш мусобақалари вақтида брусокдан чуқургача бўлган қисмида узунликка сакрашнинг брусогини қолдириш тақиқланади: у олиб ташланиши керак. Брусокда қолдирилган из эса астойдил текисланиб, сифати бўйича югуриб келиш йўлагидан фарқ қилмаслиги лозим.

6.2.6. Чуқурнинг олдинги четидан ҳисоблаганда югуриб келиш йўлагининг узунлиги камида 40 м бўлиши керак. Агар шароит бўлса, югуриб келиш йўлаги 45 м дан кам бўлмаслиги керак. Югуриб келиш йўлагининг максимал қўндаланг уклони 1:100, югуриб келиш йўналашига нисбатан 1:100 дан ошмаслиги керак. Умумий чуқур олдида иккита бўлинган йўлакчаларнинг эни камида 2,75 м бўлиши керак. Чуқурга 12-15 м қолганда югуриб келинадиган бўлса, эни 3,5 м гача бўлиши керак.

6.2.7. Югуриб келиш йўлаги ўлчаш чизиғидан боқилаб чеккасидан метр кўрсаткичлари билан белгилаб чиқилади (ҳар бир метрдан кейин).

6.2.8. Битта йўлакдан югуриб келиб қўниш узунликка нисбатан симметрик жойланиши керак. Иккита йўлакчадан югуриб келишда эса чуқурнинг эни камида 4,25 м бўлиши лозим. Агар йўлакнинг ўқи қўниш чуқурининг ўқига тўғри келмаса, эни камида 2,75 м бўлган қўниш жойи чегараловчи ленталар билан белгиланиб, югуриб келиш йўлагига симметрик бўлган қўниш зонасини ҳосил қилади. Сакраш йўналиши бўйича чуқурнинг узунлиги камида 6 м, чуқурлиги 0,5 м бўлиши керак. Чуқурнинг атрофлари бортлар билан ўраб олинган бўлиб, улар чуқурнинг атрофидаги ердан баланд бўлмаслиги керак. Бортнинг брусокка яқин томони эса югуриб келиш йўлагига нисбатан камида 30 мм паст бўлиши керак. Чуқурдаги қум нам, югуриб келиш йўлаги билан бир хил баландликда бўлиши керак.

6.2.9. Югуриб келиш йўлагининг иккала томони, қўниш томони ва қўниш чуқурининг ён бортлари бўйлаб югуриб келиш йўлаги билан бир хил баландликда, жароҳатга олиб келувчи нарсалардан озод бўлган, эни камида 1 м (хавфсизлик зонаси), очиқ жой бўлиши керак. Худди шунга ўхшаш эни камида 3 мм бўлган очиқ жой қўниш чуқурининг брусокка узоқ борти бўйлаб ҳам бўлиши керак.

6.3. Узунликка ва уч хатлаб сакраш бўйича мусобақа қоидалари

6.3.1. Шахсий ва шахсий-жамоа мусобақаларда қатнашувчилар сони 8 тадан ортиқ бўлса, саралаш мусобақалари ўтказилиб ҳар бир қатнашувчига 3 тадан уриниш берилади. 8 та кучли қатнашувчилар эса финалга чиқишади ва уларга 3 та уриниш берилади (8.2.5.-банддан ташқари). Агар 8-натижали (финалга чиқиш учун охирги ўрин) икки ёки ундан ортиқ қатнашувчилар кўрсатишса, уларни финалга қўйишади. Қатнашувчилар сони 8 ва ундан кам бўлса, ҳаммаларига 6 та уриниш бажариш ҳуқуқи берилади.

6.3.2. Жамоали мусобақаларда ҳар бир спортчига 3 тадан уриниш берилади. Ҳисоб учун спортчининг кўрсатган энг яхши натижаси олинади.

6.3.3. Айрим мусобақаларда қатнашувчиларга бериладиган уринишлар сони (3 ёки 6) мусобақа низоми билан аниқланади.

6.3.4. Финал қатнашувчиларининг ўринлари ҳамма уринишлардаги (саралаш ва финал) энг яхши натижаларига қараб аниқланади. Финалга йўл ололмаган спортчиларининг ўринлари саралаш мусобақасида кўрсатилган натижаларига қараб аниқланади (1.4.3.; 2.4.9.-банд). Агар икки ёки ундан ортиқ спортчилар бир хил яхши натижа кўрсатишса, уларнинг ўринлари қолган уринишлардаги яхши натижаларига қараб аниқланади (саралаш ва финал натижаларини ҳисобга олиб). Иккинчи натижалари ҳам бир хил бўлса, кейинги натижаларига қаралади.

Масалан:

қатнашувчилар	саралаш мусобақалари	финал	яхши натижа	ўрин
Алиев А.	6.89 7.21 7.33	6.90 7,30 7,01	7,33	1
Хусеинов Т.	7,30 7,11 7,16	7,33 7,20 7,10	7,33	2

Бу ерда А спортчининг натижаси (7.33 ва 7.30 дан кейин) яхши ҳисобланади. Агар биринчи уринишини аниқлаб бўлмаса, даъвогарларга ғолибликни аниқлагунга қадар қўшимча иштирок этган спортчининг ўринлари аниқланади. Натижалари бир хил бўлиб, биринчи ўринга даъвогар бўлмаган спортчиларнинг ўринлари ҳам тақсимланади.

6.3.5. Агар бошланган мусобақа ҳакамлар ва спортчиларни айбисиз, яъни ёмон ҳаво ёки бошқа сабабларга кўра бир неча соатга кечиктирилса ёки кейинги кунга қолдирилса, бош ҳакам кўрсатмасига асосан, мусобақа узилиб қолган жойидан (ўша қатнашувчилар билан) ёки бошидан бошланиши мумкин. Мусобақа қайта бошлангандан кейин ҳар бир қатнашувчи югуриб келадиган масофасини (разбег) белгилаш ҳуқуқига эга.

6.3.6. Қатнашувчининг чуқур (яма) ичида танасини бирор-бир қисми билан брусокка яқин томонга қолдирилган изидан бошлаб ўлчаниб сакраш натижаси аниқланади. Спортчи қўнган нуқтадан брусокка перпендикуляр тўғри чизиқ тортилиб натижа аниқланади. Натижалар бутун сантиметрларда аниқланиб, тоқ сантиметрлар бутун сантиметр томон камайтирилади. 1.9.2. е-бандининг талабига жавоб берувчи турли хил ўлчов-асбобларини қўллашга рухсат этилади. Рулеткани нол белгиси спортчи қўнган нуқтага қўйилиб натижа ўлчанади

6.3.7. Баённотнома қўлланилганда уринишларини ёзиш қуйидаги тарзда олиб борилади:

уриниш ҳисобланганда натижа ёзилади - 712 см;

уриниш ҳисобланмаса - "Х"

уриниш қолдирилса - "О"

6.3.8. Югуриб келиб узунликка сакрашда депсиниш брусокдан ёки олд томондаги йўлакдан бажарилиши лозим.

Сакраш ҳисобга олинмайди, агар спортчи:

- брусокдан ёки уни ён томонидан югуриб ўтса;
- брусокни ён томонидан ёки ўлчов чизиғидан ўтиб депсинса;
- ўлчов чизиғини босиб, пластилин ёки қум (ўлчов чизиғини устига сепиб чиққан) устига оёқ изини қолдирса;
- сакрашдан олдин ва сакраш вақтида танасининг бирор-бир қисми билан ўлчов чизиғигача бўлган ер қатламига тегса;
- сакрагандан сўнг чуқур ичидан брусок томонига юриб келиб брусокдан ўтса;
- сакраганда сальтонинг бирор-бир турини қўлласа;
- сакраб бўлгандан сўнг чуқурдан чиқиб, брусок йўналиши томон юриб борса.

6.3.9. Жойдан туриб узунликка сакрашнинг дастлабки ҳолатида оёқ учлари ўлчов чизиғидан ўтмаслиги, қуниш эса икки оёқда баравариға бажарилиши керак. Депсиниш олдидан сакровчи бирин-кетин оёқ учларини ёки товонларини кўтариши мумкин, лекин бирор-бир йўналиши томон силжиши мумкин эмас.

Агар сакрашдан олдин товонлар брусокдан узилиб яна брусокка қўнса (баландга сакраб тушса) ёки бирор-бир оёқнинг товони брусокдан тўла узилиб, бир-икки товон брусок бўйлаб силжиса ёки товонлар билан депсиниш бирданига бажарилмаса, сакраш ҳисобга олинмайди.

6.3.10. Уч хатлаб узунликка сакрашда спортчи югуриб келса, биринчи депсинишдан сўнг шу оёғига қўниб, кейин шу оёғи билан депсиниб, иккинчи оёққа қўниши ва яна депсиниб чуқурга қўниши керак. Агар юқорида кўрсатиб ўтилган депсиниш қоидаси бузилса ҳамда депсинишдан сўнг (учиш вақтида) йўлак устига орқада қолган оёқ теккан ҳолларда сакраш ҳисобга олинмайди. Қолган ҳолларда 6.3.8.-қоидаларга амал қилинади.

6.4. Баландликка сакраш бўйича мусобақа ўтказилиш жойлари ва жиҳозлар

6.4.1. Сакраш стойкалари стационар ёки кўчириладиган бўлиши мумкин. Стойкаларнинг тузилиши, уларнинг турғунлигини таъминлаши учун қаттиқ бўлиши ва планкани 2.5 м баландликка ўрнатиш имконини бериши лозим.

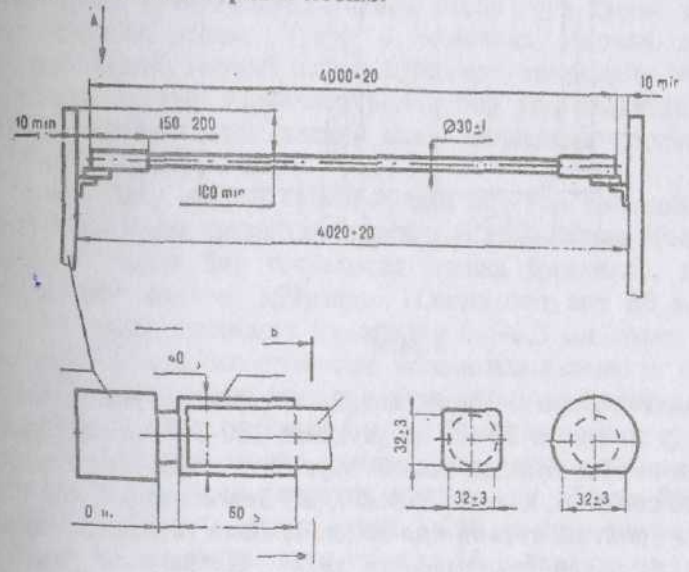

7-расм

Стойкаларнинг устки қирраси планкадан камида 100 мм баланд бўлиши лозим. Стойкалар орасидаги масофа 4,00 - 4,02 м.

Мусобақа жараёнида катта ҳакамнинг рухсатисиз стойкалар жойидан силжитилмайди (депсиниш жойи ишдан чиққан тақдирда силжитиш мумкин).

6.4.2. Планка доираси 25-30 мм диаметрли бўлиб, ёғоч, металл ёки пластмасса бўлади. Планкани ўлчовини ўлчаш учун шаблон қўлланилади (8-расм).

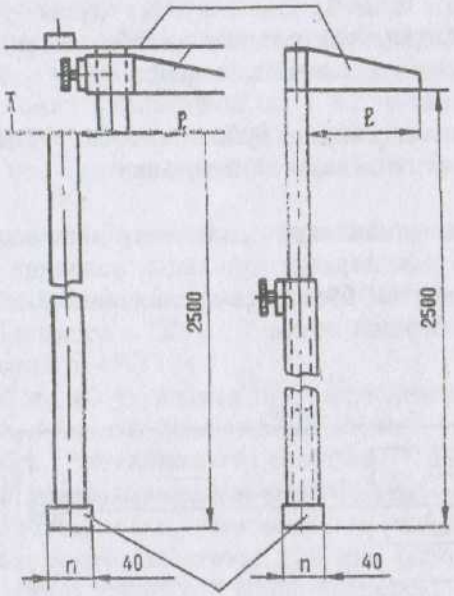

а *б*

8-расм

Планканинг учлари шундай ясалиши керакки, уни ўрнатиш учун иккала учи эни 25-30 мм ва узунлиги 150-200 мм ли силлиқ ясси сиртдан иборат бўлиши лозим. Мусобақа жараёнида планкани йиқилиши сабабли, ҳакам белгилаб, шу белгига қараб уни пластина устига ўрнатиш тасвия қилинади. Планка горизонтал ҳолда бўлиши ва ҳеч қаери букилмаслиги керак. Планканинг узунлиги унинг учлари билан стойкалар орасидаги белгиланган масофадан 20 мм қисқа бўлиши керак. Планка очиқ рангли, эни 200-300 м ли 3-4 та кўндаланг қора чизиқлар бўялган бўлиши керак.

6.4.3. Планка ўрнатиладиган пластинканинг шакли бурчакли, узунлиги 55-60 мм ва эни 37-40 мм бўлиши лозим. Пластинкаларни планка ва стойкалар билан ишқаланишини оширувчи резинка ва бошқа материаллар билан ўрашга рухсат этилмайди. Пластинканинг пружинали бўлиши ҳам тақиқланади. Стойкаларнинг тузилишига қараб пластинкалар стойка бўйлаб пастга ва юқорига ҳаракатланиши ёки стойканинг ҳаракатланувчи қисмига маҳкам ўрнатилиб, у билан бирга силжиши мумкин. Пластинка ва стойка орасида 10 мм очиқлик бўлиши керак.

6.4.4. Қўниш жойи сифатида 0,5-0,75 м баландликдаги резина, паралон ёки бошқа юмшоқ синтетик материаллар хизмат қилади. Баландликка сакрашда қўниш жойининг ҳажми 5х3 м бўлиши керак. У стационар, жойида йиғиладиган ёки ташиб келтириладиган бўлиши лозим.

Стойкалар ва қўниш жойи шундай жойлашиши керакки, улар орасида 100 мм очиқлик бўлиши лозим. Чунки спортчи сакрагандан сўнг, қўниш жойининг қимирлаши стойкалар ва планкани турғунлигига таъсирини кўрсатмаслиги керак.

Сакраш билан шуғулланишни энди бошлаган ва паст разрядли спортчилар мусобақаларда қўниш жойи учун қумли чуқурча хизмат қилиши лозим. Чуқур 4 томонидан ёғочли девор билан ўралган бўлиб, югуриб келиш йўналиши томондаги деворнинг баландлиги югуриш йўлакчаси билан бир хил баландликда бўлиши керак. Жароҳатларни олдини олиш мақсадида чуқурга қум 0,5 - 0,75 м гача бўлиши шарт.

6.4.5. Агар югуриб келиш йўлаги бир хил текисликда бўлмаса, қўниш жойининг чекка қисмларидан югуриб келиш йўналиши томонидан ер билан бир текисликда планка ўрнатилиб, унинг устига ўлчагичнинг оёқчаси қўйилади. Планканинг эни 50 мм, узунлиги эса стойкалар орасидаги масофадан 0,4-0,5 мм ортиқ бўлиши керак. 6.6.7.б-банддаги стойкалар яссилигида хатоликка йўл қўйилган ёки қўйилмаганлигини аниқлаш учун қўниш жойининг иккала томонидан эни 50 мм ва узунлиги 5 м дан бўлган чизиқлар тортилади.

6.4.6. Югуриб келиш майдонининг устки қатлами горизонтал бўлиши лозим. Агар синтетик қопламадан иборат бўлса, планка марказига йўналтирилган оғиш 1:250 м дан ошмаслиги керак. Югуриб келиш майдончаси камида 15 м, халқаро мусобақаларда камида 20 м, шароит бўлса 25 м гача 50 градус сектор ичида бурчак остида бўлиши лозим.

6.4.7. Югуриш майдоннинг ён томонлари ва қўниш жойининг ташқи томони (югуриб келиш томонидан ташқари)дан югуриш йўналиши билан бир хил баландликда ётувчи, ташқари нарсалардан озод бўлган, эни бир метрли очиқ жой бўлиши керак (хавфсизлик зонаси).

6.4.8. 2,5 м гача баландликни ўлчаш учун қўлланиладиган ўлчагичнинг (10-расм) ўлчаш вақтида вертикал ҳолатда туриши учун 0,5 м узунликда оёқчаси бўлиши керак.

Оёқча эни 40 мм. Ўлчаш стойкасига металл ўлчов лентаси қаттиқ маҳкамланади ёки ўлчаш стойкасига сантиметр бўлмалари чизиб туширилади. Иккала ҳолда ҳам нол белгини пастки қисми оёқчанинг пастки қисмига тўғри келиши керак. Ўлчаш стойкасида ҳаракатланувчи кўрсаткич бўлиб, у турли баландликка маҳкамланиши лозим. Кўрсаткич ўлчов лентасида планканинг энг кўп букилган жойи баландликни аниқлайди. Кўрсаткичнинг узунлиги 120-150 мм.

Ўлчагичнинг ҳаракатланувчи қисмида ҳамма вақт маҳкамланадиган ҳаракатланувчи кўрсаткичли ўлчагичдан фойдаланиш тасвия этилади.

6.4.9. Югуриш майдони қопламаси югуриш йўлагининг 4.1.1. банди талабларини қондириши керак.

6.5. Лангар чўп билан сакраш мусобақа жойлари ва жиҳозлар

6.5.1. Эркин узунлик, шакл, диаметр ва оғирликдаги турли хил материаллар ёки материаллар йиғимидан ясалган лангар чўплардан фойдаланишга рухсат этилади. Чўпнинг таянч жойида айлана "пўпак" бўлиши лозим. Лангар чўпнинг таянч вақтида қутига урилиши натижасида синиб кетишини олдини олиш мақсадида унинг пастки қисмига (таянчга ёрдам берувчи) 300 мм гача бўлган ўрамадан фойдаланишга рухсат этилади. Лангар чўпни устки қисми силлиқ бўлиши лозим (қўлнинг таянишига ёрдам берувчи турли хил қўлланмалар бўлмаслиги керак). Лангар чўпни ушлаш жойида бир хил ўрамадан фойдаланишга рухсат этилади (ўрама лентанинг қалинлиги 2 қатламдан ошмаслиги керак).

6.5.2. Стойкаларнинг ҳажми ва кўрилмаси эркин бўлиб, уларнинг ҳар бири иккала томонга (югуриш йўлаги бўйлаб) 0,6 м гача ҳаракатланиши керак. Бунда қути (яшик) таянч деворининг ички чегараси устки қисмининг давоми ва планкани 2,5 м дан 7 м баландликка ўрнатилиши ҳам ҳисобга олиниши керак.

Ҳар бир стойкада қўниш томонига йўналтирилган эни 13 мм гача, узунлиги 75 мм гача бўлган горизонтал қозиқчалар ўрнатилган бўлиши керак. Бу қозиқчаларда планка ўрнатилади (9-расм). Планка шундай ўрнатилиши лозимки, қатнашувчи унга тегиши билан у қўниш зонаси томонга осон тушиши керак. Қозиқчаларга ишқалашини оширувчи резина ва шунга ўхшаш бошқа материаллардан фойдаланишга рухсат этилмайди.

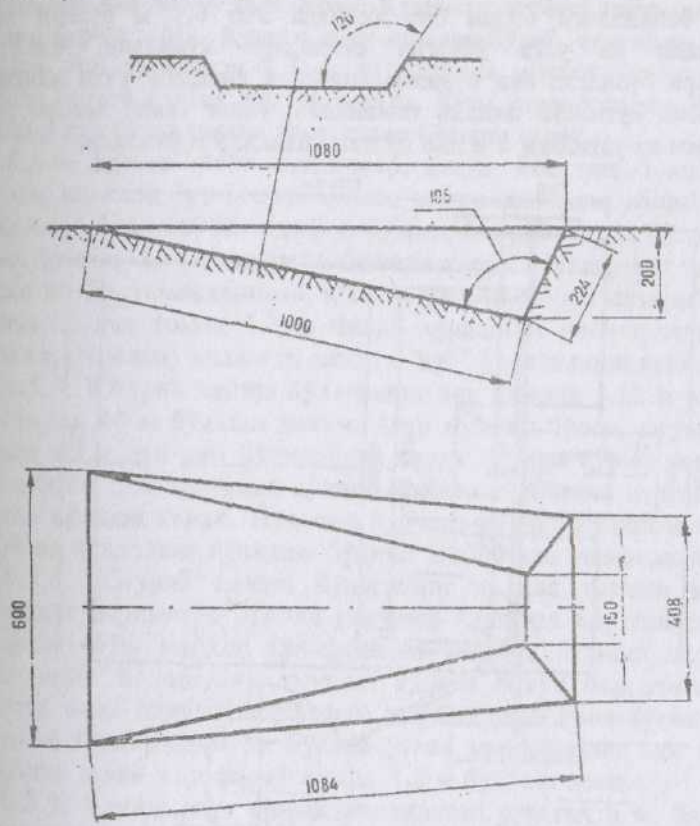

9-расм

Спортчининг тушиш пайтида стойкалар асосига урилиб жароҳатланишни олдини олиш мақсадида планкани ушлаб турувчи қозиқчалар узун кронштейнларга бириктирилиб, стойкаларга маҳкамланади. Натижада планканинг узунлиги оширилмай, стойкалар бир-биридан узоқ масофага ўрнатилади.

6.5.3. Планка 4,48-4,54 м узунликда бўлиб, иккала устунларнинг қозиқчаларига горизонтал ётиши керак. Айлана планканинг

иккала учлари стойкалардан бир хил узунликда 50-100 мм чиқиб туриши керак. Планка оғирлиги 2,25 кг дан ошмаслиги лозим. Қолган ҳолларда планка 6.4.2. банд талабларига жавоб бериши керак. Планкани қозиқчаларга етказиш учун турли тузилмалардан фойдаланиш мумкин.

6.5.4. Югуриб келиш йўлаги турғун бўлмаган материал билан қопланган бўлса, қўниш жойининг олдинги қирраси бўйлаб югуриш йўлаги баландлиги билан бир текисда эни 0,1 м бўлган планка ўрнатилади ва унга ўлчагич оёқчалари қўйилади. 6.6.9.-банд қоидалари бузилган ёки бузилмаганлигини аниқлаш учун лангар чўп таянадиган қутининг иккала томонидан, унинг таянч девори бўйлаб эни 50 мм ва узунлиги 5 м дан бўлган чизиқлар тортилади.

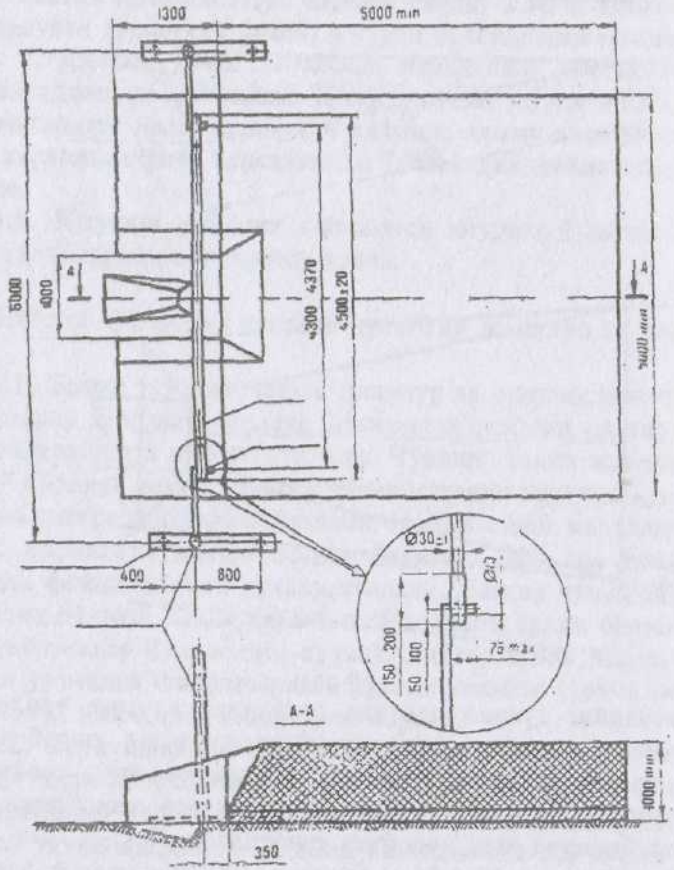

10-расм

6.5.5. Лангар чўп билан қути ёғоч ёки бирор-бир қаттиқ материалдан ясалиб, унинг ички қия 1 м узунликда бўлиши керак. Югуриб келиш томонига қараган қути чеккасининг эни 0,06 м чуқурдан ўлчаганда таянч деворининг эни 0,15 м. Ён деворлари остига нисбатан 140 градус бурчак остида ташқарига етиши учун қутининг устки қисми кенг бўлади. Қутининг таянч девори олдидаги чуқурлиги ва эни 10 мм дан ошмаслиги керак. Қутининг ости ва таянч девори орасидаги бурчак 105°. Қутини ости ёғочдан бўлиб, кенгайган қисмидан бошлаб 0,8 узунликда 2,5 м ли металли туника билан қопланиб, қутини остига қаттиқ маҳкамланади. Қути югуриб келиш йўлаги билан бир хил баландликда ўрнатилган бўлиши керак.

6.5.6. Қўниш жойи стационар, йиғма ёки ташиб келинадиган резина, паралон ёки бошқа юмшоқ материаллардан иборат, узунлиги камида 5 м, эни камида 5 м бўлган, югуриб келиш йўлагига нисбатан камида 1 м кўтарилган бўлиши керак. Лангар чўп таянадиган қутининг ён томонларидан қўниш жойига жипслаштириб, югуриб келиш йўлаги томон 1,3 м чиқиб турадиган юмшоқ материалдан (резина, паралон) қилинган иккита "куб" ўрнатилиши керак.

6.5.7. Югуриб келиш йўлагининг эни камида 1,22 м ва узунлиги камида 40 м бўлиши лозим. Агар мумкин бўлса, югуриб келиш йўлаги 45 м дан кам бўлмаслиги керак. Йўлак қўниш жойи олдидан охирги 5 м қолганда қўниш жойининг энигача кенгайиб горизонтал бўлиши керак. Йўлакни бурчаги югуриб келиш йўналишдан 1:100 ва кўндаланг йўналиш бўйича 1:1000 дан ошмаслиги керак.

6.5.8. Югуриб келиш йўлагининг иккала томони ва қўниш жойининг периметри бўйлаб (югуриш йўлагига қараган томонидан ташқари) бўш майдон (хавфсизлик зонаси) бўлиши керак. Бўш майдоннинг баландлиги югуриш йўлаги билан бир текисда, жароҳатга олиб келадиган хавфли жиҳозлардан озод бўлиши керак. Югуриш йўлагининг ёни бўйлаб ўтган майдонининг эни камида 1 м, қўниш жойи атрофида камида 1,5 м бўлиши лозим.

6.5.9. Ўлчаш учун фойдаланиладиган ўлчагич 6 м, баландликни ўлчашга имкон берувчи, паст-баландга ҳаракатланувчи оёқнинг эни 80-90 мм бўлиши керак.

6.6. Баландликка ва лангар чўп билан сакраш мусобақаларини ўтказиш қоидалари

6.6.1. Бошланғич ва кейинги баландликларга охирги сакровчи қолгунга қадар планканинг кўтарилиши мусобақа низомида

кўрсатилган бўлади ёки мусобақа бошланишидан олдин ҳакамлар ҳайъати томонидан эълон қилинади. Планканинг бошланғич баландлиги ва кейинги кўтарилишлари мусобақа низомида кўрсатилмаган бўлса, ҳакамлар ҳайъати жамоа вакиллари билан маслаҳатлашиб, уни неча сантиметрдан кўтаришни аниқлаб олишади. Баландликка сакрашда мусобақада охирги қатнашувчи қолгунга қадар планка камида 2 см, кўпкурашда 3 см ва лангар чўп билан сакрашда 5 ва 10 см га кўтарилиши керак. Сакраш бўйича мусобақанинг охирида, бирор-бир баландликда сакрашни давом эттириш учун битта қатнашувчи қолса, у 6.6.3.-банд қоидаларига асосланиб кейинги уринишлар ҳуқуқидан озод этилгунча сакрашни давом эттириши мумкин. Юқори миқёсли мусобақаларда (3.1.3.-банд) планка ўрнатиладиган баландлик (кўпкураш мусобақаларидан ташқари) рефери қолган мусобақаларда қатнашувчи билан келишилган ҳолда катта ҳакам белгилайди.

6.6.2. Баландликни ўлчаш учун планка бутун сантиметрларда камайтириш томон туширилиб ўрнатилади.

6.6.3. Спортчи сакрашни эълон қилинган баландликларнинг хоҳлаганидан бошлаши мумкин. Қатнашувчи мусобақа жойида рўйхатдан ўтиш вақтида ёки қатнашувчи сакраш учун чақирилган вақтда қайси баландликдан сакрашни бошлаши ҳақида хабар бериши керак. Қатнашувчи мусобақа жараёнида ўз талабномасини ўзгартириши мумкин (олдин берган талабномасидаги биринчи баландлигини ошириб ёки камайтириб, фақат эълон қилинган баландликдан кам бўлмаслиги керак). Бу ҳолда янги берган талабномасидаги баландликда мусобақа бошланиб, биринчи ёки иккинчи уринишлар унинг иштирокисиз ўтган бўлса, қолган уринишини бажариш ҳуқуқига эга (1 та ёки 2 та уриниш). Ҳар бир баландликдан ошиб ўтиш учун спортчига 3 та уриниш берилиб, қатнашувчи ҳар бир уринишни бирин-кетин бажаради. Агар белгиланган баландликни биринчи ёки иккинчи уринишда ошиб ўтса, қолган уринишлар бажарилмайди.

Спортчи мусобақани бошлаб, айрим баландликларни қолдириб ўтиши мумкин (қайта сакрашлардан қолган ҳолларда). Бунда у мусобақага қатнашиш ҳуқуқини йўқотмайди, балки баландликни биринчи ёки иккинчи уринишдан ошиб ўтолмаса, кейинги баландликка сакраши мумкин. Агар қатнашувчи маълум бир баландликни қолдириб (уринишларини бажаролмаса) кейинги баландликларга ўтказса, бу баландликлардаги уринишларни ҳам бажариш (яъни баландликдаги 3 та уриниши бажариш) ҳуқуқидан маҳрум этилади.

Қайси баландликда бўлишидан қатъи назар, қатнашувчи 3 та уринишда ҳам баландликдан ошиб ўтолмаса, мусобақани давом эттириш ҳуқуқидан маҳрум бўлади. Агар қатнашувчи бирор-бир баландликдан биринчи ёки иккинчи уринишдан кейинги учинчи уринишда ошиб ўтса, кейинги баландликда ҳам 3 та уринишда ошиб ўтиш ҳуқуқи берилади. Агар ошиб ўтолмаса мусобақадан четлаштирилади.

Масалан, қатнашувчи 1,75 м баландликдан ошиб, 1,80 м баландликда биринчи уринишидаёқ планкани йиқитиб қўйиб, қолган 2 та уринишдан воз кечиб, кейинги баландликка 1,85 м га ўтса (ёки уни қолдириб 1,90 м га) биринчи уринишда янги баландликдан ошиб ўтса ва шу баландликни биринчи уринишидаёқ ошиб ўтолмаса 3 та ҳисобга олинмаган уринишларидан сўнг мусобақадан четлаштирилади (1,80, 1,85, 1,90). Агар биринчи уринишдаёқ 1,90 м баландликдан ошиб ўтса, кейинги баландликларга 3 та ҳисобга олинмаган уринишни бажаргунга қадар мусобақани давом эттиради.

6.6.4. Баённомада сакрашлар қуйидагича белгиланади: уриниш ҳисобга олинса "0", ҳисобга олинмаса – "Х", уриниш қолдирилса "—".

6.6.5. Биринчи ва қолган ўринлар энг баланд забт этилган баландликка қараб аниқланади. Агар бир неча қатнашувчи бир хил яхши натижа кўрсатишса, унда:

а) охирги баландликдан кам уринишлар билан ошиб ўтган спортчи ғолиб ҳисобланади;

б) охирги олинган баландликда уринишлар сони бир хил бўлса, олдинги баландликларда (охирги олинган баландлик ҳам киради) кам ҳисобга олинмаган уринишлар қилган спортчи ғолиб чиққан бўлади;

в) бу ҳолда ҳам ҳолат ўзгармаса, охирги уринишдан ташқари (охирги ҳисобга олинган уринишлардан кейингиларида) ҳамма баландликларда кам уриниш сарфлаган (ҳисобга олинган ва олинмаган) спортчи ғолиб бўлиб чиқади.

Юқорида кўрсатиб ўтилган кўрсаткичлар 2 ва ундан ортиқ қатнашувчиларда бир хил бўлган тақдирда, фақат 1-ўринни аниқлаш учун қайта сакраш ўтказилади. У қуйидагича амалга оширилади: ҳамма қатнашувчиларга бирор-бир қатнашувчи ошиб ўта олмаган энг паст баландликдан бошлаб бир маротабадан сакраш ҳуқуқи берилади, агар ҳамма ёки қисман спортчилар шу баландликдан ошиб ўтишса, планка кўтарилади (асосий мусобақалар учун мусобақа олдиндан белгиланган ўзгариш тартибига асосан), ҳеч ким баландликдан ошиб ўтолмаса планка туширилади.

Баландликдан ошиб ўтолмаган спортчилар қайта сакрашдан четлаштирилади. Қолган спортчилар ошиб ўтолмаган баландликни олган спортчи 1-ўринни эгалайди. Баландлик аниқлангандан сўнг қайта сакраш тўхтатилади ва қайта сакрашда иштирок этган ҳамма спортчилар ўринлари аниқланади. 1-ўрин аниқланади. 1-ўринга даъвогар бўлмаган спортчиларнинг кўрсаткичлари бир хил бўлганда ҳам ўринлар бўлинади.

Қайта сакраш мусобақанинг давоми бўлиб, унинг ўтказилиши баённомада қайд қилинади. Кўрсатилган натижаларга асосланиб, шахсий ўринлар аниқланади, разряд нормалари ҳисобга олинади ва рекордлар тасдиқланади.

6.6.6. Об-ҳавонинг бузилиши, депсиниш жойининг ишдан чиқиши ёки ҳакамлар ва қатнашувчиларнинг айбисиз, мусобақани ўтказилишига бошқа сабаблар туфайли имконият бўлмаса, бошланган мусобақа бош ҳакам томонидан бир неча соатга кечиктирилиши, бошқа жойда ўтказилиши ёки бошқа кунга қолдирилиши мумкин. Бу ҳолда мусобақа узилиб қолган баландликдан давом эттирилади. Қатнашувчиларнинг танаффусгача бирор-бир баландликдан ошиб ўтиш учун қолган уринишлари ўтказилмаган бўлса, у якунланади ва унда белгиланган баландликда танаффусгача сакраб улгурмаган спортчилар иштирок этишади. Мусобақа тикланганда ҳар бир спортчи югуриб келиш жойини белгилаш ва охирги ёки ундан олдинги баландликка (ўзи сакраб ўтган) ҳисобга олинмайдиган 3 та уриниш бажариш ҳуқуқига эга.

6.6.7. Югуриб келиб баландликка сакраш ҳисобга олинмайди, агар:

а) ердан иккала оёғи билан депсинса;

б) планкани тушириб юборса, планкадан ошиб ўтмай сектор сиртига тегса.

Стойкалардан ўтувчи ясси чизиғининг ташқарисидан ёки стойкалардан ташқарида сакраса, ўтувчи ясси чизиқнинг давоми ҳам шунга киради (6.4.5.-банд).

Агар спортчи сакраш жараёнида қўниш жойига оёғи билан тегса, ва ҳакамнинг фикрига кўра, бу спортчи сакраши учун кўмак бермаса, сакраш ҳисобга олиниши мумкин.

6.6.8. Турган жойдан баландликка сакрашда депсиниш икки оёқда бараварига бажарилади: депсиниш олдидан сакровчи оёқ панжаларини ёки товонларини бирин-кетин кўтариши мумкин, лекин оёқлари билан бирин-кетин йўналиши бўйлаб силжиш тақиқланади.

Сакрашгача оёқ товонлари ердан узилиб яна қўнса, оёқлардан бири сакрашгача тўла ердан узилса, бир (икки) товон ер бўйлаб

силжиса ёки товонлар билан ердан депсиниш бирин-кетин бажарилса, сакраш ҳисобга олинмайди. Қолган ҳолларда 6.6.7. б банда келтирилган қоидалар қўлланилади.

6.6.9. Лангар чўп билан сакраш ҳисобга олинмайди, агар:

а) спортчи планкани танасининг бирор-бир қисми ёки лангар чўп билан уриб туширса. Қатнашувчи лангар чўпни қўйиб юборгандан сўнг лангар чўп югуриб келиш томонига тушиши вақтидагина ҳакам лангар чўпни илиб олиш ҳуқуқига эга. Лангар чўп планка томон тушадиган бўлса, уни илиб олишга ҳеч кимнинг ҳуқуқи йўқ; агар бундай ҳол рўй бериб, бош ҳакам лангар чўп планкани тушурарди деган аниқ фикрга келса, сакраш ҳисобланмайди;

б) планкадан ошиб ўтолмай танасининг бирор-бир қисми ёки лангар чўп билан сектор устига тегса, буни ичига вертикал яссилик орқасидаги лангар чўп таянадиган қути таянч девори орқали ўтувчи қўниш зонаси ҳам киради (6.5.4.-банд);

в) лангар чўпни таянч қутига тиққандан сўнг иккала оёғини ердан узиб сакрамаса;

г) ердан узилгандан сўнг устки қўлини юқорироқ силжитса (лангар чўп ҳолати бўйича) ёки пастки қўлини уст қисмидан юқорига ўтказиб қўйса.

6.6.10. Сакровчи планкага тегмай ошиб ўтганидан сўнг, планка ташқи сабаблар таъсирида (масалан, кучли шамол) тушганига ҳакам аниқ ишонч ҳосил қилса, у сакрашни ҳисобга олиши мумкин, лекин бу сакраш рекорд деб ҳисобга олинмайди. Чунки бу ҳолда бош ҳакам томонидан натижани ўлчаш имконияти бўлмайди (планка шамол таъсирида тушиб кетган).

6.6.11. Қатнашувчининг илтимосига кўра, лангар чўп билан сакрашдан олдин ҳар бир стойкани 0,6 м олдинга ёки орқага силжитиш мумкин (6.5.2.-банд).

Стойкаларнинг ҳар бир силжитилишидан сўнг ҳакамлар баландликни тўғри ўрнатилганлигини текширишлари керак.

Ҳар бир қатнашувчи ўз лангар чўпидан фойдаланиб, бошқа қатнашувчиларга бермаслиги мумкин.

Қатнашувчилар фойдаланадиган лангар чўпларнинг яроқли эканлигини ўзлари текширишлари керак. Мусобақа бошланишидан олдин ҳакамлар лангар чўпларнинг 6.5.1. банд талабларига жавоб беришларини текширишлари керак. Ҳакамлар лангар чўпларни бошқача текширишмайди.

Сакраш вақтида лангар чўп синиб кетиб, сакраш қоидалари бузмай бажарилса ёки қоидалар лангар чўп синиши оқибатида ке-

либ чиқса, қатнашувчига қайта сакраш учун рухсат берилади. Қатнашувчиларга мустаҳкам ушлашни таъминлаш учун турли хил суюқликлар билан қўллари ёки лангар чўпни суркашга ҳамда тирсакларини боғлашга рухсат этилади. Очиқ жароҳатлардан ташқари қолган ҳамма ҳолларда қўл ва панжаларга бинт ўраш тақиқланади.

7. УЛОҚТИРИШ БЎЙИЧА МУСОБАҚА ҚОИДАЛАРИ

7.1. Умумий қисм

7.1.1. Мусобақа ўтказилиш жойларида ҳар бир қатнашувчи мусобақада старт олиш тартибига қараб бир ёки икки, лекин кўп бўлмаган уринишларни бажаришлари мумкин. Улоқтириш ҳакам назорати остида амалга оширилади.

Мусобақа бошлангандан сўнг қатнашувчилар хавфсизлигини таъминлаш мақсадида улоқтириш доираси ёки югуриш йўлагида ҳамда снарядларнинг қўниш секторларида бадан қиздириш машқларни бажаришга (снаряд билан ҳам, снарядсиз) рухсат берилмайди.

7.1.2. Қатнашувчиларни финалга чиқиш тартибларини ҳамда турли хил мусобақаларда рухсат бериладиган уринишлар сони 6.3.1.; 6.3.3-бандларда кўрсатилган.

7.1.3. Мусобақа қатнашувчилар ўринлари 6.3.4-бандга асосланиб аниқланади.

7.1.4. Мусобақа айрим сабабларга кўра узилиб қолса, 6.3.5-бандга амал қилиш керак.

7.1.5. Мусобақанинг квалификацион, саралаш ва финал қисмларида қатнашувчилар ҳар бир уринишни тартиб билан бажаришади. Айрим ҳолларда бош ҳакам қарорига асосланиб, қатнашувчилар квалификацион ва саралаш мусобақаларида учала уринишларини бирин-кетин бажаришлари мумкин.

Об-ҳаво ёмон келганини эътиборга олиб, бош ҳакам кўрсатмаси асосида, мусобақанинг финал қисмида ҳам учала уринишни бирин-кетин бажариш мумкин. Доирадан улоқтириш ўтказилганда қатнашувчи ҳар бир уринишдан кейин доирадан чиқиши керак.

7.1.6. Қатнашувчи мусобақа ўтказувчи ташкилот таъминлаган снарядлардан, айрим ҳолларда қатнашувчилар ўз снарядларидан фойдаланишлари мумкин. Бундай ҳолларда спортчилар олдиндан бош ҳакам тайинлаган вақтда ва жойда шахсий снарядни текшириш учун ҳакамлар ҳайъатига топширишлари керак. Агар снаряд қоида талабларига жавоб берса, мусобақа қатнашувчиларининг умумий фойдаланишига рухсат беришлари мумкин.

7.1.7. Қатнашувчилар чақирилганидан сўнг ўз уринишларини бажаришга 2,0 минутдан ортиқ вақт сарфламасликлари керак. Қолган ҳолларда 6.1.4-банд кўрсатмалари бажарилади.

7.1.8. Доира ичидан бажариладиган улоқтиришнинг барча турларида ва ядро ирғитишда қатнашувчилар машқни статик

ҳолатдан бошлашлари керак. 7.1.13. а-бажарилишини узиши мумкин (ҳар бир уринишда узилиш бир мартадан кўп бўлмаслиги керак). Бунда қатнашувчи снарядни қўйиб, доирадан чиқади ва яна қайтадан кириб, статик ҳолат эгаллаганида сўнг ушбу уринишни яна бажариши мумкин.

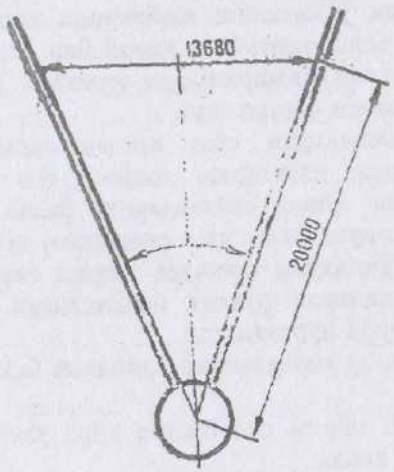

11-расм

7.1.9. Ҳакам рухсатисиз қатнашувчи снаряд қўниш секторига киришга ҳуқуқи йўқ.

7.1.10. Қатнашувчилар 2 ва ундан ортиқ бармоқларини боғлаши ёки бинт билан ўрашлари тақиқланади. Спортчи очиқ жароҳат олгани ёки қўли лат егани ҳақида шифокорга мурожаат қилиши шарт. Спортчи жароҳат олишига қарамай мусобақани давом эттириши мумкинлиги ҳақида шифокор имзоси билан тасдиқланган ёзма хатни бош ҳакамга берганидан сўнг спортчига бинт ва пластирлардан фойдаланишга рухсат этилади.

7.1.11. Қўлларига хоҳлаган нарсаларини суркашга рухсат этилади. Босқон улоқтирувчилар қўлқопдан фойдаланишлари мумкин. Қўлқопнинг бармоқлар томони очиқ, кафти силлиқ, юмшоқ бўлиши керак. Қатнашувчи белига чармдан ва шунга ўхшаш материаллардан камар тақиши мумкин.

7.1.12. Спортчиларнинг доира ичига ёки оёқ кийимларига бирор нарса сепишлари ёки суркашлари тақиқланади.

7.1.13. Уриниш ҳисобга олинмайди, агар:

а) қатнашувчи уринишни бажаришга киришган дақиқадан (размахивание, буришлар, югуриб келиш ва ҳ.к.) ва снарядни

қўйиб юборганидан сўнг турғун ҳолатни қабул қилгунича танасининг бирор-бир қисми, кийим-кечаги ва оёқ кийими билан доира, брусок, планкани босса;

б) снаряд қўнишидан олдин яқин нуқтаси сектор ёки коридор ташқарисида бўлса;

в) қатнашувчи улоқтиришни бажаргандан сўнг планка, доиранинг олдинги қисми ёки белгиланган чизиқлардан олдинга чиқса;

г) қатнашувчи турғун ҳолатни эгалламасдан ёки снаряд қўнмасдан доирадан чиқса;

д) 7.5.1.; 7.6.1.; 7.7.1.; 7.9.2.-бандларда келтирилган қоидалар бузилса.

7.1.14. Снаряд қўнгандан сўнг спортчи турғун ҳолатни эгаллаб улоқтириш жойини 7.1.13.-бандда келтирилган қоидаларини бузмай тарк этганидан сўнг катта ҳакамнинг "БОР!" буйруғидан кейин улоқтириш ҳисобга олинади. Улоқтириш ҳисобга олинмаганда "ЙЎҚ!" буйруғи берилади. Бир вақтнинг ўзида буйруқлар билан биргаликда, 6.1.5.-бандда кўрсатилганидек, байроқча билан ҳам сигнал берилади.

7.1.15. Сектор ичига тушган снаряд нуқтаси ("БОР!" буйруғидан кейин) қозиқча билан белгиланади. Қозиқча доира ва планкага яқин қолдирилган изга суқилади. Натижа ўлчангандан сўнг қозиқча майдондан олинади. Қатнашувчилар ўртасида кечаётган курашни томошабинларга кўрсатиш учун асосий мусобақаларда ва финал қисмида ҳар бир қатнашувчининг энг яхши натижаси қатнашувчиларнинг кўкрак рақамлари тақилган қозиқчалар билан белгиланади. Бу қозиқчалар сектор ташқарисида икки чегара чизиқнинг бири ёнида ўрнатилади.

7.1.16. Натижа, улоқтириш бажарилгандан сўнг снаряд доирани чекка қирраси ёки планкага яқин тушган изидан ўлчаб аниқланади.

Улоқтириш доирада бажарилганда ўлчаш қозиқчадан доиранинг марказига йўналтирилиб амалга оширилади.

Ядро ирғитишда ўлчаш брусокнинг ички қиррасидан амалга оширилади. Бунда рулетка брусокнинг устидан қўйилади (13-расм). Қийшиқ чизиқли планкадан улоқтириш амалга оширилганда ўлчаш қозиқчадан қийшиқ чизиқнинг марказига қараб йўналтирилиб аниқланади. Тўғри чизиқли планкадан улоқтириш амалга оширилганда ўлчашни қозиқчадан планкага перпендикуляр чизиқ бўйлаб ёки уни давоми бўйлаб тортиб натижа аниқланади.

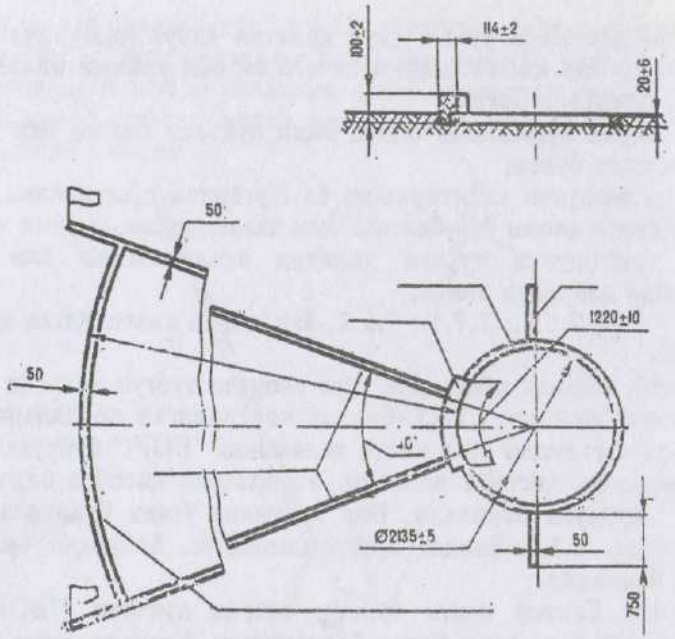

12-расм

Улоқтиришда натижаларни аниқлашни енгиллаштириш учун тўғри планкадан унга параллел қилиб аниқ масофаларга симлар тортилади. Бу симларда рулетка билан қозиқчагача қўшимча ўлчаш амалга оширилади.

Ўлчанган натижа бутун бўлиши учун 0,02 м гача камайтириш томонга туширилади, яъни 0,02 м гача бўлган масофа ҳисобга олинмайди. Фақат ядро ирғитишда натижа ўлчаниб, бутун бўлиши учун 0,01 м гача камайтирилади.

1.9.2.е-банд талабларига жавоб берувчи ўлчашга қулай бўлган турли асбоб-ускуналардан фойдаланишга рухсат этилади. Рулетка ёрдамида ўлчаганда нол белги қўниш сектор (коридор) устида қўйилади.

7.1.17. 6.3.7.-банд кўрсатмаларига асосланиб олинган ҳамма уриниш натижалари ўлчанади ва баённомага киритилади. Ҳар бир уринишдан кейин ўлчаш амалга оширилиши лозим. Айрим ҳолларда (об-ҳавонинг бузилиши ёки оммавий мусобақаларда) учта уринишдан кейин мусобақа якунида ўлчашга рухсат этилади.

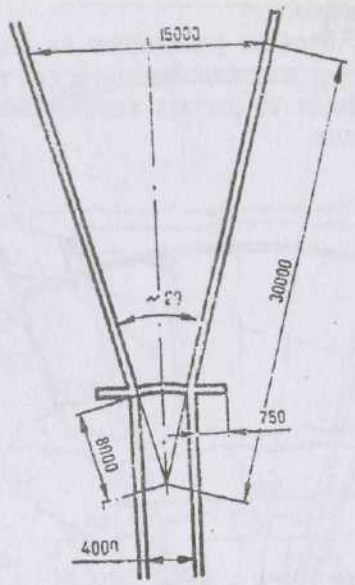

13-расм

7.1.18. Улоқтиришнинг ҳамма турларида снарядни планка ёки доира томон отиб қайтариш тақиқланади; улар қўлда ёки махсус қурилмалар ёрдамида ташиб келтирилиши керак.

7.1.19. Улоқтириш жараёнида снаряд синиб қолса, фақат улоқтириш тўғри бажарилиб ёки снаряд синиши натижасида қоида бузилмаган тақдирдагина қатнашувчига қайта уринишга рухсат этилади.

7.1.20. Улоқтириш, югуриш (спортча юриш) ёки сакраш мусобақалари бир вақтнинг ўзида бошланса, хавфсизликни таъминловчи ҳамма чора-тадбирларни кўриш лозим.

7.2. Мусобақа жойларига қўйиладиган умумий талаблар

7.2.1. Снаряд қўнадиган сектор майдони тўғри, текис (улоқтириш томонга йўналтирилган бурчак 1:100 дан ошмаслиги керак) ва ташқи нарсалардан озод бўлиши керак. Унинг улоқтириш йўналиши томон минимал шакли қуйидагича бўлиши керак (метрда):

Қатнашувчилар	лаппак	босқон	ядро	пайза	граната коптоқ
Эркаклар	80	90	25	100	95
Аёллар	80	—	25	80	75

7.2.2. Сектора рекордлар яхши кўринадиган кўрсаткичлар билан белгиланиши керак.

7.2.3. Лаппак, босқон, улоқтириш ва ядро ирғитишда снаряд қўнадиган сектордаги керакли бурчакни тез топиш учун 14-расмда ва найза улоқтиришда 15-расмда келтирилган чизмадан фойдаланиш тасвия қилинади.

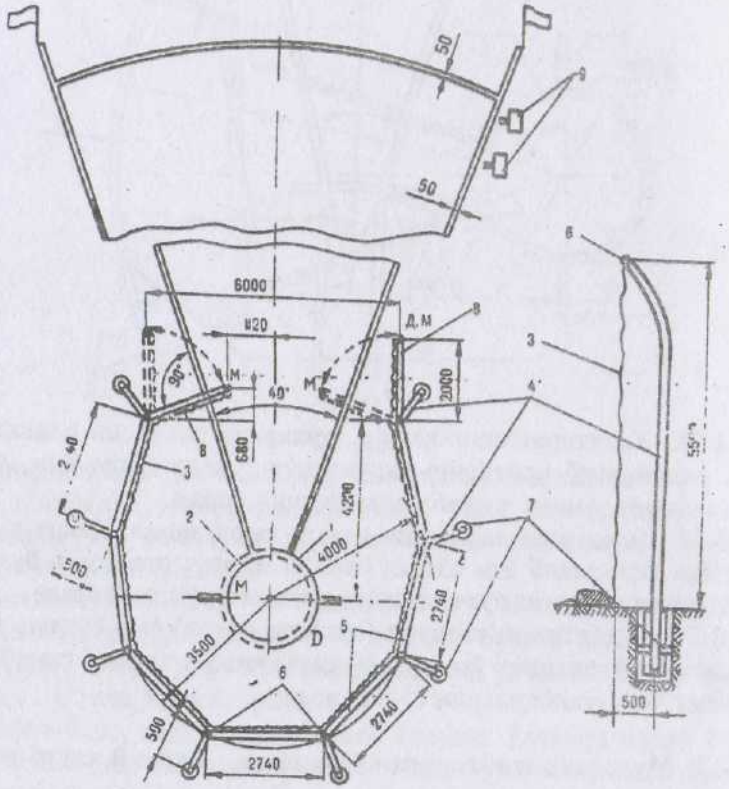

14-расм

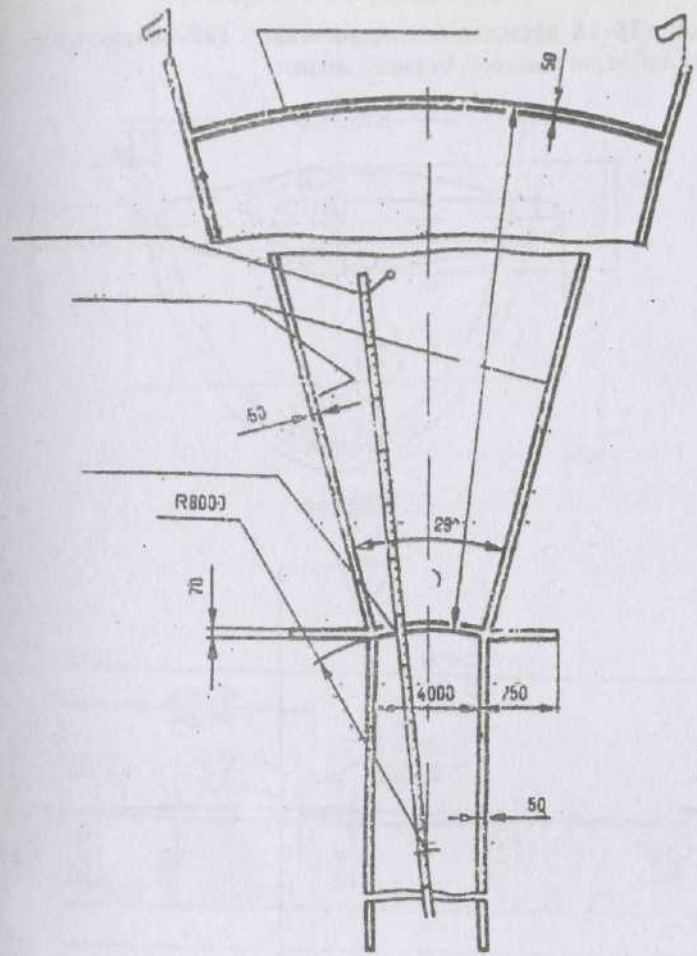

15-расм

7.3. Снарядларни текшириш учун қўйиладиган умумий талаблар

7.3.1. Снарядининг шакли, узунлиги ва оғирлиги расмий қоидалар талабларига жавоб бергандагина текширилади.

7.3.2. Снарядларнинг шакли, узунлиги ва оғирлигини текшириш учун қўлланиладиган тарозилар ва ўлчов асбобларининг шаб-

лонлари (16-18-расмлар) ва қурилмалар (19-20-расмлар) 1.9.2.е-банд талабларига жавоб бериши лозим.

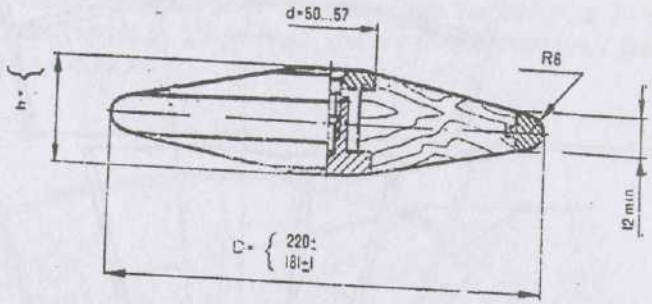

16-расм

Босқон

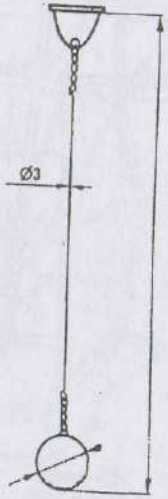

17-расм

Умумий вазни	эркаклар	ўсмирлар	Аёллар
Мусобақа ва рекорд натижа ўрнатиш учун рухсат этилади			
	7,26 кг	5 кг	4 кг
Мусобақа учун рухсат этилади	7,265-7,285 кг	5,005-5,025	4,005-4,025
Босқон узунлиги ушлайдиган жой	1175-1215 мм	1165-1200 мм	1160-1195 мм
Шар диаметри	110-130 мм	100-120 мм	95-110 мм

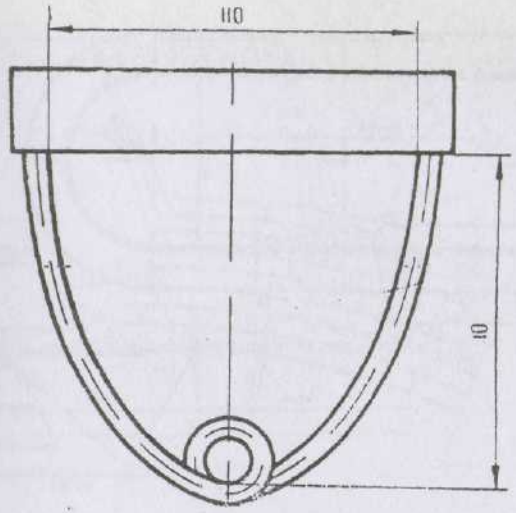

18-расм

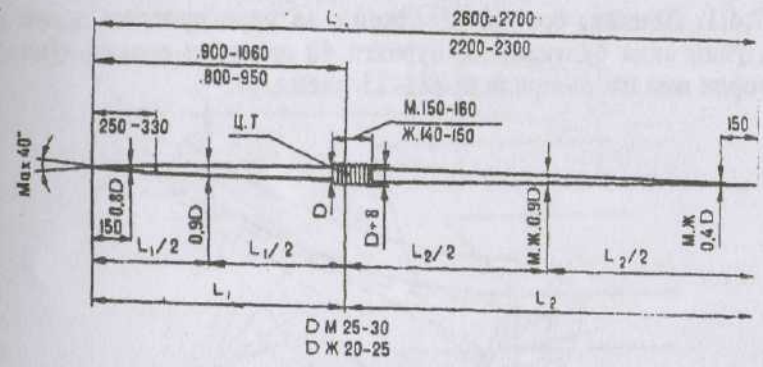

19-расм

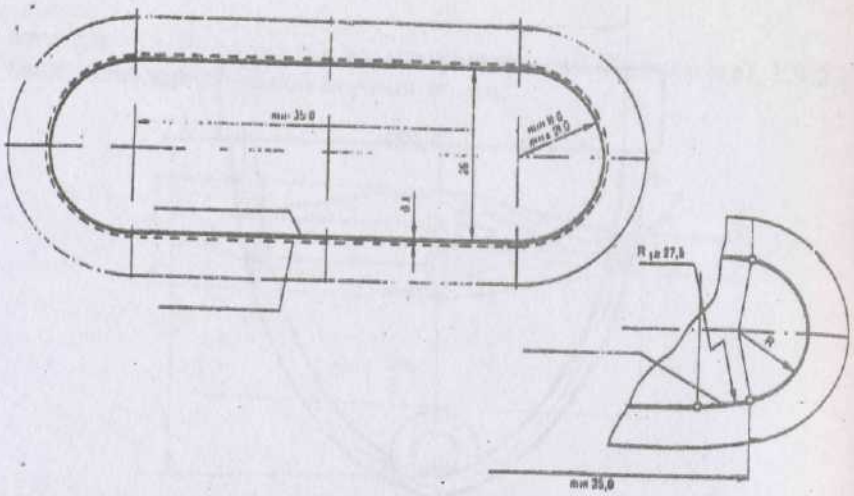

20-расм

7.4. Лаппак ва босқон улоқтириш ҳамда ядро ирғитиш бўйича мусобақа жойлари ва жиҳозлар

7.4.1. Лаппак, босқон улоқтириш ва ядро ирғитиш доира ичидан, ўйинғоҳда белгиланиб, бурчаги 40 градусли снаряд қўнадиган сéкторда амалга оширилади (21-23-расмлар).

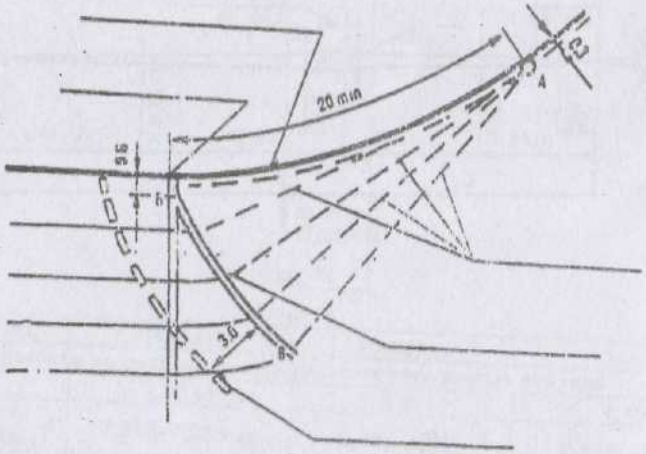

21-расм

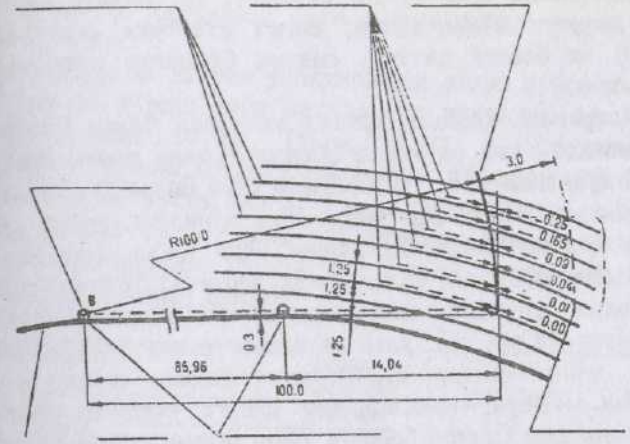

22-расм

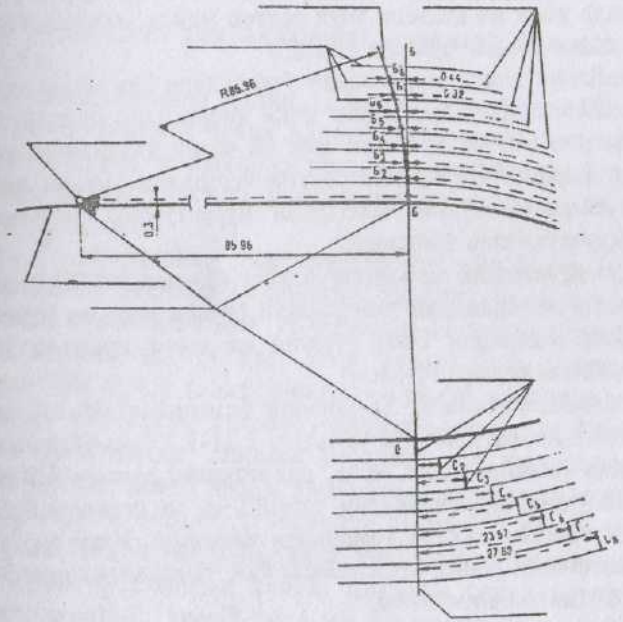

23-расм

7.4.2. Доиранинг ичи бетон, асфальт, ер, махсус қўйилмалар (масалан, югуриш йўлакчалари, енгил атлетика секторларидаги қопламалар) ва бошқа қаттиқ, силлиқ бўлмаган материаллардан бўлиши мумкин.

7.4.3. Доиранинг ҳалқаси қаттиқ материал билан чегараланган, қалинлиги камида 6 мм, оқ рангга бўялган бўлиши лозим. Доира устига келтириб қўйилган халқа қатнашувчи оёғи билан таянганда жойидан силжимаслиги керак ёки бир жойда қурилган, доира тупроғига чуқтирилган бўлиши лозим. Ҳалқанинг ички қисми 20:6 мм (доира ичидаги майдонга нисбатан) баландликда, вертикал бўлиши керак.

7.4.4. Снаряд қўнадиган секторнинг ён чегаралари чизиқлар билан белгиланиб (эни 50 мм ли), улар ҳалқанинг ташқи чегарасидан бошланади. Бу ҳолда сектор бурчагининг чўққиси доира марказида бўлиши керак. Чегара чизиқларининг охирги учларига сектор байроқлари ўрнатилади. Сектор байроғи тўғри бурчакли металлдан бўлиб, ҳажми 200х400 мм, ерга ўрнатилгандан сўнг камида 0,6 м чиқиб турадиган 8 мм диаметрли металл таёқчадан иборат бўлиши керак.

Лаппак ва босқон қўнадиган сектор (ўт ёки ер) юмшоқ бўлади. Ядро ирғитишда аниқ из қолиши учун сектор майда тошдан, ўтдан ёки бошқа қопламадан иборат бўлиши керак.

Сектор майдони доира марказидан ўтказилади ёки чизиқлар билан белгиланади. Ёй чизиқлар ҳалқанинг ички қиррасидан бўлган масофани кўрсатади. Эни 50 мм ли белги ҳам ёй чизиқ ўлчайдиган масофанинг ўлчовига киради. Ёйларнинг сектор чегаралари билан кесишган нуқталарига доирадан бўлган масофани кўрсатувчи, сонлари яхши кўринадиган кўрсаткичлар қўйилади.

7.4.5. Ядро ирғитишда ҳалқанинг олдинги қисми ўртасига ёғоч ёки бирор-бир бошқа материалдан тайёрланган брусок маҳкам ўрнатилади. Брусок ҳалқани юқоридан ёпиб туриши ва унинг ички қатламлари ҳалқага мос келиши керак (24-расм).

Брусок оқ рангга бўялади. Брусокнинг баландлиги 98-102 мм, эни 112-116 мм, ички қирраси бўйича узунлиги 1,21-1,23 мм бўлади.

7.4.6. Халқа ташқарисидан, ерда, диаметрнинг давоми бўйлаб сектор чизиғининг ўқига перпендикуляр, эни 50 мм ва узунлиги 0,75 м ли оқ чизиқлар доиранинг иккала томонидан чизилади. Улар оқ бўёқ билан чизилиши, ёғочли рейка ётқизилиши ёки тўғри келадиган бир хил материалдан фойдаланиш мумкин.

7.4.7. Улоқтириш жойларининг шакли ва белгиланган чизиқлари 5-жадвалда кўрсатилган кўрсаткичларга мос келиши керак (21-23-расм). Халқанинг ички диаметрининг шакли 5 мм гача ўзгариши мумкин.

7.4.8. Босқон ва лаппак улоқтиришда доира атрофига хавфсизлик чораларини кўриш учун металл ёки арқондан тўр панжарали тўсиқ ўрнатилиши керак. Тўсиқ яхлит ёки тақсимланадиган (бўлинадиган) бўлиши мумкин. 14-расмда тўсиқни жойлашиш чизмаси келтирилган. Тўсиқ эни 2,74 м ва баландлиги 5 м бўлган 7 та секциядан иборат бўлиб, улар ҳаракатланмайдиган секцияларнинг чекка устунлари олдидан ўтувчи, эни 2 м ва баландлиги 5,5 м ли 2 та секциялардан иборат бўлади.

5-жадвал

Ўлчовлар	Лаппак улоқтириш	Босқон улоқтириш	Ядро ирғитиш
ҳалқанинг ички диаметри	2500 мм	2135	2135
ёйлар орасидаги масофа, м	5 м	5 м	1 м
ёйлар белгиланишининг охири (қатнашувчиларнинг квалификациясига қараб, тахминан), м	30-75 гача	35-85 гача	8-23 гача

Чекка ҳаракатсиз секцияларнинг охирлари орасидаги масофа (узилиш) 6 м.

Лаппак улоқтиришда халқа (2,5 м) шундай жойлаштирилиши керакки, унинг маркази чекка ҳаракатсиз секцияларининг охирларини бириктирувчи тахмин қилинадиган чизиқдан 5 м узоқроқ жойлашиши керак. Босқон улоқтириш учун ҳалқа эса (2135 м диаметри) 4,2 м гача.

Босқон улоқтиришда, агар спортчи ўнг қўл бўлса (соат ҳаракати йўналишига тескари айланади), ҳаракатли секциялардан бири 14-расмда кўрсатилгандек ўрнатилади (1-ҳолат ясси чизиқ), 2-ҳаракатли секция эса (у ҳам ясси чизиқ) ёнга бурилади. Агар спортчи чап қўл бўлса (соат ҳаракати бўйлаб айланади), ҳаракатли секциялар (14-расм, 2-ҳолат) пунктир чизиқлар билан кўрсатилганидек ўрнатилади. Лаппак улоқтиришда ҳаракатли секциялар қўлланилмай, балки чекка ҳаракатсиз секция учларидан ёнга бурилади (14-расм 3-ҳолат). Металли сетка 2,5 мм ли пўлат симлардан, ораси 50х50 мм очиқликда ўралиши ва секциянинг рамасига мустаҳкам боғланиши керак. Арқонли сетка ораси 44х44 м очиқлик қолдирилиб, диаметри 4 мм ли ипдан тўқиб тайёрланади. Ипли сетка узунлиги 25 м гача ва эни тўсиқдан 0,3-0,4 м кўп қилиб, тўсиқнинг устки қисмини ҳамма жойига осиб, бириктирилиб чиқилади (худди шундай ип билан). Сетканинг пастки қисми

маҳкамланмай, балки ерда бўш ётади. Шу бурчакка тўсиқнинг узилган учларидан бир хил масофада ҳар бирининг вазни 13-15 кг дан бўлган 8-10 та тупроқли қоп бириктирилади. Сетканинг минимал мустаҳкамлиги 130 кг га бардош бериши керак.

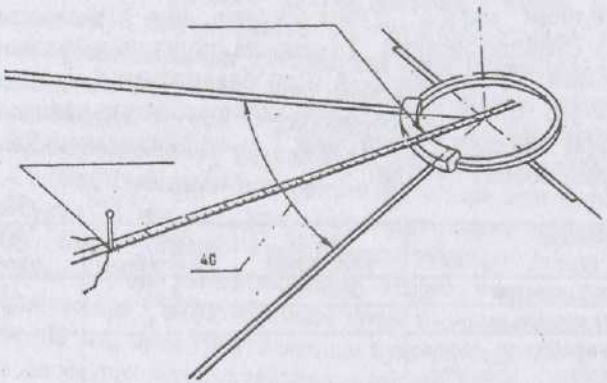

24-расм

7.4.9. Ядро ирғитишда ҳалқа атрофи ташқи нарсалардан озод бўлган, эни камида 1 м ли очиқлик, босқон ва лаппак улоқтиришда хавфсизлик тўсиққача доиранинг ички юзаси билан бир миқдорда ташқи предметлардан озод бўлган жой бўлиши лозим. Ядро қўнадиган секторда бўш жойнинг эни камида 1 м, босқон ва лаппак қўнадиган секторда эса камида 2 м бўлади.

7.5. Лаппак улоқтириш бўйича мусобақа ўтказиш қоидалари. Лаппакка қўйиладиган асосий талаблар

7.5.1. Лаппак улоқтиришда қатнашувчи доира ичида дастлабки ҳолатни қабул қилганидан кейин турган жойидан ёки доира ичида айланишлар билан амалга оширилади.

7.5.2. Лаппак ёғочли қатламдан иборат бўлиб, у тўғри шаклли силжимайдиган силлиқ металл билан ўралган бўлиши керак. Металл ўрама чеккасининг кўндаланг кесими 6 мм радиусли ярим доирадан иборат. Ўрама қатлам ўртасида, иккала томонидан, снаряд вазнининг аниқлигини таъминловчи бир-бирига параллел айлана металл пластинкалар билан маҳкамланади. Лаппак металл пластинкасиз ҳам тайёрланиши мумкин, фақат пластинка жойи ясси, снаряд вазни талабга жавоб бериши керак. Ўрама қатламни металл, пластмасс ёки бошқа қаттиқ материаллардан тайёрлашга

рухсат этилади (белгиланган вазни, шакли ва ўлчовлар шаклиниш шарти билан).

Шаҳар миқёсидан паст мусобақаларда қуйма резинали лаппаклардан фойдаланиш мумкин. Юқорида кўрсатилганидек, натижалар разряд меъёрларини (11 катталар разряди ҳам киради) бажарса ҳисобга олинади, лекин улар рекорд деб тасдиқланмайди. Бир мусобақада резинали ва бошқа материалли лаппаклардан фойдаланмаслик керак.

7.5.3. Лаппакнинг иккала томони ҳам бўртмаган, чуқур бўлмаган, бурчаклари учсиз бир хил бўлиши керак. Марказдан 25 ммдан (қилинади) 28,5 мм гача (максимал) иккала томон тўғри чизиқ бўйлаб айланма бўғим бошлангунга қадар чиқариб борилади.

7.5.4. Бўғимнинг ярим доира ташқи қиррасида ҳеч қанақа кесимлар, бўртиб чиқишлар ва чуқурликлар бўлмаслиги керак. Унинг чеккадан қалинлиги 6 мм, 12 мм дан кам бўлмаслиги керак.

7.5.5. Лаппакнинг вазни ва ўлчови 6-жадвалда келтирилган сонларга мос келиши керак.

6-жадвал

Ўлчовлар	16-17 ёшли ёшлар ва эркаклар учун	14-15 ёшли болалар учун	қолган гуруҳ учун
вазн, кг	2.005-2.-025	1.50-1.525	1.005-1.025
металли ташқи диаметри (Д), мм	219-221	199-201	180-182
металли пластинкаларнинг диаметри (Д), мм	50-57	50-57	50-57
марказдаги қалинлик, мм	44-46	37-39	37-39

7.6. Босқон улоқтириш бўйича мусобақа ўтказиш қоидалари. Босқонга қўйиладиган талаблар

7.6.1. Босқон улоқтириш бир ёки икки жойдан ёки бўлмаса доира ичида айланишлар билан амалга оширилиши мумкин.

Агар қатнашувчи босқонни айлантириш вақтида доира ташқарисидаги ерга теккизиб айланишни тўхтатса, уриниш ҳисобга олинмайди. Агар ерга тегишига қарамай қатнашувчи уринишни давом эттириб бажарса, улоқтириш тўғри деб ҳисобланади.

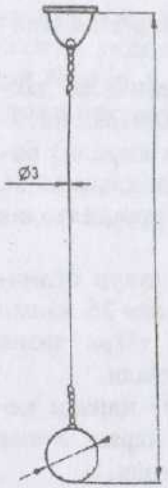

25-расм

Қатнашувчи доира ичида айланиш ҳаракатларини бошламай туриб босқон шарини доира ичига ёки ташқарисига қўйиш ҳуқуқига эга.

Қатнашувчи ҳаракат ёки айланишларни бошлаб, ҳалқа ёки уни ташқарисидаги ерга тегмай туриб ҳаракатни тўхтатса, бу хато ҳисобланмайди ва у босқонни доира ичига ёки ташқарисига қўйиб, яна қайта кириб, дастлабки турғун ҳолатини қабул қилади. Яна бир марта шундай танаффусга рухсат этилади (7.1.7.-банд).

Босқон улоқтиришда натижа босқон қолдирган издан бошлаб ўлчанади (сим ёки снаряднинг дастасидан эмас).

7.6.2. Босқон шар (латундан, юмшоқ бўлмаган металлдан ёки устки қатлами шундай металлдан, ичи қаттиқ металл билан тўлдирилган) ва дастадан иборат бўлиб, улар бир-бири билан сим ёрдамида боғланган (25-расм).

Босқон шари ичидаги тўлдирилган металл шундай жойлаштирилган бўлиши керакки, у ҳаракатланмаслиги ва шарнинг оғирлик маркази шар марказидан 6 мм дан ортиқ силжимаслиги керак. Шар сим билан оддий шарнир ёки шарикоподшипник билан бириктирилади.

7.6.3. Сим бир дона диаметри 3 мм дан кам бўлмаган пўлатдан иборат бўлиб, у улоқтириш вақтида чўзилмаслиги керак.

7.6.4. Даста (бир дона ёки 2 та) қаттиқ бўлиб, улоқтириш вақтида деформацияланмаслиги керак. Тавсия қилинадиган дастанинг ўлчови 25-расмда келтирилган.

Дастани шундай тугун билан бириктириш керакки, сим тугундан ўтиб босқонни умумий узунлигини оширмаслиги лозим.

7.6.5. Босқон вазни ва ўлчови 7-жадвал кўрсаткичларига мос келиши керак.

7-жадвал

ўлчовлар	16-17 ёшлар ва эркаклар учун	14-15 ёшли болалар ва 16-17 яшар ёшлар учун	болалар учун		
			13 ёш	12 ёш	11 ёш
умумий вазн, кг	7265-7285	6005-6025	5005-5025	4005-4025	3005-3025

умумий узунлиги (дастани ички томонидан бошлаб ўлчанади), мм	1175-1215	1145-1215	1215 дан кўп эмас		
шарнинг диаметри (Д), мм	1100-1300	105-125	100-120	95-110	85-100

7.7. Ядро ирғитиш бўйича мусобақа ўтказиш қоидалари. Ядрога қўйиладиган талаблар

7.7.1. Ядро ирғитиш бир қўллаб, елкадан, спортчи доира ичида дастлабки ҳолатни эгаллаганидан сўнг турган жойдан ёки доира ичида қилинган ҳаракатлардан кейин амалга оширилади. Дастлабки ҳолат ва қатнашувчининг доира ичида ҳаракат қилиб ирғитишга тайёргарлик кўрган вақтида ядрони юзи олдида ушлаб туриши, ирғитиш жараёнида қўли шу ҳолатдан пастга тушмаслиги керак. Ирғитиш пайтида ядрони елка чуқурчасидан узиб ёнга ёки орқага чўзиш тақиқланади.

7.7.2. Ядро ҳеч бир кесимсиз, чуқурсиз, бўртмасиз силлиқ шардан иборат бўлиши лозим.

Ядро латундан юмшоқ бўлмаган материаллардан ёки устки қатлами шу материалдан, ичи оғир металл билан тўлдирилган бўлиши керак. Ядронинг вазни ва диаметри 8-жадвал кўрсатмаларига мос келиши керак.

8-жадвал

ўлчовлар	16-17 яшар ёшлар ва эркаклар учун	14-15 яшар болалар, 16-17 яшар ёшлар учун	13 яшар болалар учун	16-17 яшар қизлар, аёллар ва ўғил болалар учун	11-15 яшар қиз болалар ва 11 яшар ўғил болалар учун
вазн, кг	7265-7285	6005-6025	5005-5025	4005-4025	3005-3025
диаметр, мм	110-130	105-125	100-120	95-110	85-100

7.8. Найза, граната ва копток улоқтириш бўйича мусобақа жойлари ва жиҳозлар

7.8.1. Найза ва копток ёй шаклидаги қийшиқ чизиқли планкадан снаряд қўниши учун белгиланган секторга қараб улоқтирилади (26-расм).

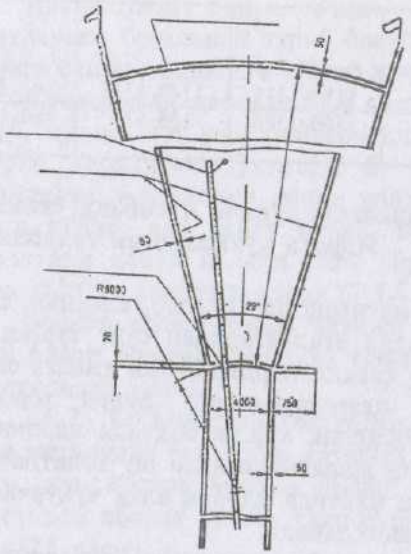

26-расм

Вилоят миқёсидаги мусобақаларда копток улоқтириш мусобақасини граната улоқтириш коридорида ўтказиш мумкин (7.9.4.- банд).

7.8.2. Эни 20 мм бўлган планка ёғоч, фанера, металлдан ёки ерга бўёқ билан чизиб тайёрланиши мумкин. Планка радиуси 8 м бўлган ёй шаклида букилган бўлиб (унинг ички чизиғи бўйлаб), учлари орасидаги масофа 4 м, югуриш йўлаги устига маҳкамланади ва оқ рангга бўялади. Планканинг иккала учларидан ерда югуриш йўллагига перпендикуляр ўқ асосида йўналтирилган, ҳар бирининг узунлиги 1,5 м ва эни 70 мм бўлган чизиқлар тортилади.

7.8.3. Найза улоқтиришда снаряд қўнадиган секторнинг ён чегаралари эни 50 мм бўлган чизиқлар билан белгиланади. Бу чизиқлар букилган планканинг марказидан йўналтирилган бўлиб, планканинг иккала учларидан майдонга қараб тортилади. Чегара чизиқларининг эни сектор ўлчовига кирмайди. Планкадан ўтувчи чизиқларнинг қарама-қарши учларига сектор байроқлари ўрнатилади. Сектор букилган планка марказидан ўтказилган ёйлар билан ҳар 5 м оралиғида чизилиб, улар югуриш йўлагига қаратилган планка чеккасигача бўлган масофани кўрсатишади. Ёй чизиқларининг эни (50 мм) ҳам ёй белгиланган масофа ўлчовига киритилади. Ёй белгилари (қатнашувчиларнинг квалификациясига қараб)

30 мдан 95 м гача бўлади. Ёйларнинг сектори чегара чизиқлар билан кесишган нуқталаридаги рақамлари яхши кўринадиган кўрсаткичлар ўрнатилиб, улар планкадан бўлган масофани кўрсатишади.

7.8.4. Граната улоқтириш тўғри планкада белгиланган жой — қўниш коридорига қараб амалга оширилади.

7.8.5. Эни 70 мм ва узунлиги 4 м бўлган планка ёғоч, фанера, металл ёки бўёқ билан чизилиб тайёрланиши мумкин. У югуриш йўлаги устига ўрнатилиб, оқ рангга бўялади. Иккала учларига рангли байроқчалар ўрнатилади.

7.8.6. Граната ва копток улоқтиришда қўниш жойининг эни 10 м бўлган коридор билан белгиланиб, шу коридор ичига тушган (қўнган) снарядлар ҳисобга олинади.

7.8.7. Коридорнинг ён чегаралари югуриш йўлаги ўқига симметрик ва унга параллел жойлашган эни 50 мм ли оқ чизиқлар билан белгиланади. Чизиқларнинг эни коридор энининг ўлчовига кирмайди.

7.8.8. Коридор ичидаги қўниш жойлари югуриш йўлагига қаратилган планка чеккасигача бўлган масофани кўрсатувчи оқ чизиқлар билан белгиланади. Чизиқлар планкага параллел қилиб 20 м (30 мдан бошлаб), қатнашувчиларнинг жинси ва квалификациясига қараб (ҳар 5 мга) ўтказилади. Белги чизиқларнинг коридорни ён чегаралари билан кесишган нуқталаридаги рақамлари яхши кўринадиган кўрсаткичлар ўрнатилиб, улар планкада бўлган масофани кўрсатишади.

7.8.9. Ўт билан қопланган югуриш йўлаги 4.1.1.-банд талабларини қондириб, қўниш майдони билан бир хилда бўлиши керак. Ўтли қопламада югуришга ҳам рухсат этилади.

Югуриш йўлаги 30 мдан кам бўлмаслиги, лекин 36,5 мдан ошмасдан, бутун йўналиши бўйлаб эни 4 м бўлиши керак. 33,5 мдан кам бўлмаган югуриш йўлагидан фойдаланиш тавсия қилинади.

Йўлак иккала томонидан эни 50 мм бўлган оқ чизиқлар билан белгиланиб, бу чизиқлар йўлак энига кирмайди.

Граната ва копток улоқтиришда югуриш йўлагининг эни 12,5 м гача камайтирилиши мумкин, лекин планкагача 6-8 м қолганда, у 4 м гача кенгайтирилиши керак.

7.8.10. Югуриш йўлагининг иккала томони ва снаряд қўниш сектори (коридор)нинг ён чегараларини ташқарисидан югуриш йўлаги билан бир бўлган баландликда ташқи предметлардан ҳоли, эни камида 1 метрли очиқ жой бўлиши керак.

метрнинг 90 градусдан ошмаслиги, ҳар бир учларидан 150 мм да эса максимал диаметрни 80 градусини ташкил қилиши керак.

7.10.5. Найзанинг учиш жараёнида оғирлик марказини ва траекториясини ўзгартирувчи ҳар хил қисмлари ва қурилмалари бўлмаслиги керак.

7.11. Граната мусобақасига қўйилган талаблар

7.11.1. Граната ёғочдан ёки устки қопламаси металлдан бўлган бошқа яроқли материаллардан бўлиши мумкин.

7.11.2. 11, 12 ва 13 ёшли ўғил ва қизлар мусобақаларида гранатанинг вазни 255-275 г, 14-15 ёшли қиз болалар, 16-17 ёшли қизлар ва 14-15 ёшли ўғил болаларнинг мусобақаларида 505-550 г, катта гуруҳлар мусобақаларида 705-750 г бўлиши керак.

7.11.3. Вазнидан қатъи назар гранатанинг энг кам ўлчови (мм да) қуйидагича бўлиши керак:

Снаряднинг умумий узунлиги — 236 мм

Дастасининг диаметри — 30 мм

Дастасининг узунлиги — 105 мм

Граната танасининг диаметри — 50 мм

Граната танасининг узунлиги — 105 мм

Граната танаси ва дастаси орасидаги бўйинчанинг узунлиги (граната ўқи бўйлаб) — 26 мм

Ҳар бир ўлчов 2 мм га силжиши мумкин.

7.11.4. Гранатанинг дастаси силлиқ, ҳеч қандай бўртмасиз, чуқурсиз ва ўрамасиз бўлиши керак.

7.12. Коптокка қўйилган талаблар

7.12.1. Улоқтириш учун қўлланиладиган копток бутун материалдан ёки шар шаклидаги ичи тўлдирилган материалдан бўлиши керак.

7.12.2. Коптокни вазни 154-160 г, диаметри 58-62 мм бўлиши керак.

8. КЎПКУРАШ

8.1. Кўпкураш турлари, уларнинг таркиби мусобақа ўтказилиш тартиби

8.1.1. Ўнкураш. Икки кун кетма-кет ўтади, тур тартибда ўтказилади:

1 кун. 1) 100 м га югуриш, 2) югуриб келиб узу 3) ядро ирғитиш, 4) югуриб келиб баландликка са га югуриш.

2 кун. 6) 110 м тўсиқлар оша югуриш, 7) лапп лангар чўп билан сакраш, 9) найза улоқтириш, 10) 150

8.1.2. Тўққизкураш. Мусобақа икки кун кетма- лари қуйидаги тартибда ўтказилади:

1 кун. 1) 100 мга югуриш, 2) югуриб келиб узу 3) ядро ирғитиш, 4) югуриб келиб баландликка сак

2 кун. 5) 110 м тўсиқлар оша югуриш, 6) лапп лангар чўп билан сакраш, 8) найза улоқтириш, 9) 100

8.1.3. Еттикураш. Мусобақа икки кун кетма-ке ри қуйидаги тартибда ўтказилади:

а) аёлларники:

1 кун. 1) 100 м тўсиқлар оша югуриш, 2) юг ландликка сакраш, 3) ядро ирғитиш, 4) 200 м га юг

2 кун. 5) югуриб келиб баландликка сакраш, 6) лан сакраш, 7) 800 м га югуриш.

б) эркакларники:

1 кун. 1) 60 м га югуриш, 2) югуриб келиб узу 3) ядро ирғитиш, 4) югуриб келиб баландликка сак

2 кун. 5) 60 мга тўсиқлар оша югуриш, 6) ла сакраш, 7) 1000 м да югуриш.

8.1.4. Олтикураш. Мусобақа икки кун кетма-ке ри қуйидаги тартибда ўтказилади:

а) аёлларники:

1 кун. 1) 60 мга тўсиқлар оша югуриш, 2) юг ландликка сакраш, 3) ядро ирғитиш, 4) 200 мга юг

2 кун. 5) югуриб келиб узунликка сакраш, 6) 60

б) эркакларники:

1 кун. 1) 100 мга югуриш, 2) югуриб келиб узу 3) ядро ирғитиш.

2 кун. 4) 100 м тўсиқлар оша югуриш, 5) ла 6) лангар чўп билан сакраш.

8.1.5. Бешкураш. Мусобақа бир кунда ўтади, турлар қуйидаги тартибда ўтказилади:

а) аёлларники:

1) 100 м тўсиқлар оша югуриш, 2) ядро иргитиш, 3) югуриб келиб узунликка сакраш, 4) найза улоқтириш, 5) 800 мга югуриш.

б) эркакларники:

1) югуриб келиб узунликка сакраш, 2) найза улоқтириш, 3) 200 мга югуриш, 4) лаппак улоқтириш, 5) 1500 мга югуриш.

в) ўсмирларники:

1) 60 мга югуриш, 2) югуриб келиб узунликка сакраш, 3) ядро иргитиш, 4) югуриб келиб баландликка сакраш, 5) 1000 мга югуриш.

8.1.6. Тўрткураш. Бир кун бўлиб, турлари қуйидаги тартибда ўтказилади:

а) аёлларники:

1) 60 мга тўсиқлар оша югуриш, 2) югуриб келиб баландликка сакраш, 3) ядро иргитиш, 4) 600 мга югуриш.

б) ўсмирлар учун мусобақа 2 кун кетма-кет ўтади, турлари қуйидаги тартибда ўтказилади:

1 кун. 1) 60 мга югуриш, 2) югуриб келиб баландликка сакраш.

2 кун. 3) коптоқ улоқтириш, 4) қиз болалар 500 мга, ўғил болалар 800 мга югуриш.

8.1.7. Учкураш. Бир кунда ўтказилади. Турлари 8.1.1.; 8.1.6.-бандларда кўрсатилганлар ичидан танлаб олинади (югуриш, сакраш, улоқтириш).

8.1.8. Кўпкураш бўйича мусобақа ўтказишда мусобақа кунлари, турлар сонини ёки жойини ўзгартиришга рухсат этилмайди. Айрим ҳолларда икки кунда ўтказиладиган кўпкураш мусобақасини бошлаб, об-ҳавонинг бузилиши ёки бошқа сабабларга кўра давом эттириб бўлмаса, мусобақа давом эттирилмайди ёки кечиктирилмайди. Агар танаффус биринчи кунда бўлса, мусобақа кейинги кун яна бошидан бошланади: агар мусобақа иккинчи кун ўтказилса, у кейинги (учинчи) кунга қолдирилиб, якунланмай қолган турдан давом эттирилади. Масалан, ўнкураш бўйича мусобақа лангар чўп билан сакраш вақтида узилиб, бир неча спортчиларгина сакрамай қолган бўлса, бир неча кўпкурашчилар найзани улоқтириб бўлган бўлсалар, унда кейинги кун лангар чўп билан сакрашни тугатмаган спортчилар учун бу тур давом эттирилади. Кейинги тур найза улоқтиришда ҳамма кўпкурашчилар иштирок этишади ва уларнинг олдинги натижалари ҳисобга олинмайди. Агар мажбуран кўпкураш уч кун мобайнида ўтказиладиган бўлса,

кўрсатилган натижалар рекорд ёки разряд натижалари бажарилганлигига қарамай тасдиқланмайди. Мусобақанинг ҳар кунги дастурини эрталабки ва кечки соатларга тақсимлаш тавсия қилинади.

8.1.9. Бош ҳакам кўрсатмасига биноан кўпкурашнинг айрим турлари орасида танаффус эълон қилиниб (2-тур бошланишидан олдин), бундай дам олиш ҳар бир спортчи учун камида 30 дақиқани ташкил қилиши керак.

8.1.10. Қўлланиладиган снарядларнинг вазни, тўсиқларнинг баландлиги ва ўрнатилиш масофаси алоҳида турдаги ёшлар гуруҳига мос келиши керак.

8.2. Кўпкурашнинг алоҳида турлари бўйича мусобақа ўтказиш қоидалари

8.2.1. Кўпкураш таркибига кирувчи алоҳида турлар бўйича мусобақа ўтказиш 8.2.2.; 8.2.6.-бандларда келтирилган талаблардан ташқари, ҳақиқий қоидаларнинг 4-7-бўлимларида кўрсатилган талаблар асосида ўтказилади.

8.2.2. Кўпкурашнинг ҳар бир алоҳида тури бошланиши олдидан, айрим ҳолларда, олдинги тур умумий тугагунга қадар қуръа ташланади.

Югуриш бўйича мусобақа бир мартада ўтказилади, забеглар таркиби ҳакамлар ҳайъати томонидан аниқланиб, ҳар бир забегда уч ёки ундан ортиқ (лекин иккитадан кам бўлмаслиги керак) қатнашувчилар иштирок этиши керак. Бош ҳакам забегда иштирок этувчи қатнашувчилар сонини ҳакамлар, секундомерлар ёки вақт ўлчагич қурилмаларнинг сонига қараб аниқлайди.

Биринчи кун якунида ёки ҳамма кўпкурашдаги югуриш турларида забегларни тузиш ва қуръа ташлаш, қатнашувчиларнинг олдинги турдан озод бўлиш даражаларига қараб ўтказилади. Лекин кўпкурашнинг охирги турида, масалан эттикурашда олти турдан сўнг аёлларда бирга забег иштирокчилари 6 турдан сўнг яхши ўринда кетаётган қатнашувчилардан, эркакларнинг ўнкурашида эса 9 турдан сўнг ғолибликка ва совриндорликка даъвогарлардан тузилиши керак. Бош ҳакам керак бўлган тақдирда қатнашувчилардан иборат бўлган ҳар бир гуруҳ таркибини ўзгартириши мумкин.

8.2.3. Ҳар бир қатнашувчининг вақти 3 хронометрчи ҳакамлар ёки тўла автоматлаштирилган вақт ўлчагич қурилмалар ёрдамида аниқланади. Бир секундомер тўхтаб қолган тақдирда иккита секундомернинг кўрсатган вақтлари бир-биридан фарқ қилса, ёмон вақт ҳисобга олинади. Мазкур мусобақанинг ҳамма югуриш масо-

фаларида хронометражнинг фақат бир тури қўлланиши лозим (ҳаммаси қўлда олинадиган ёки тўлалигича автоматлаштирилган).

8.2.4. Кўпкурашнинг югуриш турларида қатнашувчи стартда 3 марта (2 марта эмас) огоҳлантириш олганидан сўнг мусобақадан четлаштирилади.

8.2.5. Узунликка сакраш ва улоқтиришда қатнашувчига 3 мартадан уриниш берилади.

8.2.6. Кўпкурашнинг ҳар бир туридаги натижалар мусобақа низомида кўрсатилган ва келишиб олинган махсус жадвал бўйича очколарда баҳоланади. Агар тўла автоматлаштирилган вақт ўлчагич қурилмалар ёрдамида қатнашувчилар кўрсатган натижалар 0,01 секунда аниқ ўлчанадиган бўлса, натижалар бутун сон қилинмай баҳолаш жадвалига мувофиқ баҳоланади.

8.2.7. Ҳар бир тур натижалари ва ўтган турлардаги очколар йиғиндисининг намойиши баённомага киритилиб, уни мусобақа ўтиш жойларига қатнашувчининг ўзи махсус котиб олиб боради.

8.2.8. Кўпкурашнинг ҳамма турларидан энг кўп очко йиққан қатнашувчи мусобақа ғолиби ҳисобланади. Жами очколар сони бир хил бўлиб қолса, кўпкурашнинг бир неча турларида юқори баҳога эга бўлган спортчига ғолиблик берилади. Бу ҳолда ҳам бир хил бўлиб қолса, кўпкурашнинг таркибига кирувчи бирор-бир турда энг кўп очко йиққан қатнашувчига ғолиблик насиб этади.

8.2.9. Кўпкурашнинг бирор-бир тури бўйича мусобақада қатнашмаган (масалан, стартга келмаса) қатнашувчи кўпкурашнинг шу тур мусобақасидан четлаштирилади.

Қатнашувчи кўпкурашнинг бирор-бир ёки бир неча турини бажара олмаса (стартда 3 марта огоҳлантирилса, югуриш вақтида масофани тарк этса, сакраш ва улоқтиришда учала уриниши ҳам ҳисобга олинмаса ёки баландликка ва лангар чўп билан сакрашда бошланғич баландликни ололмаса) 0 очко олади, лекин мусобақадан четлаштирилмайди. У мусобақани охиригача давом эттириши мумкин. Қатнашувчи мусобақани якунламоқчи бўлса, бу ҳақда тезда бош ҳакамни хабардор қилиши керак.

8.2.10. Кўпкураш мусобақасининг қатнашувчиси енгил атлетиканинг алоҳида турларида қатнашадиган бўлса, алоҳида турларда кўрсатган натижалари кўпкураш ҳисобига киритилмайди ҳамда бунинг тескариси кўпкураш дастури бўйича кўрсатилган натижалар енгил атлетиканинг алоҳида турлари бўйича ўтказиладиган мусобақалардаги шахсий, шахсий-жамоали мусобақаларда ҳисобга олинмайди.

9. БИНОЛАРДА ЎТКАЗИЛАДИГАН МУСОБАҚАЛАР

9.1. Мусобақа ўтказиладиган жойларга қўйиладиган талаблар

9.1.1. Мусобақалар иситиладиган, айланма бўйича югуриш учун йўлакчалари мавжуд бўлган, тўғри йўлак бўйлаб югуриш имкониятларига эга, узунлик, уч хатлаб, баландлик ва лангар чўп билан сакраш жойлари ҳамда ядро иргитиш сектори бор биноларда ва ИААФ талабларига жавоб бериб, сертификати бор, синтетик қопламаси бўлган спорт иншоотида ўтказилади.

9.1.2. Югуриш йўлакчалари ва сакраш учун фойдаланиладиган югуриш жойлари федерация (спорт қўмитаси) рухсат берган материаллар билан қопланган бўлиб, улар михли оёқ кийимларидан фойдаланиладиган бўлиши керак (2.5.2.-банд).

9.1.3. Югуриш йўлакчаларининг доираси 200 мдан кам ва 260 мдан кўп бўлмаслиги керак. Асосан, 200 мли бўлиши тасвия қилинади. Бурилишлар бир марказли (бир радиус) ёки тўғри қисмлари билан бирикувчи мураккаб бурилиш асосида қурилиши мумкин (оптимал вариант). Бурилиш йўлакчаларнинг иккала томони ҳам бир-бирига ўхшаш, ҳар бирининг узунлиги 35 мдан кам бўлмаслиги керак, ўтиш қисмларидаги бурилишларнинг радиуси 41 мдан ошса, тўғри қисмларга киради. Бурилишларда виражлар бўлиши керак. Виражнинг энг кўп эгилган жойидаги уклон камида 10 градус ва энг кўпи билан 18 градус бўлиши керак. Тўғри югуриш йўлакларнинг ҳар бири 35 мдан кам бўлмаслиги мумкин. Бунда ўлчов бровкани алмаштирувчи чизиқнинг ташқи чеккасидан 0,2 м масофа қолдирилиб ўлчаш бошланади.

Айлана бўйлаб йўлакнинг эни 4 мдан кам ва 6 мдан кўп бўлмаслиги керак. Иложи бўлса, 4 та йўлакчаси белгиланган бўлиши керак.

Республика ичидаги мусобақаларнинг спорт иншоотларида виражлар узунлиги кам ҳамда (айрим ҳолларда бош ҳакамнинг қарорига биноан) югуриш йўлаги тор бўлиши мумкин (эни 2-3 мгача). Айлана бўйлаб югуришда алоҳида йўлакчаларнинг эни 0,8 мдан кам бўлмаслиги керак.

Айлана бўйича ўтказиладиган ҳамма масофаларнинг якуни тўғри йўлакда тугаб, бурилиш бошланадиган жойда бўлиши керак.

9.1.4. Тўғри йўлак бўйлаб югуриш ўтказилиши учун камида 6 та алоҳида йўлакчалар бўлиши, ҳар бирининг эни 1,25 мни ташкил қилиши ва 60 мга югуриш ўтказишни таъминлаши керак. Фи-

ниш чизиғидан кейин камида 15 м ва старт чизиғигача камида 1,5 м бўш жой бўлиши лозим. Агар финишдан кейинги бўш жойни таъминлаб бўлмаса, спортчиларни хавфсизлигини таъминловчи юмшоқ таянчларни олдиндан тайёрлаб қўйиш керак.

9.1.5. Лангар чўп билан узунликка ва уч хатлаб сакрашда югуриб келиш йўлагининг энини унинг энг кам энигача, яъни 0,8 мгача камайтиришга рухсат этилади.

9.1.6. Узунликка ва уч хатлаб сакрашда қўниш чуқурнинг эни 2,5 мгача камайтирилиши мумкин.

9.1.7. Ер ёғоч билан қопланган бўлиб, депсиниш учун брусокни ўрнига бўёқ ёки бўрдан фойдаланиш мумкин.

9.1.8. Айрим ҳолларда бош ҳакамнинг қарорига биноан ва шу жойнинг шароитидан келиб чиқиб ядро ирғитиш бўйича снаряд қўнадиган секторни 30 градусгача камайтиришга рухсат этилади.

9.2. Мусобақа ўтказиш қоидалари

9.2.1. Тўғри йўлак бўйлаб силлиқ ва тўсиқлар оша югуришда асосий масофа — 60 м. Югуриш йўлаклари узун бўлган иншоотларда 100 м масофага силлиқ югуриш, тўсиқлар оша 80, 100, 110 мга (хавфсизлик ҳудудлари сақланганда) мусобақа ўтказиш учун рухсат этилади.

9.2.2. Айлана бўйича югуриш 200, 300, 400, 500, 600, 700, 800, 900, 1000, 2000, 3000 ва 5000 мга ўтказилади. 200, 300 ва 400 мга югуриш айлана йўлагининг узунлиги 200 м бўлгандагина ўтказилиши тавсия қилинади.

Эстафетали югуришда кўп ҳолларда аёллар ва қизлар учун 4x2 айланма, эркаклар ва ўғил болалар учун 4x2 ва 4x4 айланмада ўтказилади. Босқичларнинг узунлиги бир хил ёки ҳар хил, лекин айланма узунлигининг ярмигача (бошланиши ва тугаши) югуриш шарти билан бошқача эстафета ўтказишга ҳам рухсат этилади.

400 м (300 м)га мусобақа ўтказилганда қатнашувчилар алоҳида йўлакчалар бўйлаб бир айланма югуришлари керак (алоҳида йўлакчалар бўйлаб фақат 1-бурилиш бўйлаб югуришга ҳам рухсат этилади). 500, 600 ва 800 мга алоҳида йўлакчалардан фақат 1-бурилишдагина ёки умумий йўлакдан югурилади.

9.2.3. 800 м масофага югуриш умумий йўлак бўйлаб ўтказилади. Босқичлари 200 ва 400 мли эстафетали югуришда алоҳида йўлакчалардан биринчи "уч" бурилишиларда югурилади.

500, 600, 800 мга айланма бўйлаб умумий йўлакдан югуриш ўтказилганда ҳар бир забегда қатнашувчилар сони эркаклар ва аёллар учун 6 кишидан ошмаслиги, 1000-3000 мда 8-10 та эркак ва 10-12 та аёл, 5000 мда 12-15 кишидан ошмаслиги керак.

9.2.4. Тўсиқлар оша 2000 м масофаларга югуриш ўтказилганда йўлакка 2 та тўсиқ ўрнатилиб, улар 4.3.4.-банд талабларига мос келиши керак. Тўсиқлар орасидаги масофа йўлак узунлигининг ярмини ташкил қилиши керак. Старт ва финиш йўлагининг бурилиш бошланадиган ерида жойлашган бўлса, тўсиқлар бурилиш охиридан 5-6 м узоқликдаги масофага ўрнатилади. Бу ҳолда биринчи бўлиб мазкур масофанинг старт чизиғидан кейинги иккинчи бурилишдаги тўсиқдан ошиб ўтилади. Масофа бўйлаб ошиб ўтиладиган тўсиқларнинг умумий сони 2000 м тўсиқлар оша югуришда 20 тани ташкил этади.

10. РЕКОРД ВА ЮҚОРИ КЎРСАТКИЧЛАРНИ ҚАЙД ҚИЛИШ

10.1. Умумий ҳолат

10.1.1. Рекорд ва юқори кўрсаткич маълум рекордни (юқори кўрсаткич) такрорловчи ёки ундан ошувчи натижа ҳисобланиб, Ўзбекистон фуқароси томонидан расмий мусобақаларда ёки чет элда шу даврдаги мусобақа қоидаларига риоя қилиши ва мазкур спорт ташкилотлари томонидан тасдиқланган бўлиши керак.

10.1.2. Рекордлар (юқори кўрсаткичлар) ҳудудий ва ташкилотлар бўйича ҳамда ёш гуруҳлар бўйича қайд қилиниши мумкин. Ҳудуд бўйича қуйидагилар қайд қилинади:

а) туман, шаҳар, вилоят, ўлка, автоном республика рекорди (юқори кўрсаткичи). У мазкур ҳудудда жойлашган спорт жамоаси томонидан ўрнатилиши мумкин, рекордни республика енгил атлетика федерациясининг президиуми тасдиқлайди;

б) жисмоний тарбия жамоаси ёки ташкилотнинг (ўқув юрти, ҳарбий қисм) рекорди. У мазкур жамоанинг аъзоси томонидан расмий мусобақаларда ўрнатилиши мумкин ва шу жамоа томонидан тасдиқланади.

10.1.3. Рекорд сифатида енгил атлетиканинг мазкур турида спортчиларни ёши, гуруҳидан қатъи назар (ўғил ва қиз болалар томонидан ҳам ўрнатилиши мумкин), жинсига қараб (аёллар ва эркаклар учун), абсолют яхши натижа қайд қилинади.

Абсолют яхши натижадан ташқари, мустақил, ўспиринлар ва катта ёшлилар, ёшлар гуруҳи бўйича рекордлар ва юқори кўрсаткичлар ҳамда кичик ёшли болалар гуруҳидан юқори кўрсаткични ҳам қайд қилиш мумкин. Юқори кўрсаткичлар очиқ ҳавода ва ёпиқ жойларда алоҳида қайд қилинади.

Ўспиринлар ва ёш болалар гуруҳида рекордлар қайд қилинганда, спортчининг туғилган йилига қараланади. Аралаш мусобақаларда (жинслари ва ёшлари бўйича) кўрсатилган бирор-бир натижа рекорд сифатида тасдиқланмайди.

10.1.4. Югуриш ва спортча юришда фақат очиқ ҳавода, бошқа ҳолларда ўйингоҳнинг югуриш йўлагида кўрсатилган натижа рекорд ҳисобланиши мумкин.

Ўзбекистон Республикасининг рекорд ва юқори кўрсаткичи қайд қилинадиган турлар 1-жадвалда келтирилган. Шу кўрсатмалар таркибига асосланиб республика, вилоят, туман ва ҳоказолар, шунингдек кўнгилли спорт жамоаси ҳамда жисмоний тарбия ва спорт жамоаларининг рекордлари ва юқори кўрсаткичлари қайд қилинадиган турлар (1-жадвал) таркиби тузиб чиқилади.

10.2. Рекорд натижани ҳисобга олиш тартиби

10.2.1. Саралаш мусобақалари ва финалда, кўпкурашнинг алоҳида турида ҳамда квалификацион мусобақаларда, шахсий ўринни аниқлаш учун ўтказиладиган қайта сакрашда (агар натижалар тўғри ўтказилса) кўрсатилган натижа рекорд, яъни юқори кўрсаткич деб ҳисобга олиниши мумкин. Бу ҳолда маълум бир турда кўрсатилган натижа мусобақа баённомасидаги дастурда бўлиши лозим. Жадвал режада қайд қилинмаслиги мумкин, аммо мусобақа қоидаларига қатъий риоя қилиб, ташкил қилинган байрам кунларида, ўртоқлик учрашувларида кўрсатилган натижа рекорд сифатида қайд қилинишига рухсат этилади. Бу ҳолда мазкур мусобақа ва унинг дастури мусобақа бошланишидан уч кун олдин босиб чиқарилиши ва хабар берилиши лозим. Рекорд қайд қилинган мусобақа турини камида уч киши якунлаши керак.

Узоқ масофаларга югуриш ва спортча юришда ўткинчи масофада рекорд қайд қилиниши мумкин. Унинг талаблари қуйидагилар:

а) стартга бир соат қолишидан олдин масъул ташкилот томонидан мусобақа бош ҳакамига ўткинчи масофадаги натижани қайд қилиш ҳақида ёзма топшириқ берилиши лозим;

б) ўткинчи масофада рекорд натижани кўрсатган қатнашувчи иштирок этиб, турган асосий масофасини якунлаши шарт;

в) мусобақани ўтказилиши 10.2.2.; 10.2.3.; 10.2.7.; 10.2.9.; 10.2.11. талабларини қондириши керак.

10.2.2. Тўппончадан старт берилиши лозим. Тўппонча бўлмаганда, старт буйруғи байроқчадан фойдаланмай оғиз билан берилади, Ўзбекистон рекордидан паст бўлган ҳамма рекордлар қайд қилиниши мумкин (ёшлар, ўспиринлар ва ҳ.к.лар ўртасидаги рекордлар). Бу ҳолда хронометрчи ҳакамлар старт бериладиган жойда бўлишлари керак.

10.2.3. Югуриш ва спортча юришда рекорд натижаси 4.1.17.-банд талабига жавоб берадиган 3 та хронометрчи томонидан ёки тўла автоматлаштирилган электр вақт ўлчагич қурилмалар (автоматлаштирилган хронометр) ёрдамида қайд қилиниши лозим.

Қўл хронометрида рекорд қайд қилиниши учун ўртача натижани кўрсатган хронометрдан, қолган икки секундомер кўрсатган фарқ қуйидаги кўрсаткичлардан ошмаслиги керак:

400 м ва унга бўлган масофаларда — 0,2 дақиқа

500-1500 м — 0,5 дақиқа

5000-15000 м — 1,5 дақиқа

20000 м ва ундан юқори масофаларда — 2 дақиқа

10.2.4. 10000 мни ҳам ўз ичига олган ҳамма масофаларда Ўзбекистон рекорди автоматлаштирилган хронометрда қайд қилиниши лозим.

10.2.5. 200 мгача бўлган ҳамма масофаларда, узунликка ва уч хатлаб сакрашда шамол тезлиги, югуриш (сакраш) йўналиши томон секундига 2 мдан ортиқ бўлса, рекорд ҳисобга олинмайди. Кўпкураш таркибига кирувчи турларида шамолнинг эсиш тезлиги 4 м/секдан ошиқ бўлса, рекорд ҳисобга олинмайди.

10.2.6. Сакраш ва улоқтиришда рекорд натижа уч томондан пўлат рулетка ёки бошқа ўлчов асбоблари ёрдамида қайд қилиниши лозим.

10.2.7. Рекорд натижа кўрсатилганда бош ҳакам ёки унинг ўринбосари кўрсаткични зудлик билан текширишлари керак. Масалан, улоқтиришда натижа билан биргаликда снаряд ҳам текширилади. 7-10-жадвал ва 7.11.2.-банд кўрсатмаларига асосланиб, қатнашувчи фойдаланган снаряднинг вазни 50 гр га кам бўлса рекорд ҳисобга олинмайди.

10.2.8. Ўзбекистон рекордининг тасдиқланиши учун қатнашувчи допинг назоратидан ўтиши керак.

10.2.9. Рекорд қайд қилинган ва ўлчанган ўлчов асбоблари (секундомер, рулеткалар ва вақтни, масофани ёки вазнни аниқловчи қурилмалар) 1.9.2.е-банд талабини қондириш керак, тўсиқлар эса (рекорд, тўсиқлар оша югуришда қайд қилинган бўлса) яхлит металли устки қисмидан ташқари бўлиши керак.

10.2.1. Кўпкураш таркибига кирувчи, кўпкурашнинг алоҳида турлари бўйича мусобақа ўтказилса, 10.2.2.; 10.2.3.; 10.2.5.; 10.2.8.; 10.2.9.; 10.2.11.-бандларнинг талаблари қониқтирилгандан сўнг рекорд натижаси ҳисобга олинади:

а) Ўзбекистон Республикаси рекордини ҳисобга олиш учун мусобақанинг бош ҳаками миллий тоифага эга бўлиши, турдаги катта ҳакам эса камида 1-категориядан паст бўлмаслиги керак;

б) вилоят, шаҳар, туман мусобақаларида рекорд қайд қилиниши учун бош ҳакам ва турдаги катта ҳакамлар биринчи тоифадан паст бўлмасликлари шарт;

в) кўнгилли спорт жамоалар рекордини қайд қилиш учун бош ҳакам ва турдаги катта ҳакамлар енгил атлетика бўйича биринчи ҳакамлик тоифасига эга бўлишлари шарт.

Қисқа масофаларга югуришда рекорд натижалари ўрнатилганда катта ҳакамга қўйилган талаб ва масъулият старт берувчи, маррадаги катта ҳакам, катта хронометрчи ҳакам ва юриш бўйича катта ҳакам зиммаларига юклатилади. Ундан ташқари, югуриш ва спортча юриш бўйича рекорд натижасини қайд қилувчи хронометрчи ҳакамлар комиссияси низомининг талабларига жавоб бериши керак. Спортча юриш бўйича рекорд тасдиқланиши учун ҳакамлар ҳайъати аъзолари сафида умумреспублика ҳакамлар ҳайъати таркибига кирувчи (бошқа шаҳарда яшовчи) камида учта ҳакам бўлиши шарт.

10.3. Рекорд натижаларни қайд қилиш тартиби

10.3.1. Барча қайд қилинган рекорд натижалари ҳакамлар ҳайъати тақдим қилган ҳужжатлар текширилиб, тааллуқли спорт ташкилотлар кўрсатмалари асосида тасдиқланади.

10.3.2. Ўзбекистон Республикасининг рекорди тасдиқланиши учун ҳужжатлар Ўзбекистон Республикаси давлат жисмоний тарбия ва спорт қўмитаси томонидан тасдиқланган типографик услубда босмадан чиқарилган ҳолда, 2 нусхада бўлиши керак.

8-шакл

Ўзбекистон Республикасим
енгил атлетика федерациясининг
кенгашида №_____қайдномаси
ТАСДИҚЛАНГАН
Федерация бош котиби

Енгил атлетика бўйича янги республика рекорди (юқори натижа)ни рўйхатга олиш
ҚАЙДНОМАСИ

1. Ўрнатилган вақт_____
(йил, ой, кун, вақт)
2. Мусобақа ўтказилган жой _____
(шаҳар, ўйингоҳ, манеж)
3. Қайси мусобақаларда_____
4. Енгил атлетикани қайси тури бўйича_____
5. Ким томонидан ўрнатилди_____
(исми, шарифи, отасининг исми)

Туғилган йили_____ спорт унвони (разряд)_____

Спорт ташкилоти_____

Манзилгоҳ_____

Изоҳ: Рекорд, юқори натижа жамоа томонидан ўрнатилса қайдномага иштирокчилар рўйхати берилади.

6. Техник натижа_____
(рақамда ва ёзувда)
7. Олдинги Ўзбекистон рекорди (натижа) қайси йилда ким томондан ўрнатилган _____ натижалар.
8. Ўлчов асбоблари (шамол тезлиги, ҳаво ҳарорати, секунд ўлчагич, тарози ва бошқа):

№	Ўлчов асбоби номи	ўлчов асбобининг №	Текширилган жой, шаҳар	сиповдан ўтказилган ташкилот	текширилган вақт, гувоҳ.№	ўлчов асбобини мусобақа кунидаги ҳолати

9. Югуриш бўйича мусобақада: фақат хронометраж (фотофиниш, видеофиниш) автоматик тизим билан ўлчанган натижа.

Рекорднинг қайтарилиши ёки ундан юқори ҳар бир натижа учун мусобақа қайдномаси тузилади. Мазкур рекорд бир кун ичида икки ёки учдан ортиқ иштирокчилар томонидан қайтарилса ёки оширилса, ҳар бир натижа учун мусобақа қайдномаси тузилади. Қайднома билан бирга қуйидагилар бўлиши керак:

а) мазкур турдаги мусобақа баённомасининг асл нусхаси;

б) вақт ўлчагич қўлланилган бўлса, маррадаги фототасвир;

в) мусобақа ўтказилиш ва ундаги ўтказиладиган турлар ҳақида камида 3 кун олдин хабар берилганлигини тасдиқловчи афишалар, типографик усулда чиқарилган дастурлар ва бошқа ҳужжатлар асл нусхаси.

Кўрсатиб ўтилган ҳужжатлар жойлардаги жисмоний тарбия ва спорт қўмитаси томонидан 10 кун мобайнида юқори спорт ташкилотига юборилиши керак (юборилиш вақти алоқа бўлимининг штемпели бўйича белгиланади).

Рекорд натижаси ҳақидаги ҳужжатлар спорт қўмитасига етиб келиб, танишиб чиқилгандан сўнг Ўзбекистон Республика спорт қўмитаси бўйруғи асосида тасдиқланади.

Бошқа тоифали рекордларни тасдиқлаш жараёни ҳам, худди юқорида кўрсатиб ўтилганидек, амалга оширилиши керак. Фақат рекорддан ошувчи (ёки такрорловчи) натижа Ўзбекистон спортчиси томонидан чет эл мусобақаларида кўрсатилганда ёки кўрсатилган натижа пастки ташкилотларга тааллуқли бўлганда (масалан, вилоят рекорди Ўзбекистон биринчилигида кўрсатилган бўлса) тавсия қилинади. Иккала ҳолда ҳам рекорд натижа билан танишиб чиқилиб, тасдиқлангандан кейин қайднома ўрнига мусобақа баённомаси асос бўлади. Ўзбекистон рекордини тасдиқлаш учун баённома кўрсатмалари кўчирилади. Бу ҳолда, масалан, югуриш ёки спортча юриш мусобақаларида масофани иккинчи, учинчи ва ҳоказолар бўлиб, тугатганлиги сабабли, у кўрсатган натижа фақат битта секундомер билан олиниши, спортчи кўрсатган натижани рекорд деб тасдиқланишига халақит бермаслиги керак.

10.3.3. Агар бирор-бир мусобақада бир кун ичида бўлиб ўтганалоҳида саралашларда ёки финалда 2 (ёки ундан ортиқ) қатнашувчи бир хил рекорд натижа кўрсатса, уларнинг ҳаммаси эгаллаган ўрнидан қатъи назар рекордсмен ҳисобланишади. Ре-

кордлар жадвалида рекорд ўрнатганлар фамилиялари алфавит тартибида ёзилади.

10.3.4. Югуриш мусобақасида бир ёки икки (ёки ундан ортиқ) қатнашувчи бир хил натижа кўрсатса, улар рекордчи ҳисобланиб, фамилиялари рекордлар жадвалида бирин-кетин ёзилади. Бир неча қатнашувчилар бир хил рекорд натижа кўрсатишса, уларнинг ҳаммалари рекордсмен ҳисобланади.

10.3.5. Ўспирин ёшидаги гуруҳ қатнашувчиси катта ёшдаги гуруҳлар билан бирга мусобақаларда қатнашиб, рекорд натижа кўрсатишса унинг натижаси ўспиринлар ёшидаги гуруҳ рекорд натижаси сифатида ҳисобга олиниб, рекорд ҳисобланади. Бу ҳолда югуриш ва спортча юриш мусобақалари 10.2.3.-банд талабига жавоб бериши керак.

ИЛОВАЛАР

1-илова

Югуриш ва спортча юриш масофасини ўлчаш ва белгилаш ҳақида маълумот

1. Ўлчовларга қўйиладиган умумий талаблар

1) Ўйингоҳ йўлакчаларидан ташқарида ўтказиладиган югуриш (спортча юриш) масофалари (бунга марафонча югуриш ҳам киради) ҳар бир мусобақа олдидан ўлчаниши керак (мусобақа бошланишидан 2 кун олдин).

Ўйингоҳдаги югуриш йўлакчаларининг узунлигини (туриш масофалардаги старт жойларини аниқлаш учун) ўлчаш, қуриш якунида йўлакчаларни қабул қилиб олиш вақтида амалга оширилиб, кейинчалик асосий мусобақа олдидан ёки уни бошланишидан олдин ўлчаниши керак. Югуриш йўлакчалари ўлчаганда, бир-бирига алоқадор бўлмаган иккита ўлчаш ўтказилиб, улар орасидаги фарқ 40 мм дан ошмаслиги керак.

2) Ўйингоҳ югуриш йўлакчаларини ўлчаганда, геодезист-мутахассисни жалб қилиш лозим. Шу билан бирга, республика ва ундан юқори миқёсли марафонча югуриш ҳамда ўйингоҳдан ташқарида 20, 30 ва 50 км спортча юриш мусобақаларида ҳам геодезист-мутахассиснинг қатнашиши мақсадга мувофиқ бўлади. Ўлчов натижалари 4.1.6.; 4.5.3.-банд талабларига асосланиб тузилиши лозим.

Изоҳ. Ўйингоҳнинг айланма югуриш йўлаги ўлчанганда, нафақат йўлакнинг умумий узунлиги, балки алоҳида ҳар бир тўғри йўлакчаларнинг ва бурилиш йўлакчаларининг узунлиги ҳам кўрсатилиши керак.

3) Ҳамма ўлчовлар 1.9.2.е-бандининг талабларини қондириб, металли ленталар ёки сантиметр бўлимли рулеткалар ёрдамида амалга оширилиши лозим.

Йўлларда ўтказиладиган югуриш (спортча юриш) масофалари ва ҳажмининг узунлиги маълум бўлган махсус ўлчагич доираларнинг айлантириш сонига қараб ўлчаниши керак. Олдин металли лента (рулетка)да ўлчаб, аниқланган узунлик камида 1 км гача бўлган йўл бўлагида доира синаб кўрилади. Бунда доиранинг

4- ва ҳ.к. йўлакчалардан югурувчи қатнашувчиларникига нисбатан кам. Бир хил шароит яратиш учун алоҳида йўлакчалардан умумий йўлакка ўтиш чизиғи (4.1.8.-банд) тўғри бўлмай, унда ётувчи Б1, Б2, Б3 ва ҳ.к. нуқталар тўғри йўлакни бурилиш билан учрашган нуқтасидаги ички бровкадан 0,3 м масофада жойлашган В нуқтага нисбатан бир хил узунликда бўлишлари керак. Б1, Б2, Б3 ва ҳ.к. нуқталардан Б-Б тўғри чизиғигача бўлган масофа тавсия қилинади (4.1.2.-банд). 400 м айланма югуриш йўлакларида (тўғри йўлак ички бровкасининг узунлиги 85, 95 м ҳар бир йўлакчанинг эни 1,25 м бўлганда) умумий йўлакка ўтиш учун, югурувчилар алоҳида йўлакчалардан бир хил масофа босиб ўтмасликлари сабабли қуйидаги келтирилган рақамлардан фойдаланиш лозим:

2-йўлакчалар учун	(Б2-Б-Б) 0,01 м
3-йўлакча учун	(Б3-Б-Б) 0,03 м
4-йўлакча учун	(Б4-Б-Б) 0,08 м
5-йўлакча учун	(Б5-Б-Б) 0,14 м
6-йўлакча учун	(Б6-Б-Б) 0,22 м
7-йўлакча учун	(Б7-Б-Б) 0,32 м
8-йўлакча учун	(Б8-Б-Б) 0,44 м

10-жадвалда ҳар бир йўлакча учун алоҳида силжиш рақамларига қўшимча қилиб юқорида кўрсатилган сонларини қўшамиз. Шундай қилиб, финишдаги (А-А) ўлчов чизиғини ҳисобга олиб, старт жойи югуриш йўналиши бўйлаб қуйидаги сонлар бўйича олдинга сурилади.

2-йўлакча учун	(А2-А-А) 3,62 м (3,61 0,01)
3-йўлакча учун	(А3-А-А) 7,52 м (7,57 0,03)
4-йўлакча учун	(А4-А-А) 11,55 м (11,47 0,08)
5-йўлакча учун	(А5-А-А) 15,35 м (15,39 0,14
6-йўлакча учун	(А6-А-А) 19,54 м (19,32 0,22)
7-йўлакча учун	(А7-А-А) 23,57 м (23,25 0,32)
8-йўлакча учун	(А8-А-А) 27,62 м (27,18 2,44)

6. Эстафетали югуриш ўтказиш учун йўлакчаларни белгилаш

Эстафетали югуриш учун йўлакчаларни белгилаш, унинг ўтказилиш тартибига қараб (5.10.5.-банд) уч гуруҳга бўлинади.

1-гуруҳ: ҳамма босқичларида алоҳида йўлакчалар бўйлаб ўтказиладиган 4х60 ва 4х100 мга эстафетали югуриш;

югуриш;

3-гуруҳ: ўйингоҳ ёки йўлларда, кўчаларда, ҳамма б... умумий йўлакдан умумий стартдан ўтказиладиган эстафетали...

1-ва 3-босқичларнинг югуриш бошланадиган жой... зиғидан 1-йўлакча бўйлаб югуриш йўналишига ... йўналишга мазкур босқични ўлчаб топилади ва белгила... ланғич босқичларнинг топилган жойлари 1-йўлакчадаги... эстафетани узатиш зонаси чизиқларини белгилаш... қилиниб (4.1.8. д банд), шу билан бирга, 1-гуруҳ учун ... бошланиш чизиғи ҳисобланади (4.1.8. е). Бошқа йўлак... (1-гуруҳ) босқичларнинг бошланиш жойини аниқлаб, ҳа... эстафетани узатиш зоналари ва югуришнинг бошланиш... белгилаш учун тааллуқли силжишни топиш керак (10-жа...

2-гуруҳда алоҳида йўлакчалар бўйлаб 3 та бурилиш... ўтилгандан сўнг алоҳида йўлакчалардан умумий йўлакка... та бурилишдан кейин) 29-расмда кўрсатилгани синдари... ниб чиқилиши керак.

4х200 ва 4х400 м эстафета югуришларда 1- босқич... жойлари бир хил.

3 та бурилишдаги кўрсаткичларга асосланган ҳолда... вал) ҳамда умумий йўлакка ўтиш масофаларининг узу... фарқи ҳисобга олиниб, 1-босқичлардаги старт чи... қуйидагича силжитиш керак (умумий старт чизиғида... га, югуриш йўналиши бўйлаб ҳисобланганда).

2-йўлакча учун	(С2-А-А) 10,85 м (10,84 0,01)
3-йўлакча учун	(С3-А-А) 22,65 м (22,62 0,03)
4-йўлакча учун	(С4-А-А) 34,38 м (34,40 0,08)
5-йўлакча учун	(С5-А-А) 46,32 м (46,18 0,14)
6-йўлакча учун	(С6-А-А) 56,18 м (57,96 0,22)
7-йўлакча учун	(С7-А-А) 70,06 м (69,74 0,32)
8-йўлакча учун	(С8-А-А) 81,98 м (81,52 0,44)

4х400 м эстафетали югуришда биринчи босқичдан... ёки 4х200 м эстафетада иккинчидан учинчи босқичга... дан сўнг (зоналарни белгилаш иккала эстафетада ҳам... югурувчилар алоҳида йўлакчалар бўйлаб битта бурилиш... финишни қарама-қарши томонидаги бурилиш билан тў... туташган жойдан умумий йўлакка ўтишлари керак.

...ювчининг умумий йўлакка ўтиш шароитла-...нашувчилар босиб ўтадиган масофани 3-, ...н югурувчи қатнашувчиларникига нисбатан ...ратиш учун алоҳида йўлакчалардан умумий (4.1.8.-банд) тўғри бўлмай, унда ётувчи Б1, ...ар тўғри йўлакни бурилиш билан учрашган ...кадан 0,3 м масофада жойлашган В нуқтага ...икда бўлишлари керак. Б1, Б2, Б3 ва ҳ.к. ...чизиғигача бўлган масофа тавсия қилинади ...йланма югуриш йўлакларида (тўғри йўлак ...унлиги 85, 95 м ҳар бир йўлакчанинг эни ...ий йўлакка ўтиш учун, югурувчилар алоҳида ...ил масофа босиб ўтмасликлари сабабли ...ақамлардан фойдаланиш лозим:

(Б2-Б-Б) 0,01 м
(Б3-Б-Б) 0,03 м
(Б4-Б-Б) 0,08 м
(Б5-Б-Б) 0,14 м
(Б6-Б-Б) 0,22 м
(Б7-Б-Б) 0,32 м
(Б8-Б-Б) 0,44 м

...ир йўлакча учун алоҳида силжиш рақамла-...юқорида кўрсатилган сонларини қўшамиз. ...ндаги (А-А) ўлчов чизиғини ҳисобга олиб, ...налиши бўйлаб қуйидаги сонлар бўйича ол-

(А2-А-А) 3,62 м (3,61 0,01)
(А3-А-А) 7,52 м (7,57 0,03)
(А4-А-А) 11,55 м (11,47 0,08)
(А5-А-А) 15,35 м (15,39 0,14
(А6-А-А) 19,54 м (19,32 0,22)
(А7-А-А) 23,57 м (23,25 0,32)
(А8-А-А) 27,62 м (27,18 2,44)

...иш ўтказиш учун йўлакчаларни белгилаш

...иш учун йўлакчаларни белгилаш, унинг ...араб (5.10.5.-банд) уч гуруҳга бўлинади. ...скичларида алоҳида йўлакчалар бўйлаб ўтка-...00 мга эстафетали югуриш;

2-гуруҳ: 3 ... та ...ни ўтиладиган 4х2...х200, ...00 ва ... алоҳида йўлакчалар бўйлаб югуриб ... 400+3...300+200+100 мга эстафетали югуриш;

3-гуруҳ: ўй...ингги йўл...ларда, ...кўчаларда, ҳамма босқичларда умумий йўлакда...ан умумий ...старт...ан ўтказиладиган эстафетали югуриш.

1-ва 3-бос...скичнинг ...югуриш ...бошланадиган жойи марра чизиғидан 1-йўл...лакча...йлаб ...югуриш йўналишига қарама-қарши йўналишга маз...зкур ...кични ...лчаб топилади ва белгиланади. Бошланғич босқич...ларни...топилган ...н жойлари 1-йўлакчадаги дастлабки эстафетани уз...затиш...аси ...чизиқларини белгиланиши деб қабул қилиниб (4.1.8...8. д...), шу ...билан бирга, 1-гуруҳ учун югуришнинг бошланиш чизи...зиги ...бланади (4.1...8. е). Бошқа йўлакчалардаги (1-гуруҳ) босқ...кичларнинг бошла...аниш ...жойини аниқлаб, ҳар биридаги эстафетани уз...затиш...алари ...ва югуришнинг бошланиш чизиғини белгилаш учун ...н таалл...ди сид...кишни ...топиш керак (10-жадвал).

2-гуруҳда ...алоҳ...йўлак...алар ...бўйлаб 3 та бурилиш югуриб ўтилгандан сўн...ўнг ...амда йўл...акчалардан умумий йўлакка ўтиш (3 та бурилишдан кей...) 29-ра...смда кўрсатилгани сингари белгиланиб чиқилиши ...керак.

4х200 ва 4...4х400 эстафе...га югуришларда 1- босқичдаги старт жойлари бир хил.

3 та бурилишда кўрсат...кичларга асосланган ҳолда (10-жадвал) ҳамда умумий йўлакка ...ўтиш масофаларининг узунлигидаги фарқи ...исобга ...ниб, 1-...босқичлардаги старт чизиқларини қуйидагича сил...жи...керак, югуриш йўналиши бўйлаб (умумий старт чизиғидан А-А олдинга ...исобланганда).

2-йўлакча ...учун	(С1-А-А)	10,85 ...м (10,84 0,01)
3-йўлакча ...учун	(С2-А-А)	22,65 ...м (22,62 0,03)
4-йўлакча ...учун	(С3-А-А)	34,38 ...м (34,40 0,08)
5-йўлакча ...учун	(С4-А-А)	46,32 ...м (46,18 0,14)
6-йўлакча ...учун	(С5-А-А)	56,18 ...м (57,96 0,22)
7-йўлакча ...учун	(С6-А-А)	70,06 ...м (69,74 0,32)
8-йўлакча ...учун	(С7-А-А)	81,98 ...м (81,52 0,44)

4х400 м ...эстафетада ...югуришда ...биринчи босқичдан иккинчига ёки 4х200 м ...эстафетада ...иккинчидан учинчи босқичга узатилгандан сўн...(зоналари белгиланиши иккала эстафетада ҳам бир хил) югурувчилар ...алоҳида ...йўлакчалар бўйлаб битта бурилишдан ўтиб, финишни қарама-...ридаги ...бурилиш билан тўғри йўлакни туташтирувчи ...жойидан ...йўлакка ўтишлари керак.

Эстафетани узатиш зонасини белгилаш сон кўрсаткичлари 2-жадвалда келтирилган.

Алоҳида йўлакчалардан умумий йўлакка ўтиш чизиғи бу бўлимда келтирилганидек, фақат қарама-қарши бурчакда жойлашган.

4х400 м эстафетали югуришда, умумий йўлакдан югурилганлиги сабабли иккинчидан учинчига ва учинчидан тўртинчи босқичга узатиш зоналарининг боши ва охири ҳамма қатнашувчи жамоалар учун бир хил. Узатиш зоналари марра чизиғининг олдидан ва орқасидан 10 м масофага параллел қилиб жойлаштирилади. 4х200 м эстафетали югуришда эса учинчидан тўртинчи босқичга узатиш қарама-қарши бурчакда жойлашади.

11-жадвал

4х400 м эстафетали югуришда биринчидан иккинчига ва 4х200 мда иккинчи босқичидан учинчига узатиш зоналаридаги белгиларни силжиш жадвали

йўлакчалар учун	узатиш зонасининг бошланиши (А-А)	узатиш зонасининг охири (А-А)
иккинчи	6,38 м югуриш йўналишига қарама-қарши йўналиш бўйлаб	13,62 м югуриш йўналиши бўйлаб
учинчи	2,43 -- -- --	17,57 м -- -- --
тўртинчи	1,55 м югуриш йўналиши бўйлаб	21,55 м -- -- --
бешинчи	5,53 м -- -- --	25,53 м -- -- --
олтинчи	9,54 м -- -- --	29,54 м -- -- --
еттинчи	13,57 м -- -- --	33,57 м -- -- --
саккизинчи	17,62 м -- -- --	37,62 м -- -- --

12-жадвал

4х200 м эстафета югуришда биринчи босқичдан иккинчига узатиш зоналардаги белгиларни силжиш жадвали

йўлакчалар учун	югуришни бошлашнинг чизиғи (В-В)	узатиш зонасининг бошланиши (В-В)	узатиш зонасининг охири (В-В)
иккинчи	12,76 м югуриш йўнали-шига қарама-қарши йўналиш бўйлаб	2,76 м югуриш йўналишига қарама-қарши йўналиш бўйлаб	17,24 м югуриш йўналиши бўйлаб
учинчи	4,89 м -- -- --	5,11 м югуриш йўналиш бўйлаб	25,11 м -- -- --
тўртинчи	3,01 м югуриш йўналиши бўйлаб	13,01 м -- -- --	33,01 м -- -- --
бешинчи	10,93 м -- -- --	20,93 м -- -- --	40,93 м -- -- --
олтинчи	18,68 м -- -- --	28,86 м -- -- --	48,86 м -- -- --
еттинчи	26,81 м -- -- --	36,81 м -- -- --	56,81 м -- -- --
саккизинчи	34,78 м -- -- --	44,78 м -- -- --	64,78 м -- -- --

2- илова

Бош ҳакам ҳисоботида ёритиладиган саволлар тартиби (ҳисобот мусобақа якунидан сўнг 3 кун мобайнида берилиши шарт):

1. Мусобақанинг аниқ номланиши;
2. Мусобақа ўтказувчи ташкилотнинг номи;
3. Мусобақа ўтказилиш куни ва жойи;
4. Иштирок этувчи жамоалар (ташкилотлар)нинг сони;
5. Қатнашувчилар сони (жами, шундан аёллар, эркаклар, қизлар, ўспиринлар);
6. Дастурнинг ҳамма турлари бўйича халқаро тоифадаги спорт устаси, спорт усталарига номзод 1, 2, 3 разрядлар, 1, 2, 3 ёшлар разряди (жами, шундан аёллар, эркаклар, қизлар, ўспиринлар) меъёрларини бажарган қатнашувчилар сони;
7. Мусобақа жойларининг тайёргарлик ҳолати;
8. Об-ҳаво (ҳарорат, шамол, ёмғир, қор, ёруғлик);
9. Баёнотнома ва шикоят ҳамда арзлар (неча дона, қандай ечилди);
10. Биринчи олтита ўринни эгаллаган жамоалар;
11. Дастурдаги ҳар бир турда, шахсий биринчиликда биринчи олти ўринни эгаллаган қатнашувчилар;
12. Рекордлар ва юқори кўрсаткичлар (ким ўрнатди, натижалар, қайдномалар қачон ва кимга юборилди);
13. Жароҳатлар (жароҳатлар бўлдими, қанақа чоралар кўрилди);
14. Қатнашувчиларнинг техник тайёргарлиги;
15. Мусобақа томошабинларнинг сони, уларга хизмат кўрсатиш (ахборот, савдо-сотиқ, хордиқ чиқариш ва ҳ.к.);
16. Хулосалар ва қўшимчалар;

Ҳисоботда, мусобақада кўрсатилган ҳамма натижалар, мусобақани ўтказишга иштирок этган ҳакамлар; уларнинг тоифалари, мансаби ва ҳар бирини ишини баҳолаш ҳам кўрсатилиши керак.

3-илова

13-жадвал

Шамол тезлигини эсиш йўналишига қараб ҳисоблаш жадвали

шамол тезлигини абсолют ўртача тезлиги (анемометр бўйича м/с)	флюгер ёрдамида югуриш йўналиши ва шамолнинг ўртача эсиш тезлиги қайси бурчак остида эканлигини аниқлаш		
	22 30 б.о.	45 б.о.	67 30 б.о.
1,5	1,39	1,06	0,57
1,6	1,48	1,13	0,61
1,75	1,62	1,24	0,68
1,8	1,66	1,27	0,69
1,9	1,76	1,34	0,73
2,0	1,85	1,41	0,77
2,1	1,94	1,48	0,80
2,16	2,00	1,52	0,82
2,25	2,08	1,59	0,86
2,3	2,12	1,63	0,88
2,4	2,22	1,70	0,92
2,5	2,31	1,77	0,96
2,6	2,40	1,84	0,99
2,75	2,54	1,94	1,05
2,8	2,59	1,98	1,07
2,83	2,62	2,00	1,08
2,9	2,68	2,05	1,11
3,0	2,77	2,12	1,15
3,1	2,86	2,19	1,19
3,25	3,00	2,30	1,24
3,3	3,05	2,33	1,26
3,4	3,14	2,40	1,30
3,5	3,23	2,47	1,34
3,75			
4,00			1,43
4,25			1,53
4,5			1,63
4,75			1,72
5,0			1,82
5,23			1,91
5,52			2,00

Амалиётдан маълум бўлишича, келтирилган бурчак вариантлари (22^0-30^0 орқали) шамолнинг ўртача тезлигини ташкил қилувчи катталикни аниқлаш учун талабга жавоб беради.

Мисол: Аномометр ёрдамида шамолнинг ўртача "абсолют" тезлиги югуриш ва сакраш учун ажратилган вақт жараёнида 2,2 м/дақиқа га тенг, унинг эсиш бурчаги югуриш йўлаги билан 45 градусни ташкил этди.

1-устундан 2,3 сонни топиб, у билан горизонтал жойлашган 45° бурчакдаги устунга қараймиз. Бу сон 1,63. Демак баённомада рўйхатга олинган (3.13.5.-банд) шамолни ўртача тезлиги 1,63 га тенг.

4-илова

БЛАНКЛАРНИНГ ШАКЛЛАРИ

1 шакл

(Ҳамма баённома ва бланка қоғозининг бир томонида тўлдирилади)

Ҳар хил тоифали қатнашувчиларга талабномалар алоҳида қоғозда тузилади.

Енгил атлетика мусобақасига қатнашиш талабномаси

_____

(мусобақанинг номи)

_____да

(ташкилотнинг номи)

исми, шарифи	туғилган йили	спорт унвони	шаҳар ташкилот	қатнашувчининг кўкрак рақами	кўкураш шифокори имзоси
Жамоа вакили _____ (исми, шарифи)			1. Дастурдаги ҳар бир турда қатнашиш учун бериладиган талабномада, ўтган йили кўрсатилган энг яхши натижа ёзилади, натижа бўлмаса "Х" белгиси қўйилади.		
Жамоа сардори _____ (исми, шарифи) Спорт кийимининг ранги _____ Талабнома берилган ҳамма қатнашувчилар керакли машғулотлардан ўтишган ва саломатлик ҳолатига қараб мусобақада қатнашишлари мумкин.			2. Дастурдаги ҳар бир турда шахс биринчилиги учун иштирок этилган натижа ёзилади ёки "Х" белгиси билан доира ичига олиб белгиланади.		
Муҳр жойи Шифокор _____ Муҳр жойи Ташкилот раҳбари _____			3. Иккита талабнома ҳакамлар ҳайъатига топширилади. Биттасини мусобақа котиби "қатнашувчининг рақами" деган бўлимини тўлдириб, жамоа раҳбарига қайтариб беради.		
			4. Ҳамма бўлимларни тўлдириш шарт. Тўлиқ тўлдирилмаган талабномалар ҳакамлар ҳайъати томонидан қабул қилинмайди.		

Шакл 1

Иштирокчилар варақаси

индекс	қатнашиш тури	жинси	иштирокчилар №

_____

_____

исми, шарифи туғилган йили тоифа

_____

_____

вилоят шаҳар

_____

_____

мураббий исми, шарифи КСЖ спорт лицей, коллеж УМСИ

яхши натижа

	Кун	мусобақа тури	натижа	тоифа (разряд)	ўрни	Очколар тўплами
		Квал.заб.				
		Асос.				
		Финал				

Ҳакам_____

имзо

Котиб_____

имзо

Шакл 2

Кўрсатган натижалар тўғрисида МАЪЛУМОТНОМА

_____ _____

мус.тури иштирокчи №

_____ _____

исми, шарифи туғилган йили

_____ _____

КСЖ, жамоа ЖТЖ шифр

кўрсатилган натижа

_____

_____ _____

эгаллаган ўрни тоифа (разряд)

Ҳакам _____

имзо

(Стартда ҳакамларга топширилади. Спортчига мусобақа тугагандан сўнг қайтарилади)

_____

спортчини масофадаги назорат варақаси

_____

(мусобақа тури)

_____

исми, шарифи

Шакл 3

Қайднома

Рекорд_____ Кун_____

Рекорд_____ Бошланиши_____

Тугалланиши_____ Мусобақалар_____

тури_____ гуруҳ_____

Квалификация нормативи_____

жинси_____

ҳаво ҳарорати t°_____

Ўйингоҳ_____

тр	Исми шарифи	туғил йил	спорт тоифаси	КСЖ	иштирок №	бошлан натижа	вилоят шаҳар	1 2 3 4 5 6	Яхши натижа	ўрни	очколар тўплам

Бош ҳакам муовини (референ)

_____

(исми, шарифи, тоифа, имзо)

Катта ҳакам

_____

(исми, шарифи, тоифа, имзо)

Котиб

_____

(исми, шарифи, тоифа, имзо)

Шакл 4

Спортча юриш бўйича ҳакамларнинг якуний қайдномаси

Кун_____
Бошланиши_____
Тугалланиши_____

Мусобақаларда_____масофада_____км
ўтказиладиган жойи_____

ҳаво ҳаракати_____

тр №	Спортчилар кўкрак рақами	№ 1	№ 2	№ 3	№ 4	№ 5	№ 6	№ 7	№ 8	№ 9	№ 10	№ 11	№ 12	№ 13	№ 14	катта хакам	вақти	катта хакам қарори

Изоҳ.

О - огоҳлантирилди О - вақти Катта хакам_____
Д – Лаппаковалификация Д - вақти Котиб_____

Шакл 5

Спортча юришда ҳакамнинг қайдномаси

Исми, шарифи _____ тоифа _____

масофа _____ шаҳар _____

№	Иштирокчи №1	Огоҳлантирилди		Дисквалификация		
		вақти	қайси хатоси учун	вақти	қайси хатоси учун	
1.						
2.						
3.						
4.						
5.						
6.						
7.						
8.						
9.						
10.						
11.						
12.						
13.						
14.						
15.						
16.						
17.						
18.						
19.						

Шакл 6

Спортча юриш бўйича ҳакамлар қайдномаси

Исми, шарифи _____ масофа_____км э/а

№	Иштирокчи лар №	Огоҳлантирилди		Лаппаквалификация		
		вақти	белгиси	вақти	белгиси	
1						
2						
3						
4						
5						
6						
7						

Шакл 7

Спортча юриш бўйича лаппаквалифкацияга бериладиган ҳакамлар хати

масофа_____км э/а

Йштирокчилар№_____

Қоида бузиш _____

Қоида бузилган вақт_____

Назорат пункти ҳаками №_____

«___»_____20___й.

Ҳакам имзоси_____

Мундарижа

Сўз боши 3

Ўзбекистон ҳудудида енгил атлетиканинг ривожланиш тарихи 5
Собиқ СССР халқлари Спартакиадалари 32
Ўрта Осиё республикалари ва Қозоғистон спартакиадалари 35
Олимпида ўйинлари 38
Бутуниттифоқ ўқувчилар спартакиадалари 39

1. Умумий ҳолат 41
1.1. Енгил атлетика турлари 41
1.2. Мусобақа низоми 48
1.3. Мусобақаларнинг турлари 49
1.4. Махсус мусобақалар 49
1.5. Натижаларни баҳолаш 50
1.6. Мусобақаларни бекор қилиниши 51
1.7. Ариза ва эътирозлар 51
1.8. Мусобақа ўтказадиган ташкилот 52
1.9. Спорт иншоотлари 54

2. Мусобақа иштирокчилари 57
2.1. Иштирокчиларнинг ёши 57
2.2. Қатнашувчиларни мусобақага қатнашишларига рухсат берилиши ва талабномалар 58
2.3. Мусобақага қатнашиш тартиби 58
2.4. Қатнашувчиларнинг ҳуқуқлари ва мажбуриятлари 60
2.5. Қатнашувчиларнинг спорт кийими ва кўкрак рақами (номери) 63
2.6. Жамоа сардорлари ва вакиллари 64

3. Ҳакамлар ҳайъати 65
3.1. Умумий қисм 65
3.2. Ҳакамлар ҳайъатининг таркиби 66
3.3. Бош ҳакам – менеджер 68
3.4. Бош ҳакам ёрдамчилар – рефери хизмати 71

3.5. Бош котиб 73
3.6. Старт берувчи ҳакамлар ва уларнинг ёрдамчилари 74
3.7. Масофа бўйлаб тўсиқлар ёнидаги ва эстафета босқичлардаги ҳакамлар 77
3.8. Спортча юриш бўйича ҳакамлар 79
3.9. Финишдаги (марра) ҳакамлар 80
3.10. Хронометрчи ҳакамлар 81
3.11. Фотофинишдаги ҳакамлар 82
3.12. Югуриш (спортча юриш) бўйича котиблар 83
3.13. Шамол тезлигини ўлчовчи ҳакамлар 84
3.14. Сакраш ва улоқтириш бўйича ҳакамлар 87
3.15. Ҳакамлар гуруҳи ишларини ҳисобга олиб борувчи (нозим) 87
3.16. Мусобақа ўтказиш жойи, асбоб-ускуна ва жиҳозларни тайёрлаш хизмати ҳакамлари 88
3.17. Ахборот ва тантанали маросимлар хизматидаги ҳакамлар 89
3.18. Қатнашувчиларни мусобақага тайёрлаш хизматидаги ҳакамлар 91
3.19. Ахборот техникаси ва алоқа хизматидаги ҳакамлар 92
3.20. Тиббий таъминот хизмати 92
3.21. Комендантлик хизмати 93
3.22. Мусобақа диспетчерлари (нозимлари) 93
3.23. Допинга қарши назорат бўйича ҳакамлар 94
3.24. Инспектор-ҳакамлар 94
3.25. Апеляцион жюри 95

4. Югуриш ва спортча юриш мусобақа ўтказилиш жойи ва жиҳозлар 96
4.1. Умумий қисм 96
4.2. Тўсиқ оша югуриш 102
4.3. Тўсиқлар оша югуриш 104
4.4. Кросс 107
4.5. Йўлларда югуриш, спортча юриш ва марафонча югуриш 107

5. Мусобақаларни ўтказиш қоидалари 109
5.1. Спортча юриш ва югуриш мусобақаларини ўтказиш тартиби 109
5.2. Старт 111

5.3. Масофа бўйлаб югуриш ва спортча юриш 113
5.4. Финиш (марра) 115
5.5. Бир соатли югуриш 116
5.6. Тўсиқлар (барьердан) оша югуриш 117
5.7. Тўсиқлар оша югуриш 117
5.8. Йўлаклардаги кросслар, марафонча югуриш ва спортча юриш 117
5.9. Патруллар югуриши 118
5.10. Эстафетали югуриш 118
5.11. Спортча юриш 119

6. Сакраш мусобақаларини ўтказиш қоидалари 121
6.1. Умумий қисм 121
6.2. Узунликка ва уч хатлаб сакраш бўйича мусобақа жойлари ва жиҳозлар 122
6.3. Узунликка ва уч хатлаб сакраш бўйича мусобақа қоидалари 125
6.4. Баландликка сакраш бўйича мусобақа ўтказилиш жойлари ва жиҳозлар 127
6.5. Лангар чўп билан сакраш мусобақа жойлари ва жиҳозлар 130
6.6. Баландликка ва лангар чўп билан сакраш мусобақаларини ўтказиш қоидалари 133

7. Улоқтириш бўйича мусобақа қоидалари 139
7.1. Умумий қисм 139
7.2. Мусобақа жойларига қўйиладиган умумий талаблар 143
7.3. Снарядларни текшириш учун қўйиладиган умумий талаблар 145
7.4. Лаппак ва босқон улоқтириш ҳамда ядро иргитиш бўйича мусобақа жойлари ва жиҳозлар 148
7.5. Лаппак улоқтириш бўйича мусобақа ўтказиш қоидалари. Лаппакка қўйиладиган асосий талаблар 152
7.6. Босқон улоқтириш бўйича мусобақа ўтказиш қоидалари. Босқонга қўйилаган талаблар 153
7.7. Ядро иргитиш бўйича мусобақа ўтказиш қоидалари. Ядрога қўйиладиган талаблар 155
7.8. Найза, граната ва кўпток улоқтириш бўйича мусобақа жойлари ва жиҳозлар 155
7.9. Найза, граната ва кўпток улоқтириш бўйича мусобақа ўтказиш қоидалари 158

7.10. Найза улоқтиришда бўйича мусобақа ўтказишга қўйиладиган талаблар 158
7.11. Граната мусобақасига қўйилган талаблар 160
7.12. Коптокка қўйилдиган талаблар 160

8. Кўпкураш 161
8.1. Кўпкураш турлари, уларнинг таркиби ва мусобақа ўтказилиш тартиби 161
8.2. Кўпкурашнинг алоҳида турлари бўйича мусобақа ўтказиш қоидалари 163

9. Биноларда ўтказиладиган мусобақалар 165
9.1. Мусобақа ўтказиладиган жойларга қўйиладиган талаблар 165
9.2. Мусобақа ўтказиш қоидалари 166

10. Рекорд ва юқори кўрсаткичларни қайд қилиш 168
10.1. Умумий ҳолат 168
10.2. Рекорд натижани ҳисобга олиш тартиби 169
10.3. Рекорд натижаларни қайд қилиш тартиби 171
Иловалар 175
Шакллар 187