МИНИСТЕРСТВО ВЫСШЕГО ОБРАЗОВАНИЯ, НАУКИ И ИННОВАЦИЙ РЕСПУБЛИКИ УЗБЕКИСТАН

САМАРКАНДСКИЙ ИНСТИТУТ ЭКОНОМИКИ И СЕРВИСА

Л.А. МУСАБАЕВА

МАКРОЭКОНОМИЧЕСКИЙ АНАЛИЗ И ПРОГНОЗИРОВАНИЕ

УЧЕБНОЕ ПОСОБИЕ

САМАРКАНД- 2023

УДК: 338.27(075.8)
М 90
ББК: 65.012.2я73

Л.А. Мусабаева. ***Макроэкономический анализ и прогнозирование.*** *[Текст]: Учебное пособие / Самаркандский институт экономики и сервиса – Самарканд.: Издательство ООО «STAP-SEL», 2023 – 348 стр.*

Пособие разработано в соответствии с требованиями государственного образовательного стандарта высшего образования по направлению «Экономика» с учетом практического опыта подготовки квалифицированных кадров в области макроэкономического анализа, планирования и прогнозирования, действующим учебным планом и программой дисциплины. В учебном пособии последовательно изложены теоретические положения теории предвидения, методологии прогнозирования, приведены результаты современных исследований в данной области, показаны возможности применения математических методов и других инструментов экономического анализа в условиях социально-экономических реформ Узбекистана.

Пособие адресовано студентам, обучающимся по направлению подготовки бакалавров - 60310100- «Экономика (по отраслям и сферам)».

Рецензенты:

Низамов А.Н. - к.э.н., доцент зав. кафедрой «Отраслевая экономика» СамГУ.

Олтаев Ш.С. - к.э.н., доцент кафедры «Экономический анализ и статистики» СамИЭС.

Учебник представлен к публикации по решению Совета Самаркандского института экономики и сервиса (протокол №1 от 30 августа 2023 г.).

ISBN: 978-9910-9986-2-1

© Л.А. Мусабаева., Сам ИЭС, 2023 г.
© Издательство ООО «STAP-SEL», 2023 г.

ВВЕДЕНИЕ

Макроэкономика – это отрасль экономической науки, изучающая поведение экономики как единого целого. Как отдельный, самостоятельный раздел экономической теории макроэкономика появилась сравнительно недавно, в 30-х годах прошлого столетия.

В нашей стране интерес к макроэкономике возник лишь с переходом экономической системы к рынку. В плановой экономике действовали свои специфические законы, и не возникало необходимости в анализе проблем равновесия или принятия решений экономическими субъектами. Переход к рыночной экономике обнажил актуальность макроэкономической проблематики, затрагивающей жизненные интересы практически каждого человека.

Дисциплины макроэкономический анализ и прогнозирование являются развивающими науку, что вполне естественно в силу ее относительной молодости. Интенсивность макроэкономических исследований возросла с середины XX века, что связано с налаживанием в развитых странах систематизированного учета статистической информации. Особенностью макроэкономики является наличие такого разнообразия взглядов на одни и те же проблемы, какого мы не встретим ни в одном разделе экономической науки.

В силу указанных обстоятельств практически все учебники по макроэкономике существенно различаются как по структуре, характеру и последовательности рассматриваемых вопросов, так и по степени развернутости анализа.

Данное пособие направлено на закрепление и развитие у студентов знаний, умений и навыков анализа, моделирования и прогнозирования социально-экономических процессов, полученных в ходе таких дисциплин как экономическая статистика, эконометрика, а также освоение ряда специальных инструментов и методов (включая экспертные), применяемые для

прогнозирования на макроуровне. Пособие охватывает все группы методов – фактографические (формализованные), эвристические (экспертные), а также комплексные – последовательно от простых к сложным. Теоретический материал подкреплен практическими примерами, представляющими собой результат авторских эмпирических исследований российской экономики в современных условиях. Каждый раздел завершается заданиями для самостоятельной работы студента, позволяющий успешно применить на практике знания, необходимые для формирования квалифицированного специалиста в области макромоделирования и прогнозирования.

Данное учебное пособие написано в соответствии с типовой программой по «Макроэкономический анализ и прогнозирование». Автор неоднократно апробировал представленный материал в процессе многолетнего преподавания дисциплины.

Лекционный курс включает в себя 15 тематических модулей.

Целью преподавания дисциплины «Макроэкономический анализ и прогнозирование» является формирование у студентов современного стиля экономического мышления, умения видеть национальную экономику как единое целое и оценивать экономическую политику правительства.

Будущий экономист-менеджер должен иметь представление о структуре и целях рыночной экономики, о причинах безработицы, экономических кризисов, инфляции; о механизмах макроэкономической стабилизации; о методах и целях государственного регулирования, направлениях бюджетно-налоговой и кредитно-денежной политики государства и вооружится инструментами анализа и прогнозирования.

ГЛАВА 1. СОДЕРЖАНИЕ, ПРЕДМЕТ, ЦЕЛЬ И ЗАДАЧИ НАУКИ МАКРОЭКОНОМИЧЕСКОГО АНАЛИЗА И ПРОГНОЗИРОВАНИЯ

Основные понятия и термины: *экономический анализ, прогнозирование, гнесеология, планилогия, прогноз, национальное счетоводство, система баланса народного хозяйства, система национальных счетов, макроэкономический анализ, сравнительный анализ, страновой или межстрановой анализ.*

1.1. Содержание, цель и задачи, предмет науки макроэкономического анализа и прогнозирования

Предметом экономического анализа является исследование, которое состоит из совокупности предметов и явлений, находящихся в взаимосвязи друг с другом, в постоянном движении и развитии. Эти отношения разнообразны и отражают часть в целом, и наоборот, в отношениях, в уравнениях и неравенствах, в явном или двусмысленном взаимном подчинении, во взаимосвязи и взаимозависимости. Взаимоотношения, отражающие переход одного состояния из одного в другое, являются логико-методическими и гнесеологическими[1] знаниями о природных, социальных, экономических явлениях.

Макроэкономический анализ и прогнозирование имеют большое значение при оценке экономического положения страны, необходимости текущих мер, их эффективности. Одной из важных задач анализа является повышение качества моделирования процессов, происходящих в стране, для определения результатов проводимой экономической политики. Макроэкономический анализ и прогнозирование являются одним из основных научных

[1]Гносеология (образовано от греческих слов: γνώσις — познание; λόγος — слово, рассуждение, учение). Гносеология, или учение о познании — это раздел философии, изучающий возможности познания мира человеком, структуру познавательной деятельности, формы знания в его отношении к действительности, критерии истинности и достоверности знания, его природу и границы.В. С. Швырёв.— Гносеология/ Гуманитарный портал: [Электронный ресурс]// Центр гуманитарных технологий, 2002–2021 (последняя редакция: 22.03.2021). URL: https://gtmarket.ru/concepts/710

и практических направлений, которое поможет определить взаимосвязь макроэкономических показателей.

Предметом изучения дисциплины «Макроэкономический анализ и прогнозирование» выступает совокупность практических методов анализ, планирования и прогнозирования макроэкономических показателей. Приставка «макро» означает, что прогнозирование и планирование относится к высшему уровню государственной структуры управления в экономике.

Макроэкономический анализ и прогнозирование это не только отрасль практической деятельности людей, но и особая область научного знания: планилогии и прогнозирования.

Планилогия – это наука о планировании, сфера исследовательской и практической деятельности людей, направленной на производство новых знаний в области составления, реализации и проверки выполнения стратегических планов и программ. Планилогия представляет собой сложную систему, состоящую из двух крупных подсистем теоретико-методологической и организационной.

В планилогии используются выводы, фактические данные и методы исследования, применяемые функциональными экономическими и управленческими науками и отраслевыми экономиками, социологией и социально-экономической статистикой. Эта наука тесно связана со статистикой, математикой, техническими и естественными областями знаний.

Планирование – мыслительная и социальная деятельность людей, состоящая в принятии решений относительно будущего и обеспечивающая целенаправленную систематическую подготовку к нему.

Планирование – это целенаправленная деятельность государства, хозяйствующих субъектов по определению перспектив социально-экономического развития страны, регионов, отраслей, предприятий всех форм собственности. Планированием занимаются отдельные индивиды, организации людей, фирмы, государство.

Планирование как наука – разновидность общественного разделения труда. Суть планирования – производство новых знаний относительно того, что может произойти в определенный момент будущего, каких рубежей желательно достичь, какие и когда для этого нужно принять меры, сколько и каких ресурсов для этого потребуется.

Планирование как форма общественной практики представляет собой конкретную деятельность людей по разработке прогнозов, проектов программ и планов, обоснованию оптимальности их заданий, обеспечению возможности осуществления и проверки степени выполнения.

Планирование является современной моделью плановой работы различных субъектов деятельности в условиях рынка по подготовке управленческих решений, обеспечивающих их выживание в долгосрочной перспективе.

Под прогнозированием в узком смысле понимают специальное научное исследование конкретных перспектив развития какого-либо явления. В экономике ***прогнозирование*** – это система научных исследований качественного и количественного характера, направленных на выяснение тенденций развития национальной экономики или ее частей (отраслей, регионов, предприятий и т.п.) и поиск оптимальных путей достижения целей этого развития.

Прогнозирование тесно связано с планированием, является необходимой предпосылкой плановых расчетов. Прогнозирование применяется обычно на предварительной или предплановой стадии разработки крупных хозяйственных решений и способствует выработке концепции экономического развития на перспективу. Оно играет определенную роль и на стадии осуществления планов, в оценке на том или ином этапе состояния дел и в поиске возможностей и направлений дополнительных управляющих воздействий, предназначенных для ликвидации отклонений от намеченной траектории развития экономической системы.

Прогноз – это комплекс аргументированных предположений, выраженных в качественной и количественной формах, относительно будущих параметров экономической системы. Прогноз имеет всегда вероятностный характер. Прогнозирование позволяет выявить состояние прогнозируемого объекта, оценить вероятность достижения целей в условиях неопределенности. Прогноз, как правило, имеет информационный характер и не содержит обязательных показателей, никому не адресуется, не предполагает принятие обязательных решений, действий или ответственности за их невыполнение.

План же отражает конкретные заранее определенные условия. Планирование имеет функциональный характер, ему предшествует обоснование целей, выделяемых ресурсов, разработка исходных нормативов, точных норм. План имеет не познавательный или рекомендательный характер, а директивный характер. То, что планируется, должно быть обязательно выполнено. И за невыполнение плана может быть наложена ответственность на конкретных лиц.

Задача составление любого прогноза – дать объективное, достоверное представление о том, что будет при тех или иных условиях. Для решения этой задачи строятся *поисковые прогнозы*, показывающие, каким может быть развитие экономики или ее отдельных отраслей при условии отсутствия воздействия на нее государства. Поисковые прогнозы способны выявить сферы экономики, требующие первоочередного вмешательства и регулирования со стороны государства.

Прогнозирование не сводится только к пассивной роли предвидения того, что может произойти в будущем. *Целевые прогнозы* помогают определить цели со стороны государства перед экономикой и возможные ресурсы для их достижения.

Объектом изучения дисциплины «Макроэкономическое анализ и прогнозирование» выступает экономическая система в целом, национальная экономика.

Любое общественное производство функционирует в рамках экономической системы, основными элементами которой являются социально-экономические отношения, организационные формы деятельности, хозяйственный механизм, производственные связи между хозяйствующими субъектами. Экономическая система представляет собой совокупность всех социально-экономических процессов, происходящих в обществе на основе действующих в нем форм собственности и организационно-правовых форм хозяйствования. Наибольшее развитие и распространение во всем мире получила рыночная экономическая система, для которой характерно производство товаров и услуг в обмен на другие товары или деньги.

«Объектом прикладного комплексного социально-экономического прогнозирования в идеале является вся система реально существующих в жизни элементов, взаимосвязей и условий, определяющая перспективные параметры развития национальной экономики».

Круг объектов, подлежащих государственному планированию и прогнозированию, достаточно широк. Прежде всего, это структура общественного производства. Другое важное направление – оценка перспектив развития социальной сферы. Основная цель планирования и прогнозирования социальных процессов – предвидение влияния будущего развития экономики на жизнь разных социальных групп населения, выявление негативных сторон этого влияния и определение мер по защите нуждающихся.

Субъектами макроэкономического планирования и прогнозирования являются органы управления государства: министерства и региональные ведомства, занимающиеся разработкой экономических стратегий, концепций и прогнозов стратегического развития национальной экономики, регионов и отраслей.

Методологическую основу макропланирования и прогнозирования составляют следующие дисциплины:

1. *Общая экономическая теория* – изучает общие механизмы действия и использования экономических законов, рассматривает общество как целостную социально-экономическую систему;

2. *Общая теория статистики* – формирует общую методологию сбора и анализа статистических данных, используемых для построения прогнозов и планов;

3. *Социально-экономическая статистика* – формирует методологию расчета и анализа системы показателей для планирования и прогнозирования экономики на основе конкретных статистических данных;

4. *Эконометрика* – изучает математико-статистические методы для построения прогнозных моделей и реализации на их основе прогнозов в экономике, прежде всего, модели временных рядов и регрессионные модели.

Итак, дисциплина «Макроэкономический анализ и прогнозирование» изучает методологические и организационные подходы к построению и функционированию целостной системы прогнозирования и планирования национальной экономики.

Макроэкономическое планирование направлено на решение следующих основных целей и задач:

1) установление целей развития, например, решение продовольственной проблемы, освоение Приаралья или разработка мер по выведению страны из кризиса;

2) изыскание оптимальных путей и средств достижения целей.

3) определение потребности в ресурсах для достижения поставленных целей развития, например определение доходной части государственного бюджета страны для решения социальных задач, общества; определение потребности региона суммы инвестиций на ближайшие 10 лет;

4) разработка действий различных органов по достижению поставленных целей развития, например, действий правительства страны, в том числе Министерства экономики и Министерства

финансов, Центрального банка РУ, отраслевого министерства и учредителей по оздоровлению убыточной отрасли;

5) определение возможных действий противоборствующих сил и их влияния на решение проблемы, например возможного воздействия на структуру распределения бюджетных средств:

а) отдельными авторитетными партийными блоками,

б) олигархами

в) военными,

г) иными лоббистами.

Целью преподавания дисциплине является предоставление студентам знаний по теоретическим и практическим вопросам, необходимым для анализа и прогнозирования экономики страны в условиях современной рыночной экономики.

Задачей науки является проведение анализа основных макроэкономических показателей в экономике; вооружить студентов необходимыми современными знаниями для обеспечения устойчивого развития экономики; научить их методам расчета основных макроэкономических показателей в соответствии с системой национальных счетов (СНС); прогнозировать экономическое и социальное развитие страны; формирование у студентов навыков самостоятельного принятия решений на основе анализа макроэкономических процессов, экономических операций на основе их эффективного управления; знание широкого применения всех методов прогнозирования заключается в том, чтобы они обладали теоретическими и практическими знаниями о способах прогнозирования и их развитии в конкретной области экономики.

Для понимания предмета макроэкономики необходимо различать макроэкономический анализ ex post, или национальное счетоводство, и анализ ex ante — макроэкономику в собственном смысле слова.

Национальное счетоводство (ex post) определяет макроэкономическое положение экономики в прошедшем периоде. Эта информация необходима для определения степени

реализации поставленных ранее целей, выработки экономической политики, сравнительного анализа экономических потенциалов различных стран. На основе данных ex post осуществляются корректировка существующих макроэкономических концепций и разработка новых.

Анализ (ex ante) — это прогнозное моделирование экономических явлений и процессов на основе определенных теоретических концепций. Цель такого анализа — определить закономерности формирования макроэкономических параметров.

Макроэкономика дает определенные рекомендации по выработке экономической политики государства на основе анализа реальных экономических параметров.

Макроэкономический анализ, метод научного исследования экономических процессов, позволяющий при оценке макроэкономических агрегированных показателей выявить проблемы макроэкономического равновесия, движения факторов производства, валютно-финансовых отношений и др. проводится с целью возможно более точной характеристики национальных экономических систем и международные экономические отношения, выявления закономерностей их развития. Макроэкономический анализ – часть макроэкономики; использует практически все существующие разделы статистики, т.к. макроэкономические процессы характеризуются статистикой товарных рынков, фирм, финансов и цен, домашних хозяйств, налогово-фискальной системы и т.д., а также разнообразные статистические методы, прежде всего математико-статистические.

К основным способам макроэкономического анализа относятся: агрегирование, разделение переменных на экзогенные и эндогенные, представление переменных как потоков и запасов. агрегирование как главный метод макроэкономического анализа позволяет из всей совокупности экономических явлений выделить макроэкономических агентов и макроэкономические рынки, их показатели и взаимосвязи, позволяющие в свою очередь исследовать закономерности поведения таких агентов на

макрорынках с помощью построения различных моделей, способствующих определению закономерностей развития экономич. процессов и выявлению причинно-следственных связей между экономич. явлениями. в м. а. в качестве инструментов используются: модели поведения экономич. агентов (напр., функция потребления); технологич. модели (напр., производственная функция); институциональные модели, показывающие воздействие институциональных факторов на макроэкономические индикаторы; дефиниционные модели как ступенчатое моделирование, в результате которого определяется искомая макроэкономическая величина (напр., количество продукции как функция капитала, труда, материальных ресурсов).

Классификация макроэкономического анализа, разграничивающая переменные по группам показателей потоков и запасов, связана с необходимостью разделять показатели за определённый период (как правило, год) и показатели на данный момент времени к первым относятся совокупный доход, потребление, инвестиции и т. д., ко вторым – национальное богатство, запас капитала, государственный долг и т. п. Ряд макроэкономических индикаторов может анализироваться в одном случае как показатели потока, в другом – как показатели запаса [напр., средне численность безработных в определённом году – для сравнения динамики этого показателя с экономической динамикой (поток), а численность безработных на данный момент – для исчисления объёма пособий по безработице (запас)]. На примере безработицы как макроэкономические характеристики хорошо видна разница между абсолютными и относительными показателями, выбор которых определяется целью макроэкономического анализа уровень безработицы как относительный показатель (в % к экономически активному населению) играет важную роль, особенно в периоды экономических спадов и кризисов: анализ его динамики и прогноз дают возможность предсказывать развитие макроэкономической ситуации в целом. Численность безработных как абсолютный показа-

тель прежде всего важна в анализе социальных последствий безработицы и возможного роста социальных выплат из бюджета.

Метод деления на экзогенные и эндогенные факторы в м. а. связан с тем, что первые, как внешние по отношению к модели, задаются извне, а эндогенные – формируются внутри модели. цель модели – показать влияние внешних факторов на изменение внутренних. в разных моделях один и тот же фактор может быть или экзо-, или эндогенным. Большую роль в макроэкономическом анализе играет классификация моделей по следующим типам: статические, динамические и сравнительной статики, то есть отражения результата перехода из одного равновесного состояния в другое без отображения самого перехода.

Макроэкономический анализ позволяет выявлять антиинфляционные эффекты мер, принимаемых в рамках экономической политики. Он использует данные тех направлений изучения инфляционных процессов, которые относятся к системному анализу и выявляют внутрисистемные связи инфляции с другими макроэкономическими показателями.

Важным направлением макроэкономического анализа и одновременно его информационной базой является национальное счетоводство, базирующееся на национальных счетов системе, которая отражает все макроэкономические связи, включая взаимодействие национальной экономики и мировой. В рамках этой системы счетов рассчитываются основные макроэкономические показатели – валовой продукт (ВВП), национальный доход и др. Анализ этих показателей позволяет оценивать результаты экономической деятельности, выявлять проблемы и негативные явления, разрабатывать меры по их решению (преодолению), вырабатывать макроэкономическую политику, проводить сравнительный анализ экономических потенциалов разных стран, оценивать динамику на основе сопоставимых во времени показателей.

В ходе макроэкономического анализа изучаются структура национальной экономики, структурные сдвиги, проводятся сравнения структур различных стран. Чаще всего анализируются от-

раслевая структура, структура видов экономической деятельности, территориальная структура национальной экономики, её воспроизводственная структура (инвестиционные потоки, фонды накопления, потребления и т. д.), структура внешнеэкономических потоков страны. Для анализа существующих и прогнозируемых структур экономики используется баланс межотраслевой [этот метод исследования также называется методом экономико-математического анализа «затраты – выпуск» (input – output)], который позволяет проводить макроэкономического анализа производства и использования товаров и услуг в детальном виде, а потому расширяет возможности системы национальных счетов.

Развитие методов макроэкономического анализа имеет богатую историю (В. К. Дмитриев, В. В. Леонтьев и др.), но, как и экономическая теория в целом, оно переживало значительный провал в исследованиях в 1930–50-е гг. в рыночный период макроэкономический анализ получил в стране новое развитие, его используют в первую очередь для анализа и прогноза динамики цен (потребительских, производителей промышленных товаров, естественные монополий и др.), расчёта дефляторов (ВВП, национального дохода, капитальных вложений и т. д.), повышения эффективности бюджетной политики значительная роль макроэкономического анализа играет в оценке роли финансовой политики в решении социальных проблем, стимулировании экономического роста, эффективности расходов госбюджета.

1.2. Роль и значение система баланса народного хозяйства и система национальных счетов СНС в макроэкономическом анализе

Макроэкономический анализ заключается в оценке параметров функциональных взаимодействий между различными экономическими переменными. При проведении макроэкономического анализа широко используется моделирование социально-экономических процессов.

Инструментами макроэкономического анализа являются следующие модели: эконометрическая, временные ряды, имитационные, общее равновесие. Вышеуказанные модели формируются в рамках системы национальных счетов по темпам текущих, неизменных цен и дополнительного роста.

Формирование новой экономической модели предполагает широкое использование системы макроэкономических показателей. В практике для этой цели используется система баланса народного хозяйства (БНХ) и система национальных счетов (СНС).

БНХ – это система наиболее обобщенных экономических показателей, объединенных в балансовые таблицы, которые характеризуют материальные условия и следствия расширенного воспроизводства во всех отраслях и секторах, а также объемы, темпы и пропорции развития экономики. Главной задачей БНХ является обеспечение сбалансированности объема и структуры общественных потребностей с объемом и структурой общественного производства. В наиболее общем виде система макроэкономических показателей, которые рассчитываются на основе балансовой системы, включает: совокупный общественный продукт, произведенный национальный доход, в том числе национальный доход, использованный на потребление, и накопление, конечный продукт, валовой национальный продукт, чистый национальный продукт, реальные доходы населения и др. Экономика бывшего СССР использовала систему БНХ.

Наиболее подходящей в этих условиях является система национальных счетов (СНС). Главным отличием ее от БНХ является то, что СНС учитывает все виды деятельности, связанные с производством материальных благ и услуг. Переход на принципы СНС решает проблему международных сравнений важных макроэкономических показателей, которые используют страны с рыночной экономикой.

СНС – это система взаимосвязанных экономических показателей и особая форма их представления, которая отражает

самые общие и важные аспекты экономического развития, связанные с производством и потреблением продуктов и услуг, распределением и перераспределением доходов, формированием национального богатства страны. СНС базируется на следующих методологических принципах:

- в основу СНС положена концепция хозяйственного кругооборота, согласно которой производство, распределение и перераспределение продукции и доходов, формирование национального богатства рассматриваются как разные, но взаимосвязанные аспекты процесса воспроизводства;
- СНС опирается на «расширительную» трактовку производительности труда, согласно которой производительной является такая деятельность по производству материальных благ и услуг, которая приносит доход;
- в основу СНС положено допущение об эквивалентности продукта и дохода, то есть количественное выражение стоимости любого товара складывается из затрат на предметы труда и оплату факторов производства, т.е. заработная плата, прибыль, амортизация, чистые непрямые налоги.

Таким образом, принципиальное отличие между методологией СНС и БНХ касается определения сферы производства. В СНС под производством подразумевается социально организованная деятельность по созданию благ и услуг. Таким образом, в производственную деятельность, кроме товарного производства, включается и нетоварное производство государственных органов и домашних хозяйств.

Особенностью методологии СНС является и то, что ключевым понятием в структуре показателей производства является добавленная стоимость.

Добавленная стоимость характеризует внесение конкретной совокупности факторов производства в создании стоимости в масштабах экономики в целом. Следует подчеркнуть, что добавленная стоимость рассматривается в СНС относительно производителя, а не продукта.

Система национальных счетов состоит из логического ряда, целого набора макроэкономических счетов, балансов активов и пассивов, а также таблиц.

На их основе лежит ряд концепций, классификаций и правил расчетов, согласованных на международном уровне. Комплексная система счетов позволяет проводить экономический анализ, принимать решения и политику, собирать и выдавать экономические данные в том виде, в котором совпадают производственные цели.

СНС была разработана как система бухгалтерского учета, позволяющая обрабатывать макроэкономические данные и систематически приводить их в желаемую форму для нужд макроэкономического анализа. Она состоит из основы, на которой международное сообщество признает непрерывный поток информации, который играет важную роль в анализе, оценке и мониторинге национальных экономических показателей.

1.3. Сферы применения макроэкономического анализа

Макроэкономический анализ – метод научного исследования. Охватывает экономику страны или даже мировую экономику, целые отрасли хозяйства и социальную сферу. Сравнение данных по разным странам.[2]

Макроэкономический анализ — изучение массовых явлений и процессов, которые в своей совокупности отражают взаимосвязи, складывающиеся на рынке, вместе с тем воздействующие на все основные фазы и сферы производства.[3]

Макроэкономический анализ — метод научного исследования. Охватывает экономику страны или даже мировую экономику, целые отрасли хозяйства и социальную сферу.[4]

---

[2] Экономический словарь. https//dic.academic.ru/dic.ust/busness/689

[3]Экономико-математический словарь/ https//dic.academic.ru/dic.ust/busness/689

Словарь экономических терминов.Под общ. ред. Т.С.Силюк ; Брест. гос. ун-тимени А.С.Пушкина. –Брест : БрГУ, 2014. –28с

[4]Словарь экономических терминов

Анализ макроэкономический — анализ, изучающий экономику в целом и ее отдельные составляющие (предпринимательство, государственное управление и т.д.) и использующий для этого обобщенные экономические показатели (например, объем ВВП, темпы прироста цен за год и др.[5]

Анализ — (от греч. analysis разложение) метод научного исследования (познания) явлений и процессов, в основе которого лежит изучение составных частей, элементов изучаемой системы. В экономике анализ применяется с целью выявления сущности, закономерностей.[6]

Анализ, Is-Lm — макроэкономический анализ, позволяющий увязать ситуацию на рынке товаров с ситуацией на рынке денежного предложения с помощью кривой IS каждая точка которой отражает сочетание ставки процента и реального национального продукта с планируемыми.[7]

Анализ, макроэкономический — часть экономической науки, исследующая экономику как целое, а также такие составляющие ее важнейшие совокупности, как домохозяйство, бизнес, государственный сектор и т.д., и использующая для этого обобщенные (суммарные) экономические показатели.

СНС используется международными организациями, что позволяет предоставлять информацию о том, что определение и классификация соответствуют соответствующим международным стандартам. На основе этой информации принимаются решения о правах на преференциальную помощь при расчете квот государств-членов МВФ. В целом, страновой анализ используется для сравнения экономической ситуации в разных странах.

Такое сравнение требует перевода показателей объема производства в единую валюту. На практике передача данных ВВП в национальной валюте осуществляется по рыночным курсам. Этот пересчет обменного курса является приемлемым,

[5]Словарь бизнес-терминов.

[6]Экономический словарь

[7]Большой экономический словарь

если рыночные (или официальные) обменные курсы равны средневзвешенному соотношению цен на товары и услуги в странах, которые сопоставимы в соответствующих странах. Это взаимодействие может резко отличаться от паритета покупательной способности - ППС[8], что приводит к изменению коэффициентов доли ВВП и, следовательно, к систематической ошибке при сравнении.

Еще одна система оценки общего объема производства при централизованном планировании – это система производства материального продукта (СПМП), в рамках которой чистый выпуск материального производства служил показателем валового объема производства. Основное отличие СПМП от СНС заключается в том, что СПМП не учитывает добавленную стоимость сектора амортизации и нематериальных услуг.

В СНС выделяют пять основных секторов экономики: домашние хозяйства, предприятия, финансовый сектор, правительство и внешний сектор.

Во исполнение Указа Президента Республики Узбекистан от 17 января 2019 года № УП-5635 «О Государственной программе по реализации Стратегии действий по пяти приоритетным направлениям развития Республики Узбекистан в 2017 — 2021 годах в «Год активных инвестиций и социального развития», а также в целях внедрения международных стандартов современной системы национальных счетов в Республике Узбекистан а также, в соответствии с постановлением Президента Республики Узбекистан от 31 июля 2017 года № ПП-3165 «О мерах по совершенствованию деятельности Государственного комитета Республики Узбекистан по статистике» осуществляется

[8]ППС- Паритет покупательной способности (англ.*purchasing power parity*)— соотношение двух или нескольких денежных единиц, валют разных стран, устанавливаемое по их покупательной способности применительно к определённому набору товаров и услуг.

Согласно теории о паритете покупательной способности, на одну и ту же сумму денег, пересчитанную по текущему курсу в национальные валюты, в разных странах мира можно приобрести одно и то же количество товаров и услуг при отсутствии транспортных издержек и ограничений по перевозке.

последовательная работа по совершенствованию методологии макроэкономических расчетов на основе руководства «Система национальных счетов-2008»;

- налажено тесное сотрудничество с Международным валютным фондом, Азиатским банком развития, Всемирным банком, Европейской экономической комиссией ООН и Статкомитетом СНГ по вопросам оказания технического и консультационного содействия во внедрении международных стандартов макроэкономической статистики и совершенствовании статистики национальных счетов в республике.

Согласовано с Государственным комитетом по статистике, Министерствами финансов, экономики и промышленности, Центральным банком Республики Узбекистан о поэтапно внедрят с 1 января 2020 года современной системы национальных счетов, предусматривающей обеспечение полноты охвата макроэкономических показателей и совершенствование методологии расчета валового внутреннего продукта методом конечного использования.

Утвержден Комплекс практических мер по дальнейшему совершенствованию экономической статистики и внедрению современной системы национальных счетов в Республике Узбекистан «О внедрении современной системы национальных счетов в Республике Узбекистан»

Вопросы для самоконтроля

1. Что является предметом «Экономического анализа»?
2. На каких диалектических законах основан макроэкономический анализ?
3. В каких областях СНС используется в экономике?
4. Какие инструменты макроэкономического анализа вы знаете?
5. Какие сочетания тенденций наблюдались в истории СНС?
6. Какой основной сектор экономики выделяется в СНС?

7. Нормативные акты по внедрению СНС в Республике Узбекистан.

8. Какого отличия БНХ от СНС?

9. Расскажите формат построения организации СНГ и ШОС.

История стандарта СНС

Впервые макроэкономические счета были сформированы английским экономистом Уильямом Петти для оценки налоговой системы.

Прообразом современной СНС стала «Экономическая таблица» Франсуа Кенэ, созданная в 1758 году. Она базировалась на экономической теории физиократов и ограниченной концепцией производства. Границы экономической деятельности включали лишь сельское хозяйство и добывающую промышленность.

В советском государстве была разработана методология баланса народного хозяйства (1923-24 гг.). Теоретической основой была концепция материального производства, а целями — контроль и планирование производства, распределения и потребления, а также изучение межотраслевых связей.

По мере того, как росла потребность в адекватной системе оценки экономики, на Западе в 1930-х годах были предприняты попытки создания счетов, связывающих все показатели хозяйственной деятельности. Среди теоретиков новой системы были: А. Маршалл, Дж. М. Кейнс, К. Кларк, Р. Стоун и другие.

Впервые, в 1945 году принципы СНС были приведены в операционный вид и опубликованы в «Белой книге». Возникшие проблемы сопоставления на практике макроэкономических показателей экономики различных стран предопределило необходимость стандартизации и унификации национальных счетов.

Создаётся исследовательский центр под руководством Р. Стоуна, в результате чего в 1953 году создаётся первый стандарт СНС. Он характеризуется широкой концепцией производства: включает производство товаров и услуг, а также нерыночные операции. Счета по секторам не предусматриваются. Используются таблицы «затраты-выпуск»В. Леонтьева.

В 1968 году принята новая версия международного стандарта СНС— «Синяя книга». Она включала: свободные счета; производство, потребление, использование капитала; счета доходов и расходов и счета финансирования капитальных затрат. Во втором стандарте СНС была важная особенность — разделение по секторам. Разработаны классификаторы, методики оценки величин показателей. Увязка с платёжным балансом другими разделами статистики.

В 1993 году была выработана третья версия международной СНС — «Зелёная книга». Разработчики: ОЭСР, Статотдел ООН, Евростат, МВФ, Всемирный банк. Институциональный подход: классификация по институциональным секторам, вводятся подсекторы сектора домашних хозяйств, учёт ненаблюдаемой экономики.

Ныне действующая система появилась в 2008 году. Она включает все сферы производства за исключением разве что некоторых бытовых услуг, учитывать которые практически невозможно.

- Новые определения и классификации компонентов ВВП и национального дохода, в том числе:
- учёт интеллектуальной собственности,
- производные финансовые инструменты,
- расходы на НИОКР и вооружение;
- согласованность статистики (СНС, РПБ6, госфинансов, денежно-кредитной и финансовой) и бухгалтерского учёта,
- поэтапность внедрения СНС,
- анализ инфляции,
- международные сопоставления ВВП.

Расширение границ производства ведёт к существенному увеличению макроэкономических показателей (в том числе ВВП), особенно для стран с высокоразвитыми технологиями (прежде всего, США). Это может служить обоснованием дополнительной эмиссии наличных денег.

Часто приводится ошибочное представление о том, что оценка нематериальных активов может быть завышена. В качестве контраргумента приводится соотношение материальных активов 20% к нематериальным 80% в

современной экономике, это закреплено в индексе S&P500. В период с 1970 по 1989 Япония продемонстрировала рост экономики благодаря развитию НМА-интенсивных секторов экономики (intangible-intensive sectors), развивались НМА-капиталоемкие индустрии: За 1970-2016 гг. ВВП Японии в текущих ценах повысился на 4 724,7 млрд. долл. (в 23,3 раз) до 4 936.2 млрд. долл.; изменение произошло на 46,0 млрд. долл. благодаря росту численности населения на 22,8 млн., а также на 4678,7 млрд. долл. благодаря росту ВВП на душу населения на 36624,0 долларов. Среднегодовой прирост ВВП Японии составил 102.7 млрд. долл. или 7.1%.

За 1970-2016 гг. ВВП на душу населения в Японии повысился на 36624,0 долларов (в 19,2 раз) до 38640,0 долларов. Среднегодовой прирост ВВП на душу населения в текущих ценах составил 796,2 долларов или 6,6%.

За период 1970-2016 гг. частные инвестиции Японии в текущих ценах увеличились на 1 065.5 млрд. долл. (в 13.3 раз) до 1 152.1 млрд. долл.

За 1970-2016 гг. частные инвестиции на душу населения в Японии увеличились на 8 193.5 долларов (в 10.9 раз) до 9 018.4 долларов. Среднегодовой прирост частных инвестиций на душу населения в текущих ценах равен 178,1 долларов или 5.3%.

За 1970-1995 гг. частные инвестиции Японии в текущих ценах выросли на 1541,8 млрд. долл. (в 18,8 раз) до 1628,4 млрд. долл.

В течение 1970-2016 гг. национальный доход на душу населения в Японии повысился на 37 867.3 долларов (в 19.8 раз) до 39 880.6 долларов.

В течение 1970-2016 гг. добавленная стоимость на душу населения в Японии увеличилась на 36344,9 долларов (в 19.2 раз) до 38339,8 долларов. Среднегодовой прирост добавленной стоимости на душу населения в текущих ценах равен 790,1 долларов или 6,6%.

В течение 1970-2016 гг. потребительские расходы Японии в текущих ценах выросли на 3613,6 млрд. долл. (в 30,5 раз) до 3736,3 млрд. долл.; изменение произошло на 26,7 млрд. долл. благодаря росту численности населения на 22.8 млн., а также на 3586,9 млрд. долл. благодаря росту потребительских расходов на душу населения на 28077,8 долларов.

В течение 1970-2016 гг. потребительские расходы на душу населения в Японии повысились на 28077,8 долларов (в 25,0 раз) до 29247,1 долларов. Среднегодовой прирост потребительских расходов на душу населения в текущих ценах составил 610,4 долларов или 7,2%.

Применение стандарта СНС в Республике Узбекистан

Узбекистан перешел на стандарт СНС в 1994 году и стал использовать второй стандарт (1968 года). Постановление КМ РУз от 24.08.1994 г. N 433

В соответствии с постановлением Президента Республики Узбекистан от 31 июля 2017 года № ПП-3165 «О мерах по совершенствованию деятельности Государственного комитета Республики Узбекистан по статистике» осуществляется последовательная работа по совершенствованию методологии макроэкономических расчетов на основе руководства «Система национальных счетов-2008»;

Распоряжением Правительства РУ от 31 июля 2017 г. Госкомстату поручено в течение 2020 года обеспечить в установленном порядке разработку приложения к классификатору организационно-правовых форм, содержащего классификацию институциональных секторов экономики.

Приказом Госкомстандарта пересмотренная вторая редакция Классификатора видов экономической деятельности подготовлена взамен ранее действовавшего классификатора ОКЭД ред.1 в целях отражения в статистических наблюдениях новых видов деятельности, видов деятельности, значимость которых возросла в силу технологических или организационных изменений, а также подготовки и распространения статистической информации, сопоставимой на международном уровне.

Классификатор видов экономической деятельности Республики Узбекистан (ред.2)

- классификатор видов экономической деятельности (ОКВЭД2) ОК 029-2014 (КДЕС Ред. 2),
- классификатор продукции по видам экономической деятельности (ОКПД2) ОК 034-2016 (КПЕС 2008).

ГЛАВА 2. ИНФОРМАЦИОННОЕ ОБЕСПЕЧЕНИЕ МАКРОЭКОНОМИЧЕСКОГО АНАЛИЗА И ПРОГНОЗИРОВАНИЯ

Основные понятия и термины: *общие и частные типы макроэкономического анализа, этапы систематического анализа, информационная инфраструктура, типы информация для прогнозирования, источники информации и данные, синдикативная информация, методы анализа статистических документов, внешний и внутренний анализ.*

2.1. Методика проведения экономического анализа. Системный подход к формированию методики анализа.

Интеграция в международную экономику участие в деятельности международных финансовых организаций, таких как Международный валютный фонд, Всемирный банк, Азиатский банк развития, требует соблюдения ряда правил. Одним из них является расчет макроэкономических показателей страны теми же методами, что и при анализе ее экономического и социального развития. Экономический анализ имеет большое значение при оценке экономического состояния страны, необходимости, эффективности проводимых текущих мер. Одной из важных задач анализа является повышение качества моделирования процессов, происходящих в стране, определение результатов проводимой экономической политики.

Макроэкономический анализ призван объяснить изменения в указанных экономических агрегатах и дать указание субъектам государства принять меры для предотвращения непредвиденных изменений в экономике. Точный анализ ситуации в стране и выработка политики, которая будет необходима в дальнейшем, требуют систематического сбора конкретных экономических и статистических данных.

Макроэкономический анализ – это инструмент, с помощью которого макроэкономический анализ становится возможным контролировать информационное обеспечение, реальный сектор,

платежный баланс, бюджетно-налоговую политику, денежно-кредитную политику, уровень занятости, безработицы и инфляции.

Под методом понимается комплекс способов, наиболее целесообразных правил выполнения той или иной работы. В экономическом анализе под методом понимают аналитические методы и процедуры исследования экономики предприятия, подчиненные определенному виду для достижения цели анализа.

Методы экономического анализа условно можно разделить на две группы: общие и частные. Общий метод – это исследовательская система, которая одинаково используется при изучении различных объектов различных отраслей народного хозяйства.

Частный метод - общий метод конкретизируется в зависимости от конкретной отрасли экономики, конкретного вида производства или конкретного объекта исследования.

Проведение комплексного анализа (КА) обязательно требует уточнения его порядка. При выполнении КА выделяются следующие этапы:

• На *1–м этапе* определяется объект, цель и задачи анализа, составляется план анализа;

• На *2-м этапе* разрабатываются синтетические и аналитические показатели, характеризующие объект анализа;

• На *3-м этапе* собирается и подготавливается информация, необходимая для анализа (проверяется на достоверность, приводится в сравнительный вид);

• На *4-м этапе* результаты хозяйственной деятельности сравниваются с бизнес-планом, прошлым годом, показателями передовых предприятий;

• На *5-этапе* проводится факторный анализ и рассчитывается влияние факторов на результирующие показатели;

• На *6-м этапе* определяются неиспользованные и перспективные возможности для повышения эффективности производства;

Как известно, системный подход – это направление в методологии исследования. Он опирается на изучение объекта как сложной системы, состоящей из элементов, состоящих из большого числа внутренних и внешних связей. Системный подход позволяет глубоко и всесторонне изучить объект, получить полное представление о нем, выявить причинно-следственные связи между его отдельными единицами.

Главной особенностью системного подхода является то, что элементы системы взаимодействуют, взаимосвязаны, взаимосвязаны и имеют динамический характер, комплексность, целостность, подчиненность, обособленность ведущего звена.

Системный подход позволяет в экономическом анализе выработать научно обоснованные варианты решения хозяйственных вопросов и путем расчета эффективности этих вариантов выбрать оптимальные управленческие решения.

В систематическом анализе процесс его реализации можно разделить на несколько последовательных этапов.

Первый этап. На этом этапе исследования объект рассматривается как некая система, а для нее выделяются отдельные ее части, которые изначально рассматриваются как элементы системы. Также определяется цель развития системы, задачи, которые она решает, ее связи с другими системами, их связи между отдельными элементами, функционирование каждого элемента и всей системы,

Второй этап. Основной целью данного этапа является подбор показателей, дающих полную и качественную характеристику всех элементов системы, их взаимосвязей (внешних и внутренних), условий ее существования.

Третий этап. Разработка общего чертежа изучаемой системы составляет основную цель данного этапа. В графическом виде он состоит из отдельных структурированных блоков, в которых каждому элементу соответствует отдельный блок. Отдельные блоки соединяются стрелками, которые характеризуют наличие и направление связей между ними.

Четвертый этап. Этот этап посвящен построению экономической математической модели системы в общем виде. При этом путем качественного анализа определяется выражение единичных уравнений и неравенств системы в математической форме.

Пятый этап. На этом этапе осуществляется "работа с моделью". Работу с моделью рекомендуется вести в режиме диалог с использованием ПЭВМ. При работе с моделью, на наш взгляд, целесообразно использовать имитационные модели.

2.2. Практическое значение макроэкономического анализа, роль и значение результатов экономического анализа в принятии управленческих решений

Макроэкономический анализ становится основой экономической политики государства. Экономическая политика-система действий государственных и общественных институтов, направленных на корректировку экономических процессов с целью достижения макроэкономической стабильности и экономического роста. Следует отметить, что так же, как и макроэкономика, макроэкономика сочетает в себе позитивную и нормативную составляющие. Позитивная составляющая «что происходит? и служит основой для прогнозирования (при этом используются определенные факты, пропорции и цифры). Какой должна быть «нормативная составляющая"? и помогает исправить ситуацию путем разработки инструментов экономической политики.

Сочетание этих двух компонентов проявляется в макроэкономическом анализе экономического положения любой страны, независимо от политической системы. Различия в экономической политике стран определяются, прежде всего, долей позитивного и нормативного компонентов. У сторонников государственного регулирования отчетливо выражен нормативный подход, в то время как у либералов преобладает ориентация на приобретение знаний (позитивная), они больше

верят в силу рынка, подразумевают свободу рынка, предпочитают использовать косвенные, корректирующие средства воздействия со стороны государства:

• мониторинг экономической ситуации;

• анализ причинно-следственных механизмов, действующих в экономике;

• изучение взаимосвязей между секторами экономики на основе исследования финансовых потоков;

• исследование экономической политики и разработка вариантов новой экономической стратегии (разработка программ макроэкономических корректировок);

Как известно, в условиях модернизации и диверсификации экономики необходимо массовое решение ряда институциональных структурных изменений, в частности, рационального использования имеющихся макроэкономических возможностей, более глубокого изучения денежно-кредитной политики, бюджетно-налоговой политики и платежного баланса, потребностей реального экономического сектора и макроэкономических процессов в прогнозировании и др., усиления экономической экономии. Для достижения цели необходимо, прежде всего, на основе всестороннего, глубокого анализа деятельности каждого сектора и отдела уделять особое внимание более эффективному использованию внутренних возможностей, достижению высоких результатов с меньшими затратами, внедрению передового опыта, популяризации инициатив передовых, постоянно совершенствовать показатели качества.

Это обуславливает необходимость установления контроля за полным выполнением всех требований экономических законов с учетом условий функционирования макроэкономических процессов, а также выявления и ввода в действие неиспользуемых возможностей. При этом важное значение приобретает макроэкономический анализ.

Основным направлением макроэкономического анализа являются такие макроэкономические показатели, как общий объем производства в стране, темпы инфляции, уровень безработицы, платежный баланс, валютный курс. Целью макроэкономического анализа является интерпретация изменений данных общих показателей и руководство государственными органами и общественными организациями в решении экономических задач и реагировании на непредвиденные изменения экономической ситуации. Ниже рассмотрим важнейшие макроэкономические показатели и основные виды взаимосвязей между ними, а также методы измерения и анализа уровня инфляции, занятости, безработицы, реальной заработной платы в странах с рыночной и переходной экономикой. В настоящее время они являются информационными объектами.

Макроэкономическое планирование – это процесс разработки планов экономического и социального развития страны (областей), а также комплекса действий по реализации плановых мероприятий В условиях рыночных отношений макроэкономические планирования имеет социальную направленность, что обусловлено необходимостью достижения основной цели развития рыночной экономики - обеспечение высокого уровня жизни в стране

В процессе общегосударственного планирования решаются следующие основные задачи:*·определяются общественные потребности и их структура;· определяются потребности в материальных, трудовых и финансовых ресурсах;· обосновывается наиболее рациональные направления использования ресурсов во взаимосвязи с текущими и перспективными потребностями;· обеспечивается сбалансированность развития отдельных отраслей народного хозяйства (материального производства, непроизводственной сферы и др.), регионов, краев областей и др.;· исследуются направления повышения эффективности использования всех видов*

ресурсов для достижения максимально возможных социальных результатов.

Прогнозирование есть вид предвидения, основанный на научных методах. В градостроительном контексте под прогнозированием понимаются только те виды планирования, результаты которых подпадают под определение «прогноз» и не являются ни проектами, ни программами в их общепринятых смыслах. Это в основном долгосрочные разработки развития города, в которых речь идет не о детальных решениях, но о стратегии развития, его основных приоритетах, возможных вариантах (стратегический вариантный прогноз).

Программирование - обозначение разного рода планов, оперирующих с выявлением и распределением ресурсов дня решения определенных целей, для достижения которых необходима мобилизация средств из разных источников и координация большого числа участников. Разрабатываются на средние сроки. В отличие от прогноза, основанного на экстраполяции настоящего в будущее, программа ориентирована на миссию и ведет нас от представления о будущем к образу действий в настоящем.

Проектирование есть наиболее конкретный и определенный вид планирования. По определению, понятие «проект» требует однозначного представления трех вещей: во-первых, точные параметры проектируемого объекта; во-вторых, расчет необходимых средств и ресурсов; в-третьих, сроки осуществления. Как правило, такое однозначное представление возможно, когда речь идет о реальных объектах градостроительства и об их реализации в относительное близкие сроки.

Для обоснования плановых документов и решений в практической деятельности используется совокупность методов, в которую входят: методы предплановых исследований, собственно методы планирования (балансовый, нормативный, программно-целевой) и математические методы.

Методы предплановых исследований используются на прогнозно-аналитической стадии планирования и включают две группы: *общие и конкретные.*

Общие методы предплановых исследований определяют методологическую, логическую направленность процесса обоснования планового решения. В их основе лежит диалектический метод как основополагающий подход к исследованию и познанию социально-экономических процессов. Именно на нем базируются методы системного и экономического анализа.

Информационное обеспечение планирования – это процесс сбора, обработки, формализации данных о развитии процессов на рынке товаров и услуг (среда функционирования предприятия); о состоянии и изменении нормативно-законодательной базы (условия деятельности предприятия); о динамике показателей деятельности предприятия и его состоянии в прошлом и настоящем (развитие предприятия); об успешности усилий по повышению эффективности работы предприятия и др.

Важнейшей предпосылкой получения достоверного и качественного планового и прогнозного документа является наличие соответствующей информационной базы. Под информационной базой понимается совокупность сведений, данных, фактов, знаний относительно исследуемого объекта. Она отражает состояние и определяет направления его изменения и развития. Важнейшее требование информационной – ее соответствие целям и задачам прогнозирования и планирования.

Основным видом используемой в планировании и прогнозировании информации выступает экономическая информация. Она представляет собой совокупность различных сведений экономического характера, на основе которых осуществляется анализ, разрабатываются плановые и прогнозные документы, отражающие развитие народного хозяйства в целом и его отдельных звеньев.

Для экономической информации характерны массовость (большие объемы), повторение циклов получения и обработки в установленные периоды, большой удельный вес сравнительно стабильных элементов, объединяемых для дальнейшей обработки или длительного хранения. Составной частью экономической является статистическая информация, отражающая процессы и явления в хозяйственной деятельности предприятий и организаций, отраслях народного хозяйства, сферах и регионах, в народном хозяйстве республики в целом. Получаемая из всех звеньев народного хозяйства экономическая информация необходима для экономического анализа и сопоставления данных, для поиска неиспользованных ресурсов, определения потребности в отдельных видах сырья, топлива и др.

Экономическая информация должна отвечать принципам, вытекающим из методологии планирования и прогнозирования: сравнение величин, агрегирование и дезагрегирование единиц информации, установление информационных отношений между ними, она должна быть достоверной, полной, но без избыточной информации и своевременной. Носителями экономической информации являются экономические показатели. Система экономических показателей характеризует все аспекты социально-экономического развития страны: выпуск и реализацию продукции, использование средств и предметов труда, трудовых ресурсов и т.д. Смысл каждого показателя содержится в его названии, а значение выражается количественно или качественно.

Развитие и дальнейшее совершенствование информационной базы являются важнейшей задачей, от решения которой зависит качественно новый уровень прогнозирования и планирования. В соответствии с Указом Президента Республики Узбекистан «О первоочередных мерах по повышению ответственности Кабинета Министров Республики Узбекистан за эффективность реализации стратегических задач социально-экономического развития страны» *(от 28 января 2019 г., № УП-5644),* были определены и реализованы комплексные меры по выполнению задач,

определенных Стратегией действий по пяти приоритетным направлениям развития Республики Узбекистан на 2017 — 2021 годы. Обеспечиваются коренное реформирование системы органов государственного и хозяйственного управления, повышение их ответственности за углубление реформ, сохранение макроэкономической стабильности, исполнение основных социально-экономических параметров и Государственного бюджета.

2.3. Макроэкономические показатели как информационный объект

Формирование информационной инфраструктуры в республике для обеспечения выполнению задач должно быть направлено на создание и обновление статистической и классификационной базы и автоматизированных средств хранения, обработки информации и обеспечения доступа к ней. Главный принцип формирования информационной инфраструктуры – ее соответствие и взаимоувязанность с системой национальных счетов. С этой целью создаются новые и совершенствуются ранее сформированные информационные ресурсы, повышается эффективность их использования при взаимодействии министерств, органов государственного управления, местных исполнительных и распорядительных органов на основе современных средств связи, вычислительной техники и информационных технологий.

Для удобства работы показатели по определенным признакам группируются в документы. Документ — это взаимоувязанный комплекс показателей, зафиксированный на специальном носителе и имеющий юридическую силу. Для каждого документа разрабатывается инструкция по его формированию и прохождению через определенные структурные подразделения в системе управления. Документы дифференцируются по видам деятельности, степени важности принимаемых решений и распределяются по иерархической

структуре системы управления в соответствии с разработанным и утвержденным документооборотом. Например, по видам деятельности выделяют:

систему проектно-конструкторской и технологической документации; систему плановой документации; систему отчетно-статистической документации; систему первичной учетной документации и т.д.

В системе документов выделяют нормативные и инструктивно-методические документы: законы, постановления, уставы, положения, методические и рабочие инструкции и т.д.

В массиве информационных источников особое место занимает патентная информация, обладая рядом преимуществ:

достоверностью: патентуются только решения, которые можно осуществить; новизной: ввиду самой специфики патентования; концентрированностью: информация излагается сжато и без повторения; формализованностью: все описания к патентам имеют единую форму и излагаются в определенной последовательности; полнотой: практически все новые и ценные технические идеи защищаются патентами.

Патентная информация используется при прогнозировании науки и техники.

В связи с усилением социальной направленности планирования и прогнозирования важную роль приобретает социальная информация. И здесь встает вопрос о необходимости использования наряду с системой показателей, отражающей социальное развитие и уровень жизни народа, информации специального вида — социологической, которая выражает интересы отдельных социальных сословий, классов, групп, общества.

Социологические исследования сегодня ведутся широко. Работают и создаются новые центры изучения общественного мнения, имеются специализированные подразделения и лаборатории. Одной из форм получения социологической информации является опрос. По объему обрабатываемой

информации опросы можно разделить на три группы: сплошные комплексные (республиканская перепись населения); масштабно-целевые (изучение читательской аудитории некой газеты, журнала) и региональные (опросы в рамках области, города, района и т.п.). В результате обработки социологической информации систематизируются аналитические данные, на базе которых уясняются социальные явления, принимаются решения в сфере социального планирования и прогнозирования. Широкое применение социологической информации требует ее систематизации, единой формы представления и сосредоточении ее в одном центре, что позволит проводить сводный анализ всего информационного потока.

Национальная экономика представляет собой сложную совокупность взаимосвязанных отраслей. Важнейшими его характеристиками являются объем производства и потребления товаров и услуг, темпы роста инфляции и экономики, уровень занятости, безработицы и доходов. Данные макроэкономические показатели, информация об их изменении наиболее полно отражаются в системе национальных счетов. Макроэкономика является основным информационным объектом для анализа и прогнозирования.

2.4. Типы информация для прогнозирования и планирования

Информация является основой планирования и прогнозирования, а также принятия решений. Различают понятия «данные» и «информация».

Данные – подробные исходные сведения о конкретных производственных операциях или процессах. Достаточно обширны, используются для контроля над основными операциями.

Информация – сообщение, содержащие новое, дополнительное знание и уменьшающее неопределенности у получателя в той области, к которой оно относится.

Информация может быть:

качественная (жесткие данные) и количественная (гибкие данные).



Рис. 2.1. **Основные типы информации и источники ее получения.**

Прогнозирование и планирование явно или неявно основывается на информации, которая может быть получена с использованием первичных и вторичных данных, или первичной и вторичной информации.

Первичные данные получают в результате исследований, специально проведенных для решения конкретной проблемы. Их сбор осуществляется путем наблюдений, измерений, опросов, экспериментальных исследований. Их обычно выполняют только для части генеральной, то есть общей, совокупности исследуемых объектов. Эта часть, как известно, называется выборкой.

Вторичные данные, применяемые при проведении так называемых кабинетных исследований, — это данные, собранные ранее из внутренних и внешних источников для целей, отличных от целей данного исследования.

Кабинетные исследования являются наиболее доступным и дешевым методом получения информации, необходимой для прогнозирования и планирования. Для небольших организаций — это основной метод получения информации.

Внутренними источниками информации служат бухгалтерские, финансовые, статистические и иные отчеты организации, беседы с сотрудниками и руководителями,

информационные системы в электронных офисах, вычислительных центрах. Внутренними источниками могут быть отчеты руководителей на заседаниях и собраниях коллегиальных органов управления, сообщения персонала, обзоры жалоб, протоколы различных заседаний, деловая переписка.

Вторичная информация из внешней среды обширна и, как правило, рассеяна во множестве источников, которые полностью невозможно перечислить. Многие международные и российские организации регулярно публикуют экономические данные, полезные при анализе и прогнозировании.

Внешними источниками являются данные международных организаций, таких, как Международный валютный фонд, Европейская организация по сотрудничеству и развитию, ООН. Это, кроме того, законы, указы, постановления государственных органов; выступления государственных, политических и общественных деятелей; данные официальной статистики, периодической печати; результаты научных исследований и другие источники.

Следует использовать следующие источники: статистические ежегодники; данные переписи населения; каталоги, проспекты и годовые финансовые отчеты фирм; результаты конкурсов; информация отраслей, бирж, банков; таблицы курсов акций; судебные решения.

Вторичные данные можно получить из многочисленных изданий экономического и специального характера, таких, как газеты, журналы, информационно-аналитические бюллетени. К источникам внешней вторичной информации также относятся выставки, ярмарки, совещания, конференции, презентации, дни открытых дверей, базы и банки данных.

В Узбекистане функционирует ряд компьютерных информационных систем, специально ориентированных на сбор и передачу разнообразной информации. Активно развивается процесс распространения электронной информации. Например, Госкомстат имеет в сети Интернет-серверы, содержащие

необходимую в практике прогнозирования и планирования информацию.

Основная тематика электронных баз данных — это финансово-экономическая статистика, информация о государственных бюджетах, фирмах, отраслях, странах, регионах, коммерческих предложениях, ценных бумагах.

Главные достоинства использования вторичных данных — это быстрота получения, дешевизна, легкость использования, а также повышение эффективности сбора первичных данных. Поэтому сбор вторичной информации обычно предшествует сбору первичной информации.

Недостатки вторичных данных — это возможная несогласованность единиц измерения, использование различных определений и систем классификаций, разная степень новизны, трудность оценки достоверности.

Для определения источников вторичной информации необходимо выполнить следующие процедуры. Установить, какая информация уже имеется и какая необходима. Составить список ключевых терминов и названий, определяющих содержание источников вторичной информации. Осуществить поиск вторичных источников информации, начиная с каталогов печатных изданий и серверов компьютерных сетей. Оценить найденную информацию.

Если информация не соответствует требованиям, то. необходимо уточнить список ключевых терминов и названий, требования к содержанию и качеству информации и продолжить поиск. Оценить найденную информацию. На этом этапе уже необходимо ясное представление о характере требуемой информации и необходимости использования дополнительных источников.

Синдикативная информация. Внешнюю информацию можно подразделить на официально опубликованную, доступную для всех, и на так называемую синдикативную информацию. Это первичная информация, которую специальные информационно-

консультационные организации собирают, обрабатывают, а затем продают своим подписчикам.

Важным достоинством синдикативных данных является их невысокая стоимость, так как она разделяется между подписчиками. Синдикативные данные основаны на отработанной системе сбора информации, поэтому им присуще высокое качество.

Источники статистической информации

Статистическая информация — это:

• цифровые сведения в форме числовых рядов разнообразных величин, которые позволяют выявить определенные закономерности развития изучаемого явления, объекта или процесса;

• показатели, рассчитанные по совокупности предприятий, фирм, банков и других организаций, рынкам, географическим и административным территориям и т.д.

Основой сбора статистической информации выступает статистическое наблюдение.

Источники статистической информации можно объединить в две группы:

1) *внешние* источники: статистические публикации по экономике и отдельным отраслям отдельных стран, специализированных органов ООН, а также различных международных организаций;

2) *внутренние* источники: административные источники; банковские источники; таможенная статистика, данными которой располагает Федеральная таможенная служба.

При осуществлении внутристрановых исследований главным среди внутренних источников статистической информации выступает Федеральная служба государственной статистики.

Основные виды внутренней информации следующие:

• бухгалтерская отчетность — единая система данных об имущественном и финансовом положении организации и о

результатах ее хозяйственной деятельности, составляемая на основе данных бухгалтерского учета по установленным формам;

• статистическая отчетность предприятий, составляемая по определенной программе на основании данных оперативного и бухгалтерского учета, которая позволяет вывести обобщенную оценку состояния и развития народного хозяйства, динамики социально-экономических процессов в стране или отдельных сферах народного хозяйства, применяя для этого специальные технологии наблюдения;

- переписи, опросы и обследования населения.

2.5. Методы получения вторичной информации

Методы анализа документов. Для получения нужной информации необходимо использование методов анализа изучаемых данных. Вею совокупность носителей таких данных называют документами.

Выделяют два основных типа анализа: традиционный, классический, и формализованный, количественный — контент-анализ. Существенно различаясь между собой, они не исключают, а взаимно дополняют друг друга, позволяя компенсировать имеющиеся недостатки. Анализ документов используется главным образом при работе с вторичными данными.

Традиционный анализ — это цепь логических построений, направленных на выявление сути анализируемого материала. Интересующая информация, заложенная в документе, часто присутствует в неявном виде, в форме, отвечающей целям созданного документа, но не всегда отвечающей целям конкретного исследования.

Традиционный анализ позволяет улавливать основные мысли и идеи, оценить скрытые стороны содержания документа, проникнуть вглубь документа, исчерпать его содержание. Основным его недостатком является субъективность.

При проведении традиционного анализа необходимо ответить на следующие вопросы. Что представляет собой

документ? Каков его контекст? Кто его автор? Каковы цели создания документа? Какова надежность самого документа? Какова достоверность зафиксированных в нем данных? Каково фактическое содержание документа? Каково оценочное содержание документа? Какие выводы можно сделать о фактах, содержащихся в документе? Какие выводы можно сделать об оценках, содержащихся в документе?

В традиционном анализе различают внешний и внутренний анализ.

Внешний анализ — это анализ контекста документа в собственном смысле этого слова и всех тех обстоятельств, которые сопутствовали его появлению. Цель внешнего анализа — установить вид документа, его форму, время и место появления. Определяются автор и инициатор создания документа, цели его создания, достоверность и суть его контекста.

Пренебрежение таким анализом во многих случаях грозит неверным истолкованием содержания документа. Например, сиюминутная политическая ситуация может диктовать тенденциозную оценку событий.

Внутренний анализ — это исследование содержания документа. По существу, вся работа направлена на проведение внутреннего анализа документа, включающего выявление уровня достоверности приводимых фактов и цифр, установление уровня компетенции автора документа, выяснение его личного отношения к описываемым в документе фактам.

Система национальных счетов (СНС) разработана как система бухгалтерского учета, позволяющая обрабатывать макроэкономические данные и представлять их в систематизированном виде для целей макроэкономического анализа. Представляет собой признанную международным сообществом базу для организации бесперебойного потока информации, необходимой для проведения анализа, оценки и мониторинга показателей национальной экономики.

Система национальных счетов - статистическая система, учитывающая различные виды деятельности, показывающая реальный объем производства за определенный период и вклад всех основных отраслей и факторов производства в общее производство страны.

Следует отметить, что исключительное значение СНС для макроэкономического анализа проявляется в следующем.

1. Счет является необходимой базой для макроэкономического анализа и отличается значительной гибкостью и удобством. Он служит источником для расчетов для стран, находящихся на разных стадиях развития, а также является информационной базой для анализа и прогнозирования.

2. СНС представляет собой систему, позволяющую отслеживать движение важнейших макроэкономических средних показателей (например, объема производства и уровня занятости) не только за определенный период, но и в динамике (за определенный промежуток времени).

3. СНС является важнейшим источником информации для международных сравнений, так как используется для предоставления международным организациям информации по национальным счетам, определений и классификаций, соответствующих международным стандартам. Эти данные дают возможность во многих случаях, например, при определении права на льготную помощь, при расчете квот стран-членов МВФ, а также при проведении сравнения национальных счетов разных стран.

В современных условиях развития информационных технологий широко используются компьютерные технологии в макроэкономическом анализе и прогнозировании. В настоящее время, в результате развития технологий, многие сложные и трудоемкие процессы становятся возможными только с помощью одной программы. Обычно, используя математические прикладные пакеты для экономического анализа и прогнозирования, это: MS Excel, Stata, EViews, Statistics и т. д.

На практике широко используются программные пакеты MS Excel, Stata и Eviews. Шаблон MS Excel используется для сбора данных, их обработки и статистической оценки. Для статистической оценки, анализа данных и оценки взаимосвязи показателей используется программный пакет Stata. При эконометрической оценке и прогнозировании экономических процессов на основе данных нескольких периодов наблюдения удобно использовать программный пакет Eviews. Для осуществления этого процесса необходимо выполнить следующие действия:

- Нам нужно скопировать существующие данные в MS Excel в новый MS Excel и сохранить этот файл в формате MS Excel 5.0/95 с помощью команды “Сохранить как;

- Запустите установленную на компьютере программу Eviews и выполните следующий процесс: “File” → “New” → “Workfile”, затем вам нужно будет выбрать команду о данных за год, полугодие, квартал, месяц, неделю, затем введите данные о дате начала и дате окончания после нажатия кнопки "enter" откроется новая рабочая страница;

- Для перемещения имеющихся данных в программу Eviews необходимо выполнить следующий процесс: “File” → “Import” → “Read Text-Lotus-Excel” и дать команду “открыть”, выбрав сохраненный файл в формате Excel 5.0/95. Затем записывается имя каждого указателя и дается команда” ОК " (напомним, что в данных, сохраненных в Excel, вместо запятой используется точка, название указателей записывается латинским алфавитом).

- На основе тенденций изменения указателей определяется, к какому закону функции относится состояние, а параметры функции находятся с помощью следующих команд: “Quick” → “Equitional Estimation”. На основании полученных результатов процесс прогнозируется.

Задание и вопросы для самоконтроля.

1. Как анализируются макроэкономические показатели при анализе экономического и социального развития страны?
2. Каковы основные задачи макроэкономического анализа?
3. Расскажите основных положений проекта Закона «О стратегическом планировании».
4. Какого роль отведено на прогнозированию в основных Концепциях данного закона?
5. Объясните иерархию разработки плановых процедур по структурам государственных органов управления.
6. Из каких этапов будет состоять процесс осуществления системного анализа?
7. Что вы думаете о применении информационных технологий в анализе и прогнозировании?
8. В чем проявляется необходимость СНС в макроэкономическом анализе?
9. Что вы подразумеваете под достоверностью информации?
10. Что такое компьютерная программа?
11. Почему 21 век назвали веком информации?
12. Какие программные пакеты используются при эконометрической оценке и прогнозировании экономических процессов?
13. Дайте определение предмета статистики. Почему статистика является общественной наукой?
14. В чем сущность метода статистики?
15. Назовите основные стадии статистического анализа.
16. Каковы функции статистики в современных условиях?
17. Какими правами обладает служба государственной статистики РУ?
18. В чем заключается роль ООН для развития статистики?
19. Почему статистические публикации ООН наиболее важны при сравнительном анализе?

20. Каковы источники статистической информации?

Задание 2.1. На основе данной темы готовьте реферат.

Тема: *Национальные счета как информационная основа макроэкономического планирования и прогнозирования.*

1. Выделите исторические периоды становления системы национальных счетов.
2. Особенности использования СНС в РУ.
3. Агрегированные величины СНС и их использование.
4. Какова последовательность счетов национальной экономики. Проанализируйте едина ли данная последовательность для всех стран мира?
5. С использованием данных Госкомстата проанализируйте и оцените реальный и номинальный ВВП за 2022 год. Какие темпы инфляции сохранялись на протяжении 10 последних лет в РУ?

ГЛАВА 3. МАКРОЭКОНОМИЧЕСКИЙ АНАЛИЗ РЕАЛЬНОГО СЕКТОРА

Основные понятия и термины: *реальный сектор экономики, агрегирование, двухсекторная модель, валовой национальный продукт, валовой внутренний продукт, конечная и промежуточная продукция, добавленная стоимость, национальный доход, дефлятор ВНП,*

3.1. Методы макроэкономического анализа. Агрегирование.

Реальный сектор экономики – это совокупность всех отраслей материального и нематериального производства, за исключением оказывающих финансовые услуги. Как правило, к нему относится металлургия, агропромышленный, машиностроительный, лесоперерабатывающий, топливно-энергетический, оборонно-промышленный комплексы. Также в реальный сектор включаются инфраструктура и легкая промышленность.

Продукция реального сектора формирует преимущественную часть экспорта страны. Также она полностью формирует ВВП государства.

Развитие реального сектора находится в непосредственной зависимости от состояния национального финансового сектора, так как последний выступает преимущественным источником его фондирования.

В своем анализе макроэкономика использует те же методы, что и микроэкономика. К таким ***общим методам экономического анализа*** относятся: абстрагирование, использование моделей для исследования и объяснения экономических процессов и явлений; сочетание методов дедукции и индукции; использование принципа «при прочих равных условиях» и др.

Особенность макроэкономического анализа состоит в том, что его важнейшим методом выступает ***агрегирование.*** Изучение экономических зависимостей и закономерностей на

уровне экономики в целом возможно лишь при условии рассмотрения совокупностей или агрегатов.

Агрегирование-сведение (объединение) множества разрозненных экономических показателей в единое целое, в совокупность.

Агрегирование позволяет выделить: *макроэкономических субъектов, макроэкономические рынки, макроэкономические показатели*.

Можно выделить **четыре макроэкономических субъекта:**

1) ***Домохозяйства*** (население) – это макроэкономический субъект, целью экономической деятельности которого выступает максимизация полезности. Домашние хозяйства являются: а) *собственником экономических ресурсов* (труда, земли, капитала и предпринимательских способностей). Продавая экономические ресурсы, домохозяйства получают доходы, большую часть которых они тратят на потребление (потребительские расходы) и поэтому выступают б) *основным покупателем товаров и услуг*. Оставшуюся часть дохода домохозяйства сберегают и поэтому являются в) основным *сберегателем,* т.е. обеспечивают предложение кредитных средств в экономике.

2) ***Фирмы*** (предприятия) – это макроэкономический субъект, целью экономической деятельности которого выступает максимизация прибыли. Фирмы выступают: а) *покупателем экономических ресурсов*, с помощью которых обеспечивается процесс производства, б) основным *производителем товаров и услуг* в экономике. Полученную выручку от продажи произведенных товаров и услуг, фирмы выплачивают домохозяйствам в виде факторных доходов. Для расширения процесса производства и возмещения износа капитала фирмам необходимы инвестиционные товары (в первую очередь, оборудование), поэтому фирмы являются в) *инвесторами,* т.е. покупателями инвестиционных товаров и услуг. Для финансирования своих инвестиционных расходов фирмы используют заемные средства, поэтому они выступают г)

основным заемщиком в экономике, т.е. предъявляют спрос на кредитные средства.

Домохозяйства и фирмы образуют ***частный сектор*** экономики

3) ***Государство*** (совокупность государственных учреждений) – это макроэкономический субъект, основная задача которого – ликвидация провалов рынка и максимизация общественного благосостояния. Поэтому государство выступает: а) *производителем общественных благ;* б) *покупателем товаров и услуг* для обеспечения функционирования государственного сектора и выполнения своих многочисленных функций; в) *перераспределителем национального дохода* (через систему налогов и трансфертов); г) в зависимости от состояния государственного бюджета - *кредитором или заемщиком на финансовом рынке.*

Частный и государственный сектора образуют ***закрытую*** экономику

4) ***Внешний мир*** – объединяет все остальные страны мира и является макроэкономическим агентом, осуществляющим взаимодействие с данной страной посредством *международной торговли* (экспорт и импорт товаров и услуг) и *перемещения капиталов* (экспорт и импорт капитала, т.е. финансовых активов).

Добавление в анализ иностранного сектора позволяет получить ***открытую*** экономику.

Агрегирование рынков дает возможность выделить три макроэкономических рынка:

1. ***Рынок товаров и услуг*** (реальный рынок). Закономерности формирования спроса и предложения товаров и услуг, соотношение совокупного спроса и совокупного предложения позволяет получить величину равновесного уровня цен на товары и равновесного объема их производства.

2. ***Финансовый рынок (рынок заемных средств)*** – это рынок, где продаются и покупаются финансовые активы (деньги, акции и облигации). Этот рынок делится на два сегмента:

а) *денежный рынок*. Его изучение позволяет получить равновесную ставку процента, выступающую «ценой денег» (ценой кредита), и равновесную величину денежной массы, а также рассмотреть влияния денег на рынок товаров и услуг.

б) *рынок ценных бумаг*. Здесь продаются и покупаются акции и облигации. Покупателями ценных бумаг, в первую очередь, являются домохозяйства, которые тратят свои сбережения с целью получения дохода (дивиденда по акциям и процента по облигациям). Продавцами (эмитентами) акций выступают фирмы, а облигаций – фирмы и государство. Фирмы выпускают акции и облигации с целью получения средств для финансирования своих инвестиционных расходов и расширения объема производства, а государство выпускает облигации для финансирования дефицита государственного бюджета.

Рынок факторов производства. В макроэкономических моделях он представлен рынком труда. Равновесие рынка труда позволяет определить равновесное количество труда в экономике и равновесную «цену труда» – ставку заработной платы. Анализ неравновесия на рынке труда позволяет выявить причины и формы безработицы.

Агрегированные макроэкономические показатели – это ВНП (валовой национальный продукт), рыночная ставка процента, уровень цен и др.

3.2. Макроэкономические модели и их виды

Все макроэкономические процессы изучаются на основе построения моделей. **Макроэкономические модели** представляют собой формализованное (графическое или алгебраическое) описание экономических процессов и явлений с целью выявления основных взаимосвязей между ними.

Для построения модели необходимо выделить существенные, наиболее важные характеристики для каждого исследуемого явления и отвлечься (абстрагироваться) от несущественных явлений и факторов.

Выделяют следующие **виды макроэкономических моделей**:

1. По способу представления изучаемого явления:

- *Логические*
- *Графические*
- *Экономико-математические*
- *Табличные*

2. По количеству вовлеченных в анализ экономических субъектов:

- *Простые (только домашние хозяйства и предприятия)*
- *Полные (с участием государства)*

3. По степени охвата иностранного сектора:

- *Закрытые (только национальная экономика)*
- *Открытые (учитывают воздействие внешнего мира на национальную экономику)*

4. По продолжительности анализируемых процессов:

- *Краткосрочные*
- *Долгосрочные*

Важное значение в макроэкономике имеет изучение равновесных состояний. При этом различают три вида равновесия: *устойчивое, неустойчивое* и *нейтральное* (Рисунок 2.1).

Устойчивое равновесие Неустойчивое равновесие Нейтральное

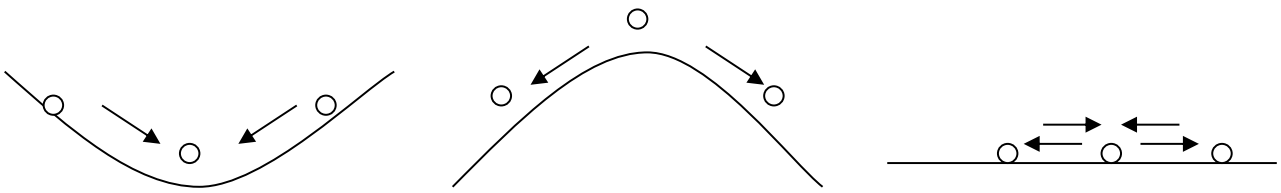

*Рисунок 3.1***. Виды равновесий**

Равновесие в системе считается *устойчивым*, если, будучи выведенной из равновесного состояния, система самостоятельно в него возвращается; *неустойчивым*, если не возвращается, и

нейтральным, если невозможно определенно сказать, вернется ли система в исходное состояние или нет.

Кругооборот продукта, расходов и доходов в экономике. Агрегирование субъектов и рынков позволяет исследовать закономерности поведения макроэкономических агентов на макроэкономических рынках. Это делается с помощью построения *схемы кругооборота продукта, расходов и доходов* (или модели круговых потоков доходов и расходов).

Простая двухсекторная модель экономики

Двухсекторная модель экономики состоит только из двух макроэкономических агентов – домохозяйств и фирм - и двух рынков – рынка товаров и услуг и рынка факторов производства.

Домохозяйства покупают (предъявляют спрос на) товары и услуги, которые производят и поставляют на рынок товаров и услуг фирмы. Чтобы производить товары и услуги, фирмы закупают факторы производства – труд, землю, капитал и предпринимательские способности - (т.е. предъявляют спрос на экономические ресурсы), собственниками которых являются домохозяйства.

Материальные потоки должны быть опосредованы денежными потоками. Покупая товары и услуги, домохозяйства за них платят. Расходы домохозяйств на покупку товаров и услуг носят название потребительских расходов. Фирмы, продавая свою продукцию домохозяйствам, получают выручку от продаж. Из выручки они выплачивают домохозяйствам плату за экономические ресурсы, что для фирм представляет собой издержки, а для домохозяйств – факторные доходы – заработную плату (за фактор труд), ренту (за фактор землю), процент (за фактор капитал) и прибыль (за фактор предпринимательские способности). Сумма этих доходов составляет национальный доход.

Доходы и расходы движутся по кругу. Доход каждого экономического агента расходуется, создавая доход другому экономическому агенту, что, в свою очередь, служит основой для

его расходов. Увеличение расходов ведет к росту дохода, а рост дохода является предпосылкой для дальнейшего увеличения расходов. Вот почему схема получила название модели кругооборота или модели круговых потоков.

Из вышесказанного следует, что:

1) стоимость каждого материального потока равна величине денежного потока;

2) национальный продукт равен национальному доходу;

3) совокупный спрос равен совокупному предложению;

4) совокупные доходы равны совокупным расходам.

Такая модель экономики является статичной, т.е. неизменной из года в год.

Модель динамичной (развивающейся) экономики без участия государства

Домохозяйства тратят на потребление не весь свой доход. Часть дохода они сберегают. Фирмы же испытывают потребность в дополнительных средствах для обеспечения и расширения производства (в кредитных средствах). Это предопределяет необходимость появления финансового рынка, на котором сбережения домохозяйств превращаются в инвестиционные ресурсы фирм.

Полученные на финансовом рынке средства фирмы тратят на покупку инвестиционных товаров, в первую очередь, оборудования. Потребительские расходы домохозяйств (consumption spending - C) дополняются инвестиционными расходами фирм (investment spending – I). При этом равенство национального дохода национальному продукту сохраняется, поэтому в макроэкономике национальный доход и национальный продукт обозначаются одной буквой – Y. При этом величина национального продукта в состоянии равновесия равна сумме совокупных расходов (E).

$$Y = E \qquad (1.1)$$

Совокупные расходы в двухсекторной модели экономики состоят из потребительских расходов домохозяйств (C) и инвестиционных расходов фирм (I):

$$E = C + I \qquad (1.2)$$

а национальный доход – из потребления (C) и сбережений (S):

$$Y = C + S \qquad (1.3)$$

Отсюда следует, что

$$C + I = C + S \qquad (1.4)$$

что означает, что совокупные расходы равны совокупному доходу, а

$$I = S \qquad (1.5)$$

т.е. инвестиции равны сбережениям.

Экономика – это замкнутая система, в которой расходы одних являются доходами других. Инвестиции представляют собой инъекции в экономику, а сбережения – изъятия из экономики. Рост инвестиций увеличивает совокупные расходы (совокупный спрос), обеспечивает дополнительные доходы производителям, служит стимулом для увеличения национального продукта (выпуска). Рост сбережений сокращает совокупные расходы и может привести к сокращению производства

«Инъекции» – это любое дополнение к потребительским расходам на продукцию, произведенную внутри страны.

«Утечки» (изъятия из системы) – это любое использование дохода ***не на покупку*** произведенной в стране продукции. Это все, что сокращает поток расходов и, следовательно, доходов.

Сумма «утечек» должна равняться сумме «инъекций».

Полная модель кругооборота расходов и доходов в экономике с участием государства

Появление государства ведет к возникновению новых видов макроэкономических взаимосвязей и превращению двухсекторной модели экономики в *трехсекторную.*

1) *Во-первых*, государство делает *закупки товаров и услуг* (government spending - G). Государственные закупки товаров и

услуг увеличивают совокупный спрос на национальный продукт, т.е. совокупные расходы.

2) *Во-вторых*, государство обязывает всех платить *налоги* (taxes - T), являющиеся основным источником доходов государственного бюджета. Однако, выступая перераспределителем национального дохода, государство не только собирает налоги, но и выплачивает *трансферты* (transfers - Tr). Трансферты – это платежи, которые домохозяйства и фирмы безвозмездно (не в обмен на товары и услуги) получают от государства. Это разного рода социальные выплаты: пенсии, стипендии, пособия по безработице, пособия по нетрудоспособности и др.

Если расходы государства (государственные закупки + трансферты) превышают доходы государства (налоги), то государство для оплаты своих расходов должно занять деньги на финансовом рынке, выступая заемщиком.

В *трехсекторной* модели экономики совокупные расходы состоят из трех компонентов: потребления (C), инвестиций (I) и государственных закупок (G):

$$E = C + I + G \qquad (1.6)$$

а совокупный доход распределяется на потребление (C), сбережения (S) и налоги (T):

$$Y = C + S + T \qquad (1.7)$$

Под налогами здесь понимаются чистые налоги, представляющие собой разницу между налогами (T) и трансфертами (Tr):

$$T = T – Tr \qquad (1.8)$$

Государственные закупки товаров и услуг являются инъекциями, а чистые налоги – изъятиями из потока расходов и доходов, поэтому формула равенства инъекций и изъятий приобретает вид:

$$I + G = S + T \qquad (1.9)$$

Модель экономики с участием внешнего мира

Включение в схему кругооборота иностранного сектора дает *четырехсекторную модель экономики* (модель *открытой экономики)* и означает необходимость учета международной торговли товарами и услугами - через экспорт и импорт.

Расходы иностранного сектора носят название «чистый экспорт» (netexport - Xn) и представляют собой разницу между экспортом и импортом:

$$Xn = Ex - Im \qquad (1.10)$$

Теперь можно записать формулу совокупных расходов, которые равны сумме расходов всех макроэкономических агентов: домохозяйств, фирм, государства и иностранного сектора:

$$E = C + I + G + Xn \qquad (1.11)$$

Совокупный доход используется на потребление, сбережения и выплату налогов. Поскольку в состоянии равновесия E = Y, то отсюда следует, что:

$$C + I + G + Xn = C + S + T \qquad (1.12)$$

Это равенство носит название *макроэкономического тождества*. При этом величина совокупных расходов равна стоимости совокупного (валового) внутреннего продукта (ВВП):

$$Y = E = C + I + G + Xn \qquad (1.13)$$

Формула равенства инъекций и изъятий может быть записана как:

$$I + G + Ex = S + T + Im \qquad (1.14)$$

Схема кругооборота показывает все виды взаимосвязей и взаимозависимостей в экономике. Теперь предмет макроэкономики можно определить более точно. ***Макроэкономика изучает закономерности поведения макроэкономических агентов на макроэкономических рынках.***

3.3. Валовой национальный продукт

Общепризнанно, что наилучшим доступным показателем состояния экономики является объем годового совокупного

производства товаров и услуг или, иными словами, совокупный выпуск продукции в экономике страны.

Наиболее широко используемым показателем функционирования национальной экономики, является валовой национальный продукт (ВНП).

ВНП - рыночная стоимость всех конечных товаров и услуг, произведенных в стране с использованием внутренних факторов производства за год. При этом учитывается годовой объем конечных товаров и услуг, созданных гражданами данной страны как в рамках национальной территории, так и на территории других стран.

К показателю ВНП близок показатель валового внутреннего продукта (ВВП).

Валовой внутренний продукт – это рыночная стоимость всех конечных товаров и услуг, произведенных внутри страны в течение одного года. ВНП отличается от ВВП на сумму так называемых факторных доходов от использования экономических ресурсов данной страны за рубежом. К факторным доходам относят доход наемных работников, рентный доход, ссудный процент и прибыль предприятий (фирм). Если к показателю ВВП добавить разность между доходами, полученными предприятиями и физическими лицами данной страны за рубежом, с одной стороны, и доходами, полученными иностранными инвесторами и работниками в данной стране, с другой стороны, то получим показатель ВНП. У большинства стран различие между ВНП и ВВП невелико и колеблется в пределах 1% от ВВП.

Вся продукция, производимая экономикой делится на конечную и промежуточную.

Конечная продукция – это продукция, которая идет в конечное потребление, и не предназначена для дальнейшей производственной переработки или перепродажи.

Промежуточная продукция идет в дальнейший процесс производства или перепродажу.

В ВВП включается только стоимость конечной продукции с тем, чтобы избежать повторного (двойного) счета.

В ВНП **не включается**:

1) *труд на себя* (человек сам строит себе дом, мастер сам себе чинит телевизор, парикмахер делает себе прическу);

2) *труд на безвозмездной основе* (дружеская помощь соседу починить забор, приятелю сделать ремонт, знакомому довезти до аэропорта);

3) стоимость товаров и услуг, производимых **«теневой экономикой»,** т.е. теми видами деятельности, которые официально не зарегистрированы и не учитываются национальными статистическими и налоговыми службами;

4) ***трансфертные платежи*** – выплаты, которые государство делает домохозяйствам по системе социального обеспечения и фирмам в виде субсидий.

5) Ф*инансовые сделки* - купля и продажа ценных бумаг (акций и облигаций) на фондовом рынке.

Способы измерения ВВП

Для расчета ВВП может быть использовано ***три*** способа:

- *по добавленной стоимости* (производственный метод);
- *по доходам* (распределительный метод);
- *по расходам* (метод конечного использования).

Использование этих методов дает одинаковый результат, поскольку в экономике совокупный доход равен величине совокупных расходов, а величина добавленной стоимости равна стоимости конечной продукции, при этом величина стоимости конечной продукции есть не что иное, как сумма расходов конечных потребителей на покупку совокупного продукта.

Расчет ВВП «по добавленной стоимости»

Рассчитывая ВНП по добавленной стоимости, суммируют добавленные стоимости по всем отраслям и видам производств в экономике (промышленность, сельское хозяйство, строительство, сфера услуг и т.п.).

Добавленная стоимость – это разница между общей выручкой от продаж и стоимостью промежуточной продукции (т.е. стоимостью сырья и материалов, которые каждый производитель покупает у других фирм). При этом все внутренние затраты фирмы (на выплату заработной платы, амортизацию, аренду капитала и др.), а также прибыль фирмы включаются в добавленную стоимость.

Пусть фермер вырастил зерно, продал его мельнику за 5 долл. Мельник смолол зерно в муку и продал за 8 долл. пекарю. Пекарь сделал из муки тесто и выпек хлеб, а выпечку продал за 17 долл. булочнику. Последний продал хлеб покупателю за 25 долл. Зерно для мельника, мука для пекаря, выпечка для булочника являются промежуточной продукцией, а хлеб, который булочник продал покупателю – конечной продукцией.

Таблица 3.1

Расчет добавленной стоимости

	Стоимость продаж	Стоимость промежуточной продукции	Сумма добавленных стоимостей
Зерно	$5	$0	$5
Мука	$8	$5	$3
Тесто	$17	$8	$9
Хлеб	$25	$17	$8
Итого:	**$55**	**$30**	**$25**

Таким образом, добавленная стоимость представляет собой чистый вклад каждого производителя (фирмы) в совокупный объем производства. Сумма добавленных стоимостей (25 долл.) равна стоимости конечной продукции, т.е. той сумме, которую заплатил конечный потребитель (25 долл.).

Расчет ВВП «по доходам»

При расчете ВНП **по доходам** суммируются все **виды факторных доходов**, а также два компонента, не являющихся доходами: амортизационные отчисления и чистые косвенные налоги на бизнес (налоги минус субсидии).

В составе ВНП выделяют следующие виды факторных доходов:

а) вознаграждение за труд наемных работников (заработная плата, премии и др.);

б) рентные платежи, представляющие собой доходы, получаемые владельцами недвижимости;

в) процент, представляющий собой выплаты дохода поставщикам денежного капитала;

г) доходы от собственности или доходы некорпорированных собственников (индивидуальных предприятий и партнерств);

д) прибыли корпораций, которые могут быть использованы тремя способами: 1) налог на прибыль корпораций – доход получает государство; 2) дивиденды – прибыль корпораций выплачивается акционерам; 3) нераспределенная прибыль корпораций (то, что остается после уплаты налогов и дивидендов).

Сумма факторных доходов в стране составляет **национальный доход (НД)** – это совокупный доход, полученный всеми владельцами факторов производства.

Кроме факторных доходов, в ВВП, подсчитанный методом потока доходов, включаются два элемента, не являющиеся доходами собственников ресурсов.

Амортизация есть ежегодные отчисления, которые показывают объем капитала, потребленного в ходе производства в течение определенных лет. Амортизационные отчисления называются отчислениями на потребление капитала, т.е. на покупку инвестиционных товаров, потребленных в процессе производства ВНП данного года.

Косвенные налоги на бизнес включают общий налог с продаж, акцизы, налоги на имущество и таможенные пошлины. Этот приток косвенных налогов на бизнес является незаработанным доходом, поскольку государство не вносит никакого вклада в обмен на поступления от налогов.

$ВВП_{\text{по доходам}}$ = НД + косвенные налоги + амортизация

НД= заработная плата + арендная плата + процентные платежи + доходы собственников + прибыль корпораций

Расчет ВВП «по расходам»

ВВП, подсчитанный **по расходам**, представляет собой **сумму расходов всех макроэкономических агентов.** В данном случае учитывается, кто выступил конечным потребителем произведенных товаров и услуг, кто израсходовал средства на их покупку.

При подсчете ВВП по расходам суммируются:

- расходы домохозяйств – потребительские расходы (C - consumption);
- расходы фирм - инвестиционные расходы (I - investment);
- расходы государства (государственные закупки товаров и услуг (G - government spending);
- расходы иностранного сектора - расходы на чистый экспорт (net export – Xn).

$GDP_{расх} = C + I + G + X_n$ (2.3)

В компоненту **C** включаются все потребительские расходы домохозяйств на товары и услуги.

Инвестиции (I) понимаются как добавление к физическому запасу капитала или изменение товарных запасов фирм. Это строительство жилья; возведение фабрик, установка оборудования, приращение товарных запасов фирмы.

Валовые инвестиции (I_{gross}) включают в себя как *восстановительные инвестиции* (амортизацию – А), так и *чистые инвестиции*:

$I_{gross} = A + I_{net}$ (2.4)

Такое деление инвестиций связано с *особенностями функционирования основного капитала.* В процессе своего использования основной капитал изнашивается и требует замены, «восстановления» износа. Та часть инвестиций, которая идет на возмещение износа основного капитала носит название амортизации.

Чистые инвестиции – это дополнительные инвестиции, увеличивающие размеры капитала фирм. Значение чистых инвестиций состоит в том, что они являются основой расширения производства, роста объема выпуска.

Государственные закупки товаров и услуг (G) включают:

- *государственное потребление* (расходы на содержание государственных учреждений и организаций, обеспечивающих регулирование экономики, безопасность и правопорядок, политическое управление, социальную и производственную инфраструктуру, а также оплату услуг (жалование) работников государственного сектора);
- *государственные инвестиции* (инвестиционные расходы государственных предприятий)

Чистый экспорт (Xn) представляет собой разницу между доходами от экспорта (export – Ex) и расходами по импорту (import - Im) страны и соответствует *сальдо торгового баланса*:

$$Xn = Ex - Im \qquad (2.5)$$

Очевидно, что величина ВВП, рассчитанная разными методами, должна быть одинаковой (различие может быть лишь на уровне статистических погрешностей).

Из приведенных методов расчета ВНП чаще всего используется производственный метод (по добавленной стоимости) и метод конечного использования ВНП (по расходам).

3.4. Соотношение показателей в системе национальных счетов

Основными показателями в СНС выступают три показателя совокупного продукта: валовой внутренний продукт (ВВП), валовой национальный продукт (ВНП), чистый национальный продукт (ЧНП) и три показателя совокупного дохода: национальный доход (НД), личный доход (ЛД), располагаемый личный доход (РЛД)

а)**ВНП** отличается от величины ВВП на величину чистых факторных доходов (ЧФД):

ВНП = ВВП + ЧФД 2.6)

Величина чистых факторных доходов представляют собой разницу между доходами, полученными гражданами данной страны на принадлежащие им (национальные) факторы производства в других странах и доходами, полученными иностранцами на принадлежащие им (иностранные) факторы производства в данной стране.

б) **ЧНП** в отличие от ВНП включает в себя только чистые инвестиции и не включает восстановительные инвестиции (амортизацию). Поэтому, чтобы получить ЧНП, следует из ВНП вычесть амортизацию:

ЧНП = ВНП – А (2.7)

в) **Национальный доход (НД)** – это совокупный доход, *заработанный* собственниками экономических ресурсов, т.е. сумма факторных доходов. Его можно получить:

либо, если из ЧНП вычесть косвенные налоги:

НД = ЧНП **–** ***косвенные налоги*** (2.8)

либо, если просуммировать все факторные доходы.

г) **Личный доход** (ЛД) в отличие от национального дохода, является совокупным доходом, *полученным* собственниками экономических ресурсов. Чтобы рассчитать ЛД, необходимо из НД вычесть все, что не поступает в распоряжение домохозяйств, и добавить все то, что увеличивает их доходы, но не включается в НД:

ЛД = НД – взносы на социальное страхование – налог на прибыль корпораций – нераспределенная прибыль корпораций + трансферты + % по государственным облигациям (2.9)

д) **Располагаемый личный доход** (РЛД) – это доход, *используемый, т.е. находящийся в распоряжении* домохозяйств. Он меньше личного дохода на величину индивидуальных подоходных налогов:

РЛД = ЛД **–** ***индивидуальные налоги*** (2.10)

Домохозяйства тратят располагаемый доход на потребление (С) и сбережения (S):

$РЛД = C + S$ (2.11)

Различают следующие **виды сбережений**:

• ***личные сбережения*** или сбережения домохозяйств, которые могут быть подсчитаны как разница между располагаемым личным доходом и расходами на личное потребление:

$S_{personal} = РЛД - C$ (2.12)

• ***сбережения бизнеса,*** включающие амортизацию и нераспределенную прибыль корпораций, которые служат внутренними источниками финансирования и основой для расширения производства;

• ***государственные сбережения,*** которые имеют место в случае положительного сальдо государственного бюджета, когда доходы бюджета превышают расходы.

$$S_{government} = \text{доходы бюджета} - \text{расходы бюджета} > 0 \quad (2.13)$$

• ***национальные сбережения,*** которые представляют собой сумму частных сбережений и государственных сбережений:

$$S_{national} = S_{private} + S_{government} \quad (2.14)$$

5) ***сбережения иностранного сектора*** имеют место в случае отрицательного сальдо торгового баланса данной страны, когда импорт превышает экспорт, т.е. чистый экспорт отрицателен.

$$S_{foreign} = Im - Ex > 0 \quad (2.15)$$

Сумма сбережений всех секторов (частного, государственного и иностранного) равна величине совокупных инвестиций

$$I = S_{private} + S_{government} + S_{foreign} = S + (T - G) + (Im - Ex) \quad (2.16)$$

3.5. Номинальный и реальный ВВП. Индексы цен

Все основные показатели в системе национальных счетов отражают результаты экономической деятельности за год, т.е. выражены в ценах данного года (в текущих ценах) и поэтому являются номинальными. Номинальные показатели не позволяют проводить как межстрановые сравнения, так и сравнения уровня

экономического развития одной и той же страны в различные периоды времени. Такие сравнения можно делать только с помощью реальных показателей, которые выражены в неизменных (сопоставимых) ценах. Поэтому важно различать номинальные и реальные (очищенные от влияния изменения уровня цен) показатели.

Номинальный ВВП – это ВВП, рассчитанный в текущих ценах, в ценах данного года. На величину номинального ВВП оказывают влияние два фактора:

1) изменение реального объема производства

2) изменение уровня цен.

Чтобы измерить реальный ВВП, необходимо «очистить» номинальный ВНП от воздействия на него изменения уровня цен.

Реальный ВВП– это ВВП, измеренный в сопоставимых (неизменных) ценах, в ценах базового года. В качестве базового года обычно выбирает некий период в прошлом, характеризующийся относительно стабильной ситуацией в экономике.

Рассмотрим следующий пример. Пусть в некоторой гипотетической экономике производится только два товара: столы и стулья. Рассмотрим два периода времени. Выпуск каждого товара и цены в каждом периоде приведены в таблице 3.2.

Таблица 3.2

Подсчет номинального и реального ВВП

	Выпуск 2010 г	Цены 2010 г	Выпуск 2016 г	Цены 2016 г.
Столы	10	5	20	6
Стулья	25	2	10	3

Найдем номинальный ВВП этой страны для каждого года, оценив выпуск каждого года в ценах этого же года:

Номинальный $ВВП^{2010}=10\times5+25\times2=100$

Номинальный $ВВП^{2016}=20\times6+10\times3=150$

Таким образом, номинальный ВВП за эти годы увеличился на 50%. Означает ли это, что рост производства составил 50%? Для ответа на этот вопрос найдем реальный ВВП 2006 года, оценив выпуск 2016 года в ценах 2010 года:

Реальный ВВП$^{2016 \text{ в ценах } 2010}$=20×5+10×2=120.

Как мы видим, реальный ВВП вырос лишь на 20%, что означает, что оставшиеся 30% приходятся на эффект увеличения цен.

Реальный ВВП = Номинальный ВВП / Общий уровень цен

Общий уровень цен рассчитывается с помощью индекса цен. Очевидно, что в базовом году номинальный ВВП равен реальному ВВП, а индекс цен равен 100% или 1.

Если известны процентные изменения номинального ВВП и общего уровня цен, то можно определить процентное изменение реального ВНП. Например, если номинальный ВВП вырос на 15%, а темп инфляции составил 10%, то реальный ВВП вырос на 5%.

Различают несколько видов индексов цен:

1) индекс потребительских цен;

2) индекс цен производителей;

3) дефлятор ВНП.

Индекс потребительских цен (ИПЦ) рассчитывается на основе стоимости рыночной потребительской корзины, которая включает набор товаров и услуг, потребляемых типичной городской семьей в течение года.

Индекс цен производителей (ИЦП) рассчитывается на основе стоимости корзины товаров производственного назначения (промежуточной продукции).

ИПЦ, и ИЦП статистически подсчитываются как индексы с весами (объемами) базового года, т.е. как индекс Ласпейреса:

$$\text{ИПЦ}=\frac{\sum_i P_t^i Q_0^i}{\sum_i P_0^i Q_0^i} \qquad (2.18)$$

где t - рассматриваемый год,

0 - базовый год,

P_t^i и P_o^i - цена i-го товара в период t и в базовый период,

Q_0^i – количество i-го блага в базисном периоде (0).

Индекс данного типа не учитывает изменения в структуре весов в текущем периоде по сравнению с базисным, что несколько искажает результат. Так, ИПЦ, где используется потребительская корзина базисного года, не принимает во внимание изменений в структуре потребления в текущем периоде, например, замену более дорогих благ более дешевыми в условиях роста цен. Это приводит к завышению роста стоимости жизни, если в качестве оценочного показателя используется ИПЦ.

Различие между номинальным и реальным ВНП дает широко используемый показатель уровня цен – **дефлятор ВНП.**

Фактически он равен отношению номинального ВНП к реальному в текущем периоде:

Дефлятор ВВП в периоде t = $\frac{\text{номинальный ВВП}}{\text{реальный ВВП}} = \frac{\sum_i P_t^i Q_t^i}{\sum_i P_0^i Q_t^i}$

(2.19)

где *t*- рассматриваемый год,

0-базовый год,

P_t^i и Q_t^i - цена и выпуск i-го товара в период t.

Таким образом, дефлятор ВВП представляет известный из микроэкономики индекс цен Пааше[9], поскольку в данном случае рассматривается изменение стоимости текущего набора товаров и услуг.

Различие между ИПЦ и дефлятором ВНП заключается в том, что дефлятор ВНП включает информацию обо всех производимых товарах, тогда как ИПЦ отражает изменение цен лишь тех товаров, которые потребляются усредненным потребителем.

[9] Индекс цен Пааше — это агрегатный индекс цен с весами (количество реализованного товара) в отчетном периоде.

3.6. Проблемы подсчета ВНП и оценки благосостояния нации

Показатель ВНП дает возможность в денежном выражении измерить объем годового производства страны. Вместе с тем считается, что **ВНП не полностью отражает реальное экономическое благосостояние нации,** что связано с рядом обстоятельств.

Во-первых, некоторые товары и услуги, созданные в данном году не поступают на рынок, а, следовательно, не имеют рыночной цены. В показателе ВНП они учитываются по условно начисленной стоимости. Например, услуги государственных служащих (полицейских, пожарных, работников управленческого аппарата и т.п.) не имеют рыночной стоимости, но в ВНП учитываются соответствующие расходы государства на заработную плату этим работникам.

Во-вторых, многие товары и услуги производятся и потребляются в домашних хозяйствах, не попадая на рынок, и не учитываются в показателе ВНП. Так, еда, приготовленная дома и в ресторане, может быть совершенно одинаковой, но лишь стоимость еды в ресторане учитывается в ВНП. Прислуга и домохозяйка могут выполнять одинаковую работу, но труд последней никак не будет учтен, а вот заработная плата прислуги войдет в ВНП, рассчитанный по доходам.

В-третьих, во всех странах существует проблема учета теневой экономики. Доля теневой экономики в Германии – 9%ВВП, в США – 10%, Италии, Греции, Испании –25%, Колумбии – 70% ВВП. При этом теневики либо вовсе не платят налогов, либо декларируют лишь часть полученной прибыли, т.е. платят меньшую сумму налогов.

В-четвертых, в показателе ВНП отсутствует оценка негативных результатов расширения производства (истощение ресурсов, изменение климата, загрязнение окружающей среды), что влечет за собой уменьшение благосостояния общества.

В-пятых, показатель ВНП не учитывает равномерность распределения совокупного выпуска продукции, а также не показывает выпуск продукции на душу населения.

ВНП — чистый и точный показатель, однако он не является показателем благосостояния общества.

В настоящее время общепризнан как универсальный агрегированный показатель **Индекс развития человеческого потенциала (ИРЧП)**. Он включает:

1) *индекс ожидаемой продолжительности жизни*, который в определенной степени можно считать отражением состояния системы здравоохранения и социального обеспечения страны;

2) *индекс уровня образования*, отражающего степень грамотности взрослого населения и охвата населения начальным, средним и высшим образованием и таким образом характеризующего состояние системы образования страны;

3) *индекс ВВП на душу населения* (в долларах США по паритету покупательной способности), указывающего на уровень доходов граждан страны.

ИЧРП, равный 1, будет иметь страна, в которой средняя продолжительность жизни равна 85 годам, ВВП на душу населения (по паритету покупательной способности) равен 40000 долларам США, в которой 100% населения являются грамотными, а все, кто достиг соответствующего возраста, посещают начальную или среднюю школу, учатся в высшем или среднем учебном заведении. Ближе всего сегодня к этому показателю находится Норвегия, ИРЧП которой равен 0,944.

ИЧРП, равный 0, будет иметь страна, в которой средняя продолжительность жизни равна 25 годам, ВВП на душу населения (по паритету покупательной способности) равен 100 долларам США, в которой 100% населения неграмотны и никто не получает никакого образования. Ближе всего к этой крайности находится сегодня Сьерра-Леоне, ИРЧП которой равен 0,275.

3.7. Учет национального дохода и продукции

Основными макроэкономическими счетами являются Счета национального дохода, Счета национального продукта, Платежный баланс, государственная финансовая статистика и обзор денежно-кредитной политики. Эти расчеты служат общей цели. Они являются основой для экономического анализа и принятия решений по экономической политике. Несмотря на то, что они характеризуют разные взгляды на экономику, все они основаны на единой концепции и образуют единую систему. Цель этой главы из исследования состоит в том, чтобы изучить систему и взаимосвязь между этими учетными записями в этом исследовании.

Предметом макроэкономики является изучение экономических агрегатов, поскольку, общие уровни затрат, доходов и объема производства; показатели занятости; затраты и заработная плата; потоки внешней торговли; налоговые поступления и государственные расходы; денежные и кредитные потоки. На практике макроэкономика направлена на решение трех задач: понимание изменений с помощью экономических агрегатов; прогнозирование последствий изменений экономических переменных; помощь тем, кто определяет экономическую политику для достижения тех или иных экономических целей. Основа национальных счетов была разработана для систематического учета необходимой информации о макроэкономических переменных.

Рассчитанная по рыночным ценам единица производителя ВВП-резидентов представляет собой конечный результат хозяйственной деятельности. Он отражает сумму валовой добавленной стоимости резидентов всех производственных единиц. Он добавил, что из объема потребления конечных товаров и услуг сумма импортируемых товаров и услуг равна сумме выручки, распределяемой подразделением-производителем-резидентом, если она увеличивается или нет.

Доходы, полученные в результате хозяйственной деятельности производственных резидентов, в основном распределяются между резидентами. При этом определенная часть дохода может быть выплачена нерезидентам, часть доходов из внешнего мира (нерезиденты) может пойти резидентам. Для того, чтобы рассчитать доход, полученный резидентами, необходимо вычесть доход, соответствующий нерезидентам (выплаты наемным работникам или доход от собственности), из ВВП, который вносится за счет генерирующей единицы дохода от нерезидентов. Разница между ВВП ВНД называется «чистым иностранным доходом», и она может иметь положительное или отрицательное значение.

Основные агрегированные показатели Национальной системы отчетности. «Материальное производство продукции» (СПМП) основано на центральном плане таблицы затрат на продукцию. Разница между СПМП и ВВП заключается в том, что в состав СПМП не входит определенная часть стоимости, отнесенной на сектор амортизации и нематериальных услуг. В состав СПМП входят услуги, связанные с распространением продукции материального производства, например, упаковка, хранение и маркетинг. Такие услуги считались "продолжением" процесса материального производства. Кроме того, в состав СПМП не входит ресурсов, которые будут добавлены в процессе производства, но не исключается из СПМП. В то же время среди нематериальных услуг в разных странах, которые ранее использовались при централизованном планировании, вхождение в которые на практике решалось по-разному.

Добавленная стоимость, создаваемая предприятием, равна разнице в промежуточном потреблении по объему производства. ВВП может быть получен как сумма добавленной стоимости всех производственных единиц. ВВП снова можно измерить с точки зрения рыночных цен и значений. Следующий метод связан с измерением заработка. Он дает дискреционный результат,

который эквивалентен потере налогов за вычетом производственных субсидий из валовой добавленной стоимости.

ВВП (в соответствии со стоимостью факторов) = сумма всех факторов дохода (до уплаты налогов на доход) =W+OS (1)

ВВП(по рыночным ценам) = ВВП(по значению факторов) ITS[10].

W+AS+ITS

Согласно одному из простейших способов оценки инфляции, рост затрат является основой прогнозов. Но такая оценка инфляции может быть только приблизительной, поскольку время от времени может проявляться значительное косвенное влияние роста цен на экономику в целом. Кроме того, изменение цен в течение данного периода отражает не только изменение увеличения затрат в течение этого периода, но и сохраняющееся влияние увеличения затрат в предыдущие периоды.

Индекс потребительских цен (ИПЦ) – это индекс цен в определенной корзине импорта, потребляемого резидентами, и объема производства внутри страны. Напротив, дефлятор ВВП представляет собой индекс цен на все товары, произведенные как для внутреннего потребления, так и для экспорта. Как и следовало ожидать, различия в изменении индекса потребительских цен (ИПЦ) и дефлятора ВВП отражаются по-разному. Если цены на импорт растут чаще, чем цены на экспорт, уровень инфляции, выраженный через ИПЦ, при прочих равных условиях будет выше уровня инфляции, выраженного через дефлятор ВВП.

На тенденцию роста затрат в соответствии с правилом влияют следующие изменения[11]::

- Уровень мировых торговых цен (в иностранной валюте);
- номинальные обменные курсы;
- размер заработной платы;
- сумма неуплаченных налогов.

[10]Рябшкин Б.Т. Национальные счета и экономические балансы. Учебное пособие М.: «Финанс и статистика» 2002 г. 122-125 стр.

[11] M. Vesal. Economics of development. 2014 Published by: University of London 52-55 p.

Вопросы для самоконтроля.

1. Какие сектора называется реальным сектором?
2. Какие субъекты входят в частный сектор?
3. Какие методы экономического анализа относятся к общим методам?
4. Какие особенности имеет метод агрегирования?
5. Расскажите роль и значение государства как субъект макроэкономики.
6. Какие виды имеет макроэкономический рынок?
7. Назовите основных макроэкономических показателей.
8. Какие виды существуют макроэкономических моделей?
9. Из каких агрегатов состоит двухсекторная модель экономики?
10. Характеризуйте появления трехсекторной модели экономики.
11. Какие основные характеристики Национального счета вы знаете?
12. Что такое валовой национальной доход?
13. Как исчисляется капитальные вложения в частный сектор?
14. Чему обязательно соответствует прогноз государственных капитальных вложений?
15. Каковы компоненты капитальных вложений частного сектора?
16. Какие факторы анализируется в прогнозирования инфляции?
17. Что собой представляет система национальных счетов (СНС)?
18. Перечислите основные характеристики счетов концептуальной основы СНС.
19. Перечислите группы счетов.
20. Перечислите основные группы индикаторов функционирования экономики.
21. Назовите основные индикаторы внешней торговли.

ГЛАВА 4. ЭКОНОМИЧЕСКИЙ АНАЛИЗ ПЛАТЕЖНОГО БАЛАНСА

Основные понятия и термины: *платежный баланс, методология платежного баланса, основные подходы к анализу платежного баланса, структуры платежного баланса, баланс текущих операций, инвестиционная позиция страны, экономическая политика и динамика платежного баланса страны.*

4.1. Общая характеристика платежного баланса. Понятие, функции и содержание

Механизм международного валютного рынка непрерывно усложняется — это процесс, отражающий как рост масштабов экономики, так и необходимость регулирования и координации разных сторон взаимодействия национальных хозяйственно-финансовых отношений на международном уровне. Методики появления и развития исчислений ВНП, ВВП, национального дохода и иных макроэкономический показателей, разработанные под эгидой ООН в послевоенной период, способствовали формированию платежных балансов, которые дают наиболее полное и объективное отражение положения страны как участника всего объема внешнеэкономических связей.

По своей форме платежный баланс — это правительственный документ, в котором суммируются стоимости всех товаров и услуг, ввезенных в страну и вывезенных из нее, иностранной помощи, займов и даров в форме капитала, поступления от иностранного туризма, ввезенного и вывезенного золота. Все это позволяет проанализировать соотношения сумм платежей страны за границу и поступлений из-за границы за определенный период.

Его практическое значение состоит в том, что, во-первых, платежный баланс как систематизированное описание всех экономических сделок между резидентами страны и остальным миром (в течение определенного времени: года, месяца и т.д.) позволяет сделать объективные выводы о внешнеэкономических

позициях страны; во-вторых, он выступает ориентиром при разработке макроэкономической политики (бюджетно-налоговой, кредитно-денежной и т.д.).

Другими словами, платежный баланс — это систематизированная запись итогов всех сделок между резидентами одной страны (домашними хозяйствами, фирмами, правительствами) и остальным миром[12].

Термин «платежный баланс» связан с термином «учетная система», которая является аналогом определения источников и способов использования денежных средств, аккумулируемых для деятельности коммерческой фирмы. В платежном балансе государства это связано с операциями выплат и получения денежных средств[13].

Поэтому важнейшая задача государства — регулирование платежного баланса. Главный инструмент такого регулирования — валютная ликвидность.

Платежный баланс исторически формировался как стремление правительств иметь достоверную информацию о результатах внешних операций и сделок за определенный период. Он самым тесным образом связан с ценой национальной валюты, так же как и с колебаниями валют стран, с которыми совершаются торговые сделки, с состоянием основных мировых валют, поскольку совокупность денежных факторов, сведенных воедино, определяет реальную стоимость экспортированных и импортированных товаров и услуг, займов, кредитов и иных поступлений (и их оттока из страны). Необходимость анализа платежного баланса возникает с позиций и международной валютной системы, и международного движения финансовых ресурсов, для многих стран он является одной из главных проблем, наиболее часто обсуждаемых в обществе.

---

[12]Экономика: пер. с англ. / С. Фишер, Р. Дорнбуш, Р. Шмалензи. М., 1999. С. 678.

[13]*Энг Максиме В., А. Лис Фрэнсис, Мауер Лоуренс Дж.* Мировые финансы: пер. с англ. М.: ДеКА. 1998. С. 53.

В ходе составления платежного баланса разнообразные и многочисленные сделки отечественных экономических агентов с иностранными партнерами классифицируются и сводятся в отдельные статьи. В результате платежный баланс отражает не индивидуальные, а агрегированные международные сделки.

Сделки международного характера (любая сделка резидента с иностранным юридическим или физическим лицом, предполагающая межстрановое движение товара, услуг, финансов) предполагают обмен: торговлю товарами и услугами, бартер, обмен активов, международный туризм и пр. К ним же относятся и односторонние переводы, например гуманитарная помощь. В международной сделке, подвергающейся идентификации, важен момент ее совершения, фиксирующий факт перехода собственности (на активы), что находит отражение в национальных счетах (время заключения контракта, отгрузка товара, прохождение таможенной процедуры и т.д.).

Поскольку платежный баланс есть отражение итога сделок между отечественными и иностранными резидентами, необходимо определиться с понятием «резидент».

Платежный баланс является одним из основных инструментов макроэкономического анализа и прогнозирования. Платежный баланс страны отображает результат взаимодействия национальной хозяйственной системы с остальным миром и является основой моделирования и прогнозирования в области внешней торговли, валютного рынка, иностранных инвестиций, валютного регулирования и валютного контроля, внешнего долга. Как статистический документ, платежный баланс подвергается постоянному анализу.

Методология составления и представления, данных платежного баланса базируется на рекомендациях Международного валютного фонда (МВФ). Под платежным балансом МВФ понимает статистическую запись всех экономических сделок в течение данного периода между резидентами отчитывающихся стран. Такая статистическая

информация необходима для выработки национальной экономической политики, в том числе внешнеэкономической, тарифной, валютной, а также международной координации макроэкономической политики, например, при решении проблемы международной задолженности.

В экономической литературе выделяют пять основных подходов к анализу платежного баланса страны:

1.Поэтапный анализ счетов платежного баланса на основе коэффициентов.

2.Статический подход.

3. Динамический подход.

4. Структурный подход (сравнение счетов платежных балансов разных стран).

5. Анализ структуры платежного баланса (сравнение разных вариантов представления платежного баланса страны).

Среди основных этапов анализа платежного баланса (ПБ) выделим следующие:

1.Анализ торгового баланса (ТБ). Анализ ПБ рекомендуется начинать с исследования ТБ, который является одним из основных макроэкономических показателей, характеризующих состояние экономики.

2. Анализ баланса текущих операций (БТО). Может осуществляться как в целом, так и отдельно по разделам, его составляющим: балансу услуг (невидимой торговли) – БНТ, балансу факторных услуг (доходы от инвестиций и оплата труда) – БФУ и балансу текущих трансфертов – БТТ. Исследование проводится в основном при помощи тех же коэффициентов, которые используются для анализа состояния торгового баланса.

3. Анализ баланса движения капитала (анализ счета операций с капиталом и анализ финансового счета). Цифры, представленные в счете операций с капиталом, кроме данных по капитальным трансфертам, являются «нетто-изменениями по операциям, а не абсолютными значениями, что усложняет анализ баланса движения капитала».

4. Анализ международной инвестиционной позиции.

5.Анализ внешнего долга страны.

Для анализа состояния платежного баланса и его составляющих (счета текущих операций, торгового баланса, баланса движения капитала) используется ряд коэффициентов и показателей.

В ходе проведения анализа счетов платежного баланса необходимо учесть следующие моменты: рассмотреть и изучить взаимосвязь между структурой экономики и структурой платежного баланса; определить, как в платежном балансе страны отражаются характеристики проводимых операций.

Структура экономики и характеристики проводимых в ней операций являются разными показателями. Характеристики проводимых операций в экономике могут быть изучены в «статическом состоянии (изучение потоков платежного баланса за определенный период времени) или в динамике (изучение изменений в потоках платежного баланса в течение последовательных периодов времени)». Основные методы оценки характеристик проводимых операций в платежном балансе (цель, этапы) представлены в таблице 4.1.

Таблица 4.1.

Анализ характеристик платежного баланса

Метод оценки	**Цель**	**Этапы**
А. Статический	Анализ взаимосвязей между категориями счетов	1) Оценить эффективность финансирования текущего дефицита по счетам. 2) Проанализировать степень отклонения позиций платежного баланса от состояния равновесия (базисный баланс).
Б. Динамический	Анализ последовательных периодов времени	1) Определить, происходит ли улучшение или ухудшение баланса по текущим операциям. 2) Оценить эффективность экономической политики правительства

		(непрекращающееся ухудшение торгового баланса). 3) Проанализировать возможные изменения в международной кредитоспособности страны. 4) Составить прогнозы высокого или низкого курса национальной валюты.

Существует также структурный подход к оценке характеристик проводимых операций. Его целью является анализ четырех фаз развития платежного баланса. Ключевыми переменными здесь выступают: торговый баланс, баланс по долгосрочному капиталу, а также баланс по доходу от зарубежных инвестиций. Анализ платежного баланса по данному методу осуществляется в два этапа: определение того, в какой фазе развития платежного баланса находится государство в настоящее время и определение степени удовлетворительности взаимосвязей между ключевыми переменными для данной фазы развития.

При структурном методе оценки обычно сравнивают основные показатели платежного баланса разных стран мира. Особое внимание уделено «анализу структуры платежного баланса каждой страны, которая отражает уровень ее экономического развития» и определению фазы развития, в которой находится данная страна. Характерные черты четырех фаз развития, анализируемых при структурном подходе, представлены в таблице 4.2.

Структура платежного баланса может иметь нейтральное и аналитическое представление. При нейтральном представлении товары и услуги, доходы от инвестиций и оплаты труда, текущие трансферты включаются в счет текущих операций, капитальные трансферты – в счет операций с капиталом, а прямые, портфельные, прочие инвестиции и финансовые производные – в состав финансового счета. По каждому виду инвестиций и финансовым производным отражается приобретение активов и принятие обязательств.

Таблица 4.2.

Фазы развития структуры платежного баланса государств

Показатель	Несформировавшийся дебитор (1)	Сформировавшийся дебитор (2)	Несформировавшийся кредитор (3)	Сформировавшийся кредитор (4)
Торговый баланс	—	+	+	—
Доход от зарубежных инвестиций		—		+
Долгосрочный капитал	+	—	—	+

Счет операций с капиталом, финансовый счет и резервные активы вместе образуют счет операций с капиталом и финансовыми инструментами. «Для достижения равенства между счетами добавляется статья «Чистые ошибки и пропуски» и выводится общее нулевое сальдо». Так же группируются данные в платежных балансах, построенных по географическому принципу: баланс с дальним зарубежьем, баланс со странами СНГ, консолидированный баланс. Основные недостатки нейтрального представления: из-за искусственного нулевого сальдо, исчезает результат взаимодействия резидентов страны с внешним миром, меняется величина активности или пассивности платежного баланса; автономные операции отражаются в одинаковых разделах платежного баланса, что осложняет соблюдение принципа двойной записи.

«Суть аналитического представления заключается в переклассификации и перегруппировке имеющихся сведений таким образом, чтобы по возможности отделить первичные, автономные операции от вторичных, уравновешивающих записей».

В этом варианте представления баланс инвестиционных доходов и финансовый счет структурированы по

институциональным секторам экономики. В отличие от нейтрального представления, в аналитическом торговый баланс и баланс услуг разделяются сразу; не выделяется общий счет первичных доходов; приводятся только итоговые значения по счетам оплаты труда, первичных доходов и операций с капиталом.

В аналитическом представлении подразумевается отображение значения профицита или дефицита сальдо платежного баланса, которое определяют как суммарный итог независимых, автономных операций текущего и капитального характера, самостоятельно осуществляемых резидентами и нерезидентами в их взаимоотношениях друг с другом и в результате показывающих направленность внешнеэкономической деятельности страны. Остальные операции рассматриваются в качестве «балансирующих операций по финансированию или использованию сальдо, а также свидетельствующих о способах и источниках его урегулирования».

Для более точного и многостороннего исследования состояния и динамики платежного баланса страны и его отдельных счетов целесообразно анализировать оба варианта представления платежного баланса.

4.2. Макроэкономическое значение платежного баланса и его структуры

Платежный баланс - государственный учет и роспись поступающих из-за границы платежей наравне с выплатами за границу.

Платежный баланс оказывает воздействие на рыночный курс национальной валюты, а тот в свою очередь влияет на интенсивность и направленность экспортно-импортных потоков, переток инвестиционных ресурсов из одной страны в другую и, в целом, на макроэкономическое равновесие в стране.

Помимо равновесного состояния платежного баланса (когда сальдо равно нулю) возможно активное и пассивное сальдо.

Активное сальдо свидетельствует о превышении поступлений валюты в страну над выплатами, а ***пассивное*** - наоборот.

Явно выраженное активное сальдо платежного баланса менее благоприятно для национальной экономики, чем нулевое, а пассивное, отрицательное, наблюдающееся в течение ряда лет подряд, показывает недостаточно эффективное, подчиненное положение страны на мировом рынке и может в конечном счете привести к снижению ее валютного курса (девальвации).

Основными разделами платежного баланса являются баланс текущих операций и баланс движения капитала.

Баланс текущих операций включает статьи, связанные с движением экспортируемых, импортируемых и реэкспортируемых товаров, оказанием страховых, транспортных, ремонтных, финансовых и других услуг, разного рода трансферты: денежные переводы частных лиц, дары и научные гранты, субсидии и ссуды частным лицам, а также приобретение валюты для ввоза и вывоза.

Баланс движения капитала отражает общую величину покупок и продажи земли, акций, облигаций, банковских депозитов, займов и кредитов и т.п. Продажа капитала иностранным инвесторам составит импорт капитала, а покупка - экспорт.

Одной из важных составных частей платежного баланса, включенной в состав баланса текущих операций, является ***торговый баланс,*** характеризующий соотношение экспорта и импорта товаров. Он рассчитывается на основе таможенной статистики пересечения грузами государственной границы.

В отношении отдельных групп товаров правительство устанавливает ***таможенные пошлины*** - особые пограничные потоварные налоги, которые сведены в специальный таможенный тариф. Этот тариф может быть понижен с помощью ***таможенных преференций*** (льгот).

Платежный баланс корректируется с помощью операций центрального банка по купле-продаже иностранной валюты,

золота и других финансовых активов. Все эти действия банка не преследуют цели извлечения прибыли, а формируют ***официальные резервы государства.*** За счет этих резервов покрываются пассивные сальдо счетов текущих операций и движения капитала. Продавая накопленные запасы золота и валюты, правительство увеличивает их рыночное предложение. При активном сальдо платежного баланса оно изымает из рынка излишние ресурсы, увеличивая свои золотовалютные официальные резервы.

Международная валютная система - совокупность международных норм, правил и методов осуществления расчетов между государствами, закрепленное соглашением между ними.

Современная валютная система существует с 1976 г. и называется ямайской. Она пришла на смену Бреттон-Вудс кой системе, просуществовавшей в течение 30 лет на основе золотодолларового стандарта. Ямайская система основана не на одной валюте - долларе, а на «корзине» из нескольких основных мировых валют (доллар, марка, йена, фунт стерлингов, французский франк), поэтому ее называют многовалютным стандартом.

Мировым денежным эталоном в этой системе является особая международная денежная единица СДР, которую часто называют «бумажным золотом». СДР (специальные права заимствования) представляют собой безналичные электронные деньги в виде записи на счетах стран в Международном валютном фонде проводит курс на то, чтобы СДР стали господствующими в международных расчетах, однако серьезно потеснить доллар им пока не удается. Кроме того, в последние годы появился новый серьезный претендент на роль мировых денег – евро.

Современные формы представления платежного баланса являются результатом длительной эволюции теории платежного баланса и практики его составления. В настоящее время принципы составления платежного баланса отдельных стран подвергаются

все большей унификации. Классификация статей платежного баланса по методу МВФ представлена в табл. 4.3.

Таблица 4.3.

Классификация статей платежного баланса

<table>
<tr><td>Статья</td><td colspan="2">Содержание статьи</td></tr>
<tr><td rowspan="2">Текущие операции</td><td colspan="2">• Товары
• Услуги, в том числе доходы от инвестиций
• Трансферты:
• частные односторонние переводы;
• официальные односторонние переводы</td></tr>
<tr><td>Итог</td><td>Баланс (счет) текущих операций</td></tr>
<tr><td rowspan="2">Движение капиталов</td><td colspan="2">• Долгосрочный капитал:
– прямые инвестиции;
– портфельные инвестиции
• Краткосрочный капитал</td></tr>
<tr><td>Итог</td><td>Баланс (счет) движения капиталов</td></tr>
<tr><td rowspan="2">Движение золотовалютных резервов</td><td colspan="2">• Золотовалютные резервы:
• золото;
• резервы иностранной валюты;
• специальные права заимствования
• Обязательства страны перед иностранными банками</td></tr>
<tr><td>Итог</td><td>Баланс (счет) движения золотовалютных резервов</td></tr>
<tr><td></td><td></td><td>Итоговый баланс</td></tr>
</table>

Очевидно, что основными статьями платежного баланса, отражающего связь экономики страны с внешним миром, являются счет текущих операций (текущий счет) и счет движения капитала.

Счет текущих операций – это баланс обменов (трансакций), совершаемых в сфере реальной экономики, на рынке товаров и услуг.

Счет движения капитала – это баланс трансакций, совершаемых в финансовой сфере, на рынке капитала.

Рассмотрим их более подробно.

Текущий баланс (счет текущих операций). Особое значение в платежном балансе страны занимает баланс текущих

операций и, прежде всего, торговый баланс и баланс услуг, которые наиболее тесно связаны с состоянием внутренней экономики страны и ее позицией в мировом хозяйстве.

Считается, что баланс текущих операций отражает величину реальных ценностей, которые страна передала заграница или получила от нее в дополнение к валовому внутреннему продукту. Он показывает, живет ли страна «по своим доходам».

С аналитической точки зрения баланс текущих операций отличается двумя особенностями:

- *текущие операции по своей природе окончательны – расчеты по ним не влекут за собой ответных операций, как это имеет место с операциями по движению капитала;*
- *в краткосрочном периоде текущие операции наиболее устойчивы, а их итог отражает соответственно влияние более глубоких экономических тенденций, нежели операции движения капитала.*

Вследствие этого баланс текущих операций рассматривается как метод, имеющий наиболее значительное экономическое содержание. Он включается в национальные счета, расчеты «затраты-выпуск», другие макроэкономические выкладки для определения итога внешнеэкономической деятельности страны и ее взаимодействия с внутриэкономическими процессами.

Этот показатель фигурирует также в числе основных при анализе государственной экономической политики и выработке ее долгосрочных целей.

Текущий баланс измеряет стоимость чистых доходов страны, возникающих в результате международных сделок с товарами, услугами и трансфертами:

Чистые трансферты за границу в этом уравнении равны трансфертам от фирм, домашних хозяйств и правительства данной страны иностранцам минус трансферты резидентам данной страны от иностранцев.

Текущий баланс может быть равен нулю, или сбалансирован, либо может иметь место несбалансированность:

- *избыток* – когда страна получает от заграницы больше, чем отдает;
- *дефицит* – когда имеют место чистые расходы на иностранные товары, услуги или трансферты.

Что происходит, когда платежный баланс по текущим операциям не сбалансирован?

Здесь целесообразно провести аналогию с отдельно взятым человеком. Представьте себе, что в течение нескольких месяцев вы тратите на товары и услуги (продукты питания, обучение, книги и т.п.) больше, чем получаете в виде доходов от работы и трансфертов (стипендии и денежных переводов от родителей). По терминологии платежного баланса вы испытываете дефицит баланса по текущим операциям.

Как вы компенсируете превышение расходов над доходами? Очевидно, что вы должны будете взять в долг или продать принадлежащие вам активы. Возможно, что вы продадите свои акции, облигации и другие ценные бумаги, снимете деньги с банковского счета, продадите свой автомобиль или начнете брать ссуды в банке, или занимать у родственников.

Все это – пути финансирования дефицита вашего текущего счета платежного баланса.

Но если у вас слишком большой дефицит, вы не сможете долго продолжать финансировать его. Вместо этого рано или поздно вы будете вынуждены скорректировать ваши доходы (больше зарабатывать) или расходы (меньше тратить), чтобы устранить причину, лежащую в основе дефицита текущего баланса.

Объяснение дефицита платежного баланса по текущим операциям для страны будет точно таким же, как и для отдельного человека.

Страна, имеющая дефицит платежного баланса по текущим операциям, расходует на товары и услуги, получаемые из-за границы, и на трансферты за границу больше величины своих доходов от продажи товаров и услуг за границу. И так же, как

отдельная личность, страна в этом случае должна финансировать дефицит текущего платежного баланса. Страна финансирует дефицит текущего платежного баланса, продавая активы иностранцам или беря у них деньги взаймы. Но финансирование имеет предел. Когда пользующиеся спросом активы истощаются и никто не хочет больше давать кредиты, то уже нельзя продолжать иметь дефицит, потому что нет возможности оплачивать его.

Таким образом, страна, как и отдельная личность, в конечном счете бывает вынуждена скорректировать свой платежный баланс по текущим операциям либо посредством увеличения поступлений из зарубежных источников, либо за счет сокращения своих расходов.

Положительное сальдо текущего баланса (активное сальдо счета текущих операций) противоположно дефициту. В этом случае страна выручает за границей больше, чем она тратит там, а значит, накапливает заграничные активы или кредитует иностранцев, как сторону, обеспечивающую ей положительное сальдо.

Связь между положительным сальдо текущего платежного баланса и заграничными активами может быть представлена следующим образом:

Чистые заграничные активы – это превышение заграничных активов, которыми владеют отечественные резиденты, над отечественными активами, которыми владеют иностранцы.

4.3. Расчетный баланс и международная инвестиционная позиция страны

Государственные органы, составляющие макроэкономические отчеты о внешнеэкономической деятельности страны, кроме платежного баланса за период составляют расчетный баланс за период и по состоянию на определенную дату.

Расчетный баланс за период показывает динамику требований и обязательств одной страны по отношению к другим государствам и напоминает платежный баланс. Основные различия между ними состоят в следующем:

•расчетный баланс включает требования и обязательства страны к заграница, в том числе непогашенные; платежный баланс отражает только фактически произведенные поступления и платежи;

•в расчетный баланс входят все полученные и предоставленные кредиты, включая непогашенные, не вошедшие в платежный баланс;

•конечные сальдо – активное или пассивное – платежного и расчетного балансов не совпадают и обычно противоположны. Расчетные балансы стран – кредиторов (США, ФРГ, Японии и др.) обычно активны, а платежные балансы, особенно по текущим операциям, периодически пассивны. У стран-должников пассивные и расчетные балансы иногда сочетаются с активными платежными балансами;

•в платежный баланс включаются только оплаченные экспорт и импорт, а расчетный баланс охватывает и неоплаченную часть товарооборота, осуществляемого в кредит.

По расчетному балансу, построенному на основе «потоков», нельзя выявить валютно-финансовое положение страны в целом, для этого используют расчетный баланс, построенный на основе «запасов» – на дату. ***Расчетный баланс на дату*** – это соотношение требований и обязательств страны на какую-либо дату по отношению к другим странам независимо от сроков наступления платежей. Такие требования и обязательства возникают в результате экспорта (импорта) товаров и услуг, предоставления (получения) займов и кредитов. Понятие «расчетный баланс на дату» в современной экономической практике не используется, вместо него используется «международная инвестиционная позиция».

Разночтение в понятиях возникло из-за того, что на протяжении длительного периода времени платежный баланс состоял из расчетного и кредитного балансов. Расчетный баланс включал торговый баланс, баланс услуг и баланс трансфертных платежей. ***Кредитный баланс*** включал итоговое сальдо расчетного баланса и баланса движения капитала, который, в свою очередь, формировался как разница между экспортом и импортом капитала и изменением золотовалютных резервов.

Выделение международной инвестиционной позиции (МИП) страны из системы платежного баланса закономерно, так как свидетельствует об усилении кредитной природы денег, росте роли и значения международных запасов в расчетах и обеспечении экономической безопасности страны.

Международная инвестиционная позиция представляет собой статистический отчет, отражающий накопленные объемы внешних финансовых активов и обязательства резидентов страны перед нерезидентами на определенный момент времени и позволяет оценить эффективность экономических сделок между резидентами страны и остальным миром. В отличие от международной инвестиционной позиции платежный батане отражает изменения, происходящие только в результате экономических операций за период

Международная инвестиционная позиция показывает объем и структуру иностранных активов резидентов, т.е. требований резидентов к нерезидентам, а также объем и структуру иностранных обязательств резидентов. Центральный банк представляет результаты МИП страны в следующем виде (табл. 4.4).

Таблица 4.4

Структура чистой международной инвестиционной позиции

Показатель	Остаток на начало периода	Изменения в результате операций	Изменения цен	Изменения курсов	Прочие изменения	Остаток на конец периода
A. Активы						
Прямые инвестиции за границу						
Портфельные инвестиции						
Финансовые производные						
Прочие инвестиции						
Резервные активы						
B. Обязательства						
Прямые инвестиции за границу						
Портфельные инвестиции						
Финансовые производные						
Прочие инвестиции						
C. Чистая международная инвестиционная позиция ***(A – B)***						

По строкам таблицы показываются ***основные классификационные группы,*** внешние активы и обязательства, которые соответствуют статьям финансового счета платежного баланса и отражают функциональные категории. Активы подразделяются на прямые инвестиции, портфельные инвестиции, финансовые деривативны, прочие инвестиции и резервные активы; аналогичное деление применяется и для обязательств (кроме резервных активов). По столбцам рассматриваемой таблицы отражаются ***факторы, вызывающие изменения***

компонентов баланса международных инвестиций в течение отчетного периода.

В столбцах отражается состояние внешних активов и обязательств на начало и конец периода, а также изменения запасов в результате реальных операций с финансовыми компонентами МИП, изменения уровня цен и валютных курсов, а также прочих изменений, обусловленных:

- *пересмотром классификации (например, переход из портфельных инвестиций в прямые вследствие увеличения доли инвестора в капитале инвестируемого объекта);*
- *односторонним аннулированием задолженности кредитором;*
- *прочими изменениями.*

Путем сопоставления активов и обязательств можно получить чистую международную инвестиционную позицию страны. Положительный или отрицательный итоговый знак чистой МИП, характеризующей соотношение между ресурсами страны и ее задолженностью перед другими государствами, отражает статус страны в качестве «чистого кредитора» или «чистого должника», что играет важную роль в выработке экономической политики государства (разработка и осуществление программ экономической стабилизации, определение потребности в ее финансировании).

Платежный баланс и международная инвестиционная позиция страны имеют прямую и обратную связь с воспроизводством (см. рис. 18.4). С одной стороны, эти формы складываются под влиянием процессов, происходящих в воспроизводстве, а с другой – воздействуют на него, так как влияют на курсовые соотношения валют, золотовалютные резервы, внешнюю задолженность, направления и эффективность экономической, в том числе валютной, денежно-кредитной, бюджетно-налоговой политики, состояние мировой валютной системы.

Чистая международная инвестиционная позиция страны эквивалентна доле национального богатства, предоставленного или взятого взаймы у внешнего мира (нерезидентов). Ее расчет осуществляется путем сложения величин чистой международной инвестиционной позиции и нефинансовых активов страны. Как известно, национальное богатство как сумма чистой стоимости капитала резидентов страны используется для характеристики имущественного положения страны в целом. Чистая стоимость капитала по состоянию на какую-то дату представляет собой разницу между стоимостью нефинансовых активов всех хозяйствующих субъектов, находящихся на экономической территории страны (резидентов), и чистых требований к другим странам. Чистая стоимость требований к другим странам, в свою очередь, определяется как разность между стоимостью зарубежных финансовых активов, держателями которых являются резиденты данной страны, и суммой зарубежных финансовых обязательств (пассивов) резидентов данной страны по отношению к остальным странам мира (табл. 4.5).

Статья ***«нефинансовые активы»*** включает объекты, находящиеся во владении институциональных единиц и приносящие им реальные либо потенциальные экономические выгоды в течение определенного периода времени в результате их использования и хранения. В зависимости от способа возникновения такие активы подразделяются на произведенные и непроизведенные нефинансовые активы.

Группа «***финансовые активы***» включает активы, большинство из которых представляет собой требования к другим институциональным единицам, т.е. им противостоят финансовые обязательства со стороны других институциональных единиц. В отношении некоторых категорий финансовых активов (монетарное золото и специальные права заимствования) финансовые обязательства вообще отсутствуют.

В группе «***финансовые обязательства»*** по соответствующей статье обязательства возникают на основе

договорных отношений между двумя институциональными единицами в том случае, когда одна институциональная единица предоставляет финансовые ресурсы другой единице. В этом случае средства кредитора – это сто финансовый актив, так как он получает от должника платежи за пользование предоставляемыми ресурсами. Для должника полученные им финансовые средства – это обязательства.

Статья «***монетарное золото»*** отражает золото, повсеместно признанное как международное платежное средство, принадлежащее органам денежно-кредитного регулирования страны или другим находящимся под их фактическим контролем единицам, и хранится в качестве компонента иностранных валютных резервов. Все остальное золото, которым располагают другие предприятия, учреждения (включая коммерческие банки) и физические лица, является товаром, запасами материальных оборотных средств или ценностями.

Статья «***специальные права заимствования***» (СДР) включает специальные права заимствования, которые создаются МВФ в качестве международного финансового актива и распределяются между его членами с целью пополнения ресурсов данной страны. Специальные права заимствования представляют собой право на получение других резервных активов (иностранной валюты).

«Наличные деньги» как финансовый актив, включают все банкноты и монеты, находящиеся в обращении для производства платежей, независимо от того, являются ли они денежной единицей данной страны или других государств. Из состава актива исключаются монеты, которые не находятся в обращении (например, юбилейные или тезаврируемые в качестве коллекционных).

«***Депозиты***» наряду с наличными деньгами могут использоваться в качестве средства платежа и включаются в состав денежной массы, определяемой в широком смысле (денежный агрегат М2). Депозиты можно использовать для

производства платежей путем получения наличных денег со счета в пределах средств, находящихся на вкладе, или посредством чеков.

К активам, включаемым в группу «***ценные бумаги, кроме акций»,*** как правило, относят ценные бумаги, которые продаются и покупаются на финансовых рынках и дают право их владельцам получать определенные денежные доходы. К числу активов, включаемых в данную группу, относятся векселя, облигации, долговые обязательства и др.

По статье «***кредиты и займы»*** отражают финансовые активы, которые создаются при предоставлении средств кредиторами дебиторам напрямую или через брокеров. При этом отношения между должником и кредитором могут удостоверяться соответствующими документами, однако наличие такой ценной бумаги не является обязательным.

«Акции и другие виды участия в капитале» – это финансовые активы, которые представляют собой права собственности на активы корпорации (или квазикорпорации). Они обычно дают право их держателям на долю в прибылях корпорации (или квазикорпорации) и долю в наследуемых чистых активах в случае ликвидации.

«***Страховые технические резервы***» являются активами для держателей страховых полисов и обязательствами для страховых компаний, а также для пенсионных фондов.

«Другие счета дебиторов и кредиторов» – это финансовые активы в виде торговых кредитов, авансов и других источников для получения необходимых финансовых ресурсов. Они создаются как аналоги соответствующей финансовой или нефинансовой операции в случае расхождения во времени между данной операцией и соответствующим платежом.

Группу «***прямые иностранные инвестиции»*** выделяют по экономике в целом и по каждому сектору экономики справочно, поскольку соответствующие им финансовые активы и обязательства учитываются в составе указанных выше групп.

Однако определение общей суммы таких инвестиций необходимо для увязки баланса активов и пассивов с другими счетами и платежным балансом.

Таблица 4.5

Классификация активов и пассивов на начало (конец) периода, включаемых в состав национального богатства

АКТИВЫ	ОБЯЗАТЕЛЬСТВА
1. Чистая СТОИМОСТЬ КАПИТАЛА на начало периода	
2. Изменения в НЕФИНАНСОВЫХ АКТИВАХ	
2.1. Произведенные активы	
Материальные активы:	
а) основные фонды	
б) запасы материальных оборотных средств	
в) ценности	
г) потребительские товары длительного пользования (справочно)	
Нематериальные активы (основные фонды):	
а) затраты на разведку полезных ископаемых	
б) программное обеспечение ЭВМ	
в) оригинальные произведения развлекательного жанра, литературы и искусства	
г) прочие нематериальные активы	
2.2. Непроизведенные активы	
Материальные активы:	
а) земля	
б) недра	
в) не выращиваемые биологические ресурсы	
г) водные ресурсы	
3. Изменения в ФИНАНСОВЫХ АКТИВАХ	4. Изменения в ФИНАНСОВЫХ ОБЯЗАТЕЛЬСТВАХ
3.1. Монетарное золото и СПЗ	4.1. Монетарное золото и СПЗ
3.2. Наличные деньги и депозиты	4.2. Наличные деньги и депозиты
3.3. Ценные бумаги (кроме акций)	4.3. Ценные бумаги (кроме акций)
3.4. Кредиты и займы	4.4. Кредиты и займы

3.5. Акции и другие формы участия в капитале	4.5. Акции и другие формы участия в капитале
3.6. Страховые технические резервы	4.6. Страховые технические резервы
3.7. Прочая дебиторская (кредиторская) задолженность	4.7. Прочая дебиторская (кредиторская) задолженность
3.8. Прямые иностранные инвестиции (справочно)	4.8. Прямые иностранные инвестиции (справочно)
5. Чистая СТОИМОСТЬ КАПИТАЛА на конец периода (стр. 1 + стр. 2 + стр. 3 – стр. 4)	

В классификации финансовых активов финансовые инструменты располагаются в порядке ***уменьшения степени ликвидности.*** Наибольшей ликвидностью обладают те финансовые активы, которые могут быть обменены по требованию и без финансовых штрафных санкций на другие активы, товары, услуги. К ним относятся золото, наличные деньги и депозиты.

При исчислении национального богатства для экономики в целом учитывается только сальдо зарубежных финансовых активов и обязательств, так как финансовые активы и требования, возникающие между секторами национальной экономики, взаимно погашаются. Зарубежное сальдо, показывающее чистую международную инвестиционную позицию страны, в зависимости от того, является оно положительным или отрицательным, страна является либо чистым кредитором, либо чистым должником.

Для того, чтобы на основе платежного баланса и международной инвестиционной позиции страны можно было делать правильные выводы о состоянии внешнеэкономических связей государства, необходим анализ механизмов влияния тех или иных экономических явлений и факторов на счета баланса, так как сами по себе они не могут дать нам позитивных или негативных оценок тех или иных событий на финансовом рынке.

Платежный баланс и международная инвестиционная позиция любой страны складываются под влиянием развития национальной экономики и мирового финансового рынка. Отсюда

деление всех факторов, оказывающих влияние на макроэкономическую отчетность государства, на внутренние и внешние.

К основным ***внутренним факторам*** относятся: темп роста ВВП, темпы инфляции, динамика валютного курса, уровень процентных ставок, сальдо федерального бюджета, цикличность развития экономики.

Высокие ***темпы роста ВВП*** обеспечивают рост экспорта и рост импорта, таким образом, что увеличивается положительное сальдо платежного баланса. Высокие темпы роста национальной экономики создают благоприятные условия для привлечения иностранного капитала. Это в свою очередь положительным образом сказывается на финансовом счете платежного баланса и росте активов инвестиционной позиции.

Ускорение инфляции внутри страны отрицательно влияет на ее платежный баланс. Повышение национальных цен снижает конкурентоспособность национальных товаров и затрудняет их экспорт. Одновременно повышение уровня внутренних цен стимулирует импорт товаров. В результате увеличивается отрицательное сальдо платежного баланса как за счет ухудшения торгового баланса, так и за счет оттока капитала из страны.

В ***условиях плавающих валютных курсов*** их повышение или понижение оказывает ключевое воздействие на экспортно-импортные статьи платежного баланса. Высокий текущий уровень курса национальной валюты препятствует проведению экспортных операций и содействует проведению импортных операций. Низкий валютный курс, напротив, содействует экспорту и препятствует импорту. Нестабильность мировой валютной системы ухудшает условия международной торговли и расчетов. В ожидании колебания курса национальной валюты происходит смещение сроков платежей по экспорту и импорту. При ожидании снижения курса национальной валюты импортеры стремятся ускорить платежи, а экспортеры, напротив, задерживают

получение вырученной иностранной валюты. При прогнозе повышения курса национальной валюты – все наоборот.

Аналогичное влияние оказывает валютный курс на международные запасы. Высокий курс национальной валюты снижает стоимость международных активов и уменьшает объем выплачиваемых страной обязательств. В случае понижения валютного курса стоимость обязательств растет, а стоимость активов снижается.

Уровень процентных ставок оказывает влияние на международные потоки капитала. Приток капитала увеличивается, если в стране происходит повышение уровня процентных ставок и повышается доходность национальных обязательств. Это происходит из-за стремления нерезидентов получить прибыль за счет более высоких процентных ставок, предоставляемых на территории этой страны. Эти операционные потоки отражаются на счете движения капиталов платежного баланса. Страны с относительно низкими процентными ставками должны ожидать оттока капиталов, который происходит из-за действий инвесторов, которые стремятся максимизировать свою прибыль.

Итоговый ***результат сведения доходов и расходов (бюджет***) государства имеет прямую взаимосвязь с платежным балансом. В том случае если страна имеет высокую эластичность доходов бюджета от изменения цен на мировых рынках, профицит бюджета формируется в основном за счет притока валютной выручки в страну от продажи экспортируемой продукции. В случае образования дефицита государственного бюджета основные усилия государства направлены на его устранение. Одним из возможных путей преодоления дефицита бюджета являются внешние заимствования. В результате улучшается финансовый счет платежного баланса, но только в краткосрочной перспективе. В среднесрочной и долгосрочной перспективе ситуация меняется на противоположную, так как выплачиваются долг и проценты по нему.

В платежном балансе страны находят выражение колебания, подъемы и спады хозяйственной активности в стране. Колебания платежного баланса, обусловленные механизмом промышленных циклов, способствуют перенесению внутриэкономических циклических процессов из одной страны в другие. Рост производства вызывает увеличение импорта топлива, сырья, оборудования, а при замедлении темпов экономического роста ввоз товаров сокращается. Экспорт товаров, капиталов, услуг в большей степени реагирует на изменения условий мирового рынка. При вялом хозяйственном развитии вывоз капитала обычно увеличивается. При ускоренном развитии экономики, когда растут прибыли, усиливается кредитная экспансия в стране, повышается процентная ставка, теми вывоза капитала падает.

К основным ***внешним факторам,*** влияющим на платежный баланс и международную инвестиционную позицию страны, относятся: изменения в развитии мировой экономики и на международном финансовом рынке, динамика цен на ресурсы на мировых рынках, принципы международной оценки активов и пассивов, методы страхования активов и пассивов от рисков.

Среди внешних факторов основными являются динамика мировых цен на энергоресурсы. Повышение этих цен приводит к увеличению валютной выручки от экспорта энергоресурсов и росту торгового баланса. Напротив, снижение цен сопровождается уменьшением торгового баланса страны.

Мощным внешним фактором, оказывающим влияние на платежный баланс и международную инвестиционную позицию страны, являются изменения в функционировании мирового финансового рынка и, прежде всего, мировые финансовые кризисы как наиболее острая форма этих изменений. Влияние этого фактора на платежный баланс обусловлено тесной взаимосвязью национальной и мировой экономик.

Баланс международной задолженности широко используется в статистике развитых стран. Он близок к международной инвестиционной позиции (расчетному балансу на

дату) и включает все имеющиеся на данную дату финансовые и имущественные активы и обязательства государства по отношению к другим государствам независимо от времени и сроков погашения.

Составляет баланс международной задолженности страны ее центральный банк. Форма представления баланса международной задолженности по срокам и ее валютной структуре выглядит следующим образом (табл. 4.6).

Таблица 4.6

Валютная структура внешнего долга (на 1 января года)

Показатель	**Иностранная валюта**		**Национальная валюта**		**Весь долг**	
	млрд.долл.	**%**	**млрд.долл.**	**%**	**млрд.долл.**	**%**
ГОСУДАРСТВЕННЫЙ СЕКТОР						
Органы денежно-кредитного регулирования и государственного управления						
краткосрочный						
долгосрочный						
Банки (без участия в капитале)						
краткосрочный						
долгосрочный						
Прочие секторы (без участия в капитале)						
краткосрочный						
долгосрочный						
ЧАСТНЫЙ СЕКТОР						
Банки (без участия в капитале)						
краткосрочный						
долгосрочный						
Прочие секторы (без участия в капитале)						
краткосрочный						
долгосрочный						
ВЕСЬ ВНЕШНИЙ ДОЛГ						

В ***актив баланса международной задолженности*** входят: предприятия, недвижимость, акции, облигации, векселя, текущие

счета, различное имущество, которыми граждане и организации данной страны владеют за границей, платежи по репарациям и контрибуциям, причитающиеся данному государству.

В ***пассив баланса международной задолженности*** входят имущество и требования, принадлежащие иностранным гражданам и организациям в данном государстве на ту же дату.

Стоит отметить, что методологической основой составления и представления основных балансов международных расчетов, характеризующих итоги внешнеэкономических операций страны со странами остального мира, являются рекомендации МВФ. Шестое издание «Руководства по платежному балансу и международной инвестиционной позиции» установило правила составления и представления данных макроэкономических отчетов и их взаимосвязь со смежными разделами экономической статистики (системой национального счетоводства, денежно-кредитной статистикой, статистикой государственных финансов).

Ранее баланс международной задолженности был представлен кредитовым балансом, который показывал изменения в области дебиторской задолженности и платежных обязательств между страной и заграничными партнерами как результат распространения кредитных отношений. К кредитовому балансу относились баланс движения капитала и сальдо внешнеторгового баланса страны. В том случае, если дебиторская задолженность превышала обязательства, формировались чистые активы в иностранной валюте; если обязательства превышали дебиторскую задолженность, чистые активы в иностранной валюте в центральном банке снижались и формировались чистые обязательства.

4.4. Основные методы регулирования платежного баланса

Платежный баланс является одним из объектов государственного регулирования. Это обусловлено следующими причинами.

Во-первых, платежным балансам присуща неуравновешенность, проявляющаяся в длительном и крупном дефиците у одних стран и чрезмерном активном сальдо у других. Нестабильность баланса международных расчетов влияет на динамику валютного курса, миграцию капиталов, состояние экономики. Например, покрывая дефицит текущих операций платежного баланса национальной валютой, США способствовали экспорту инфляции в другие страны, созданию избытка долларов в международном обороте, что подорвало Бреттон-Вудскую систему в середине 70-х гг.

Во-вторых, после отмены золотого стандарта в 30-х гг. XX в. стихийный механизм выравнивания платежного баланса путем ценового регулирования действует слабо, поэтому выравнивание платежного баланса требует целенаправленных государственных мероприятий.

В-третьих, в условиях интернационализации хозяйственных связей повысилось значение платежного баланса в системе государственного регулирования экономики. Задача его уравновешивания входит в круг основных задач экономической политики государства, наряду с обеспечением темпов экономического роста, сдерживанием инфляции и безработицы.

Материальной основой регулирования платежного баланса служат:

1 . Государственная собственность, в том числе официальные золотовалютные резервы.

2. Возрастание доли национального дохода, перераспределяемого через государственный бюджет.

3. Непосредственное участие государства в международных экономических отношениях как экспортера капиталов, кредитора, гаранта, заемщика.

4. Регламентация внешнеэкономических операций с помощью нормативных актов и органов государственного контроля.

Государственное регулирование платежного баланса — это совокупность экономических, в том числе валютных, финансовых, денежно-кредитных мероприятий государства, направленных на формирование основных статей платежного баланса, а также покрытие сложившегося сальдо. Существует разнообразный арсенал методов регулирования платежного баланса, направленных либо на стимулирование экспорта, либо на ограничение внешнеэкономических операций в зависимости от валютно-экономического положения и состояния международных расчетов страны. Странами с дефицитным платежным балансом обычно предпринимаются мероприятия с целью стимулирования экспорта, сдерживания импорта товаров, привлечения иностранных капиталов, ограничения вывоза капиталов.

1. Дефляционная политика. Она направлена на сокращение внутреннего спроса. Включает ограничение бюджетных расходов преимущественно на гражданские цели, замораживание цен и заработной платы. Одним из важнейших ее инструментов являются финансовые и денежно-кредитные меры: уменьшение бюджетного дефицита, изменения учетной ставки центрального банка (дисконтная политика), кредитные ограничения, установление пределов роста денежной массы. В условиях экономического спада, при наличии большой армии безработных и резервов неиспользованных производственных мощностей, политика дефляции ведет к дальнейшему падению производства и занятости. Она негативно влияет на жизненный уровень и грозит обострением социальных конфликтов, если не принимаются компенсирующие меры.

2. Девальвация. Понижение курса национальной валюты направлено на стимулирование экспорта и сдерживание импорта товаров. Однако роль девальвации в регулировании платежного баланса зависит от конкретных условий ее проведения и сопутствующей общеэкономической и финансовой политики. Девальвация стимулирует экспорт товаров лишь при наличии

экспортного потенциала конкурентоспособных товаров и услуг, а также благоприятной ситуации на мировом рынке.

Удорожая импорт, девальвация может привести к росту издержек производства импортных товаров, повышению цен в стране и последующей утрате полученных с ее помощью конкурентных преимуществ на внешних рынках. Поэтому, хотя девальвация и может дать стране временные преимущества, но во многих случаях она не устраняет причины дефицита платежного баланса.

3. Валютные ограничения. Блокирование валютной выручки экспортеров лицензирование продажи иностранной валюты импортерам, сосредоточение валютных операций в уполномоченных банках – все это может быть направлено на устранение дефицита платежного баланса путем ограничения экспорта капитала и стимулирования его притока, сдерживания импорта товаров.

4.Финансовая и денежно-кредитная политика. Для уменьшения дефицита платежного баланса используются бюджетные субсидии экспортерам, протекционистское повышение импортных пошлин, отмена налога с процентов, выплачиваемых иностранным держателям ценных бумаг, в целях притока капитала в страну, денежно-кредитная политика.

5. Специальные меры государственного воздействия на платежный баланс в ходе формирования его основных статей — торгового баланса, «невидимых» операций, движения капитала.

Важным объектом регулирования является *торговый баланс.* В современных условиях государственное регулирование охватывает не только сферу обращения, но и сферу производства экспортных товаров. Стимулирование экспорта на стадии реализации товаров осуществляется путем воздействия на цены (предоставление экспортерам налоговых, кредитных льгот, изменение валютного курса и т. д.). Для создания долгосрочной заинтересованности экспортеров в вывозе товаров и освоении внешних рынков государство предоставляет целевые экспортные

кредиты, страхует их от экономических и политических рисков, вводит льготный режим амортизации основного капитала, предоставляет иные финансово-кредитные льготы в обмен на обязательство выполнять определенную экспортную программу.

В целях регулирования платежей и поступлений по «невидимым» операциям платежного баланса принимаются следующие меры:

- ограничение нормы вывоза валюты туристами данной страны;
- прямое или косвенное участие государства в создании туристической инфраструктуры в целях привлечения иностранных туристов;
- содействие строительству морских судов за счет бюджетных средств для уменьшения расходов по статье «Транспорт»;
- расширение государственных расходов на научно-исследовательские работы в целях увеличения поступлений от торговли патентами, лицензиями, научно-техническими знаниями и т. д.;
- регулирование миграции рабочей силы, в частности, ограничение въезда иммигрантов для сокращения переводов иностранных рабочих;
- регулирование движения капиталов, направленное, с одной стороны, на поощрение внешнеэкономической экспансии национальных монополий, а с другой — на уравновешивание платежного баланса путем стимулирования притока иностранных и репатриации национальных капиталов. Этой цели подчинена деятельность государства как экспортера капиталов, создающая благоприятные условия для частных заграничных инвестиций и вывоза товаров. Правительственные гарантии по инвестициям обеспечивают страхование коммерческого и политического риска.

При активном платежном балансе государственное регулирование направлено на устранение нежелательного

чрезмерно активного сальдо. С этой целью рассмотренные выше методы — финансовые, кредитные, валютные и другие, а также ревальвация валют — используются для расширения импорта и сдерживания экспорта товаров, увеличения экспорта капиталов (в том числе кредитов помощи развивающимся странам) и ограничения импорта капиталов. Обычно применяется компенсационное регулирование платежного баланса, основанное на сочетании двух противоположных комплексов мероприятий: рестрикционных (кредитные ограничения, в том числе повышение, процентных ставок, сдерживание роста денежной массы, импорта товаров и др.) и экспансионистских (стимулирование экспорта товаров, услуг, движения капиталов, девальвация и т. д.). Государство осуществляет регулирование не только отдельных статей, но и сальдо платежного баланса.

В поисках источников погашения дефицита платежного баланса промышленно развитые страны мобилизуют средства на мировом рынке капиталов в виде кредитов банковских консорциумов, облигационных займов. В этой связи коммерческие банки (особенно евробанки) активно участвуют в покрытии дефицита платежного баланса. Преимуществами банковских кредитов, по сравнению с кредитами международных валютно-кредитных и финансовых организаций, являются их большая доступность и необусловленность стабилизационными программами. Однако банковские кредиты относительно дороги и труднодоступны для стран, имеющих крупную внешнюю задолженность.

Новым явлением с середины 70-х годов стали попытки выработки принципов коллективного регулирования баланса международных расчетов, в частности, на регулярных встречах на высшем уровне стран большой «семерки».

К межгосударственным средствам регулирования платежных балансов относятся:

- согласование условий экспортных кредитов:
- двусторонние правительственные кредиты,

краткосрочные взаимные кредиты центральных банков в национальных валютах по соглашениям «своп»:

- кредиты международных валютно-кредитных и финансовых организаций, прежде всего МВФ.

Таким образом, регулирование платежного баланса значительно усложнилось, а его инструментарий расширился. Оно приобрело систематический характер в сочетании с другими формами экономической политики.

Концепция модели регулирования платежного баланса

Проблемы платежного баланса занимают видное место в экономической литературе Запада. Целью теории платежного баланса является разработка методов регулирования внешних расчетов.

Теория автоматического саморегулирования платежного баланса господствовала почти в течение 200 лет до 30-х годов XX в. Ее разработали в XVIII в. Д.Юм, Д.Рикардо. Согласно этой теории при пассивном платежном балансе, например, Франции по отношению к Англии в результате отлива золота в Англию уменьшалось количество золотых денег в обращении и снижались цены во Франции, что способствовало повышению конкурентоспособности французских товаров, увеличению их экспорта и тем самым активизации баланса международных расчетов страны. Одновременно происходил обратный процесс выравнивания активного платежного баланса Англии. Прилив золота в страну увеличивал денежную массу в обращении, что, по мнению сторонников количественной теории денег, приводило к росту цен и стимулировало импорт более дешевых иностранных товаров. В результате стихийного перемещения золота и изменений цен активный платежный баланс становился пассивным.

Кейнсианские теории регулирования платежного баланса.

Дж.М.Кейнс рекомендовал уравновешивать платежный баланс государственным регулированием. Кейнсианцы ввели

такое понятие, как хроническая неуравновешенность платежных балансов, которая по их мнению, не может быть автоматически скорректирована с помощью свободной юры рыночных сил, а требует активного государственного регулирования различными методами.

Теория внутреннего и внешнего равновесия разработана Р. Харродом, Т.Сцитовским, Р.Манделем и др. Под внутренним равновесием подразумевается такое состояние экономики, когда полная занятость сочетается со стабильными ценами, под внешним равновесием — устойчивое долговременное равновесие платежного баланса. Сторонники этой концепции стремились выработать методы достижения этого равновесия, используя в ряде случаев эконометрические модели.

Инструментарно-целевой метод регулирования платежного баланса. Представители этой концепции Дж.Мид, Я.Тинберген и др. предполагали разрабатывать эконометрические модели регулирования платежного баланса путем условного деления показателей на инструменты и цели государственной экономической политики. Они ограничивают анализ поиском причинных взаимосвязей между неуравновешенностью международных расчетов страны и изменением соответствующих методов денежно-кредитного, бюджетного и валютного регулирования. Обнаруженная при этом взаимосвязь рассматривается как причинно-следственная Инструментарно-целевой метод анализа платежного баланса вступает в противоречие с другими мерами государственного регулирования экономики, что ограничивает его практическое применение. Например, меры по стимулированию экономического роста обычно отрицательно воздействуют на платежный баланс, а использование политики «дорогих денег», в частности, повышение учетной ставки для улучшения состояния платежного баланса отрицательно влияет на внутреннее производство и занятость при прочих равных условиях.

Рекомендуемый инструмент регулирования платежного баланса ограничен социальными, экономическими, техническими пределами. Так, повышение процентной ставки не всегда привлекает иностранные капиталы, а ответное повышение процентных ставок в других странах может нейтрализовать эффект такой политики.

Теория нормативного регулирования платежного баланса (Дж.Вильямсон, Р.Миллер и др.). Особенности этой теории: объединение антициклического и антиинфляционного регулирования с регулированием международных расчетов; введение в исследование проблемы инфляции, ее влияния на платежный баланс; необходимость межгосударственного регулирования платежного баланса и инфляции.

Монетаристские теории регулирования платежного баланса, Эти теории получили развитие в 70—80-е годы. Монетаризм рассматривает платежный баланс как результат неравновесий всего денежного хозяйства, искажающих структуру внутренних цен и препятствующих установлению равновесия между спросом и предложением. Его стабилизация рассматривается как кратковременный процесс, направленный на выравнивание неравновесий в денежной сфере страны. Идеал монетаристской концепции платежного баланса — «открытая» экономика, минимальное ограничение движения товаров, рабочей силы, капиталов, обеспечение свободы действий рыночному механизму в национальной и мировой экономике.

Теории межгосударственного регулирования платежного баланса, основанные на сочетании кейнсианства, неокейнсианства и монетаризма, нашли отражение в проектах реформы мировой валютной системы.

Проекты валютной реформы, разработанные в годы второй мировой войны Дж.Кейнсом и Г.Уайтом придавали большое значение коллективному регулированию платежного баланса, что нашло отражение в Уставе МВФ. В рамках Бреттон-Вудской системы был предусмотрен принцип симметричного

(сбалансированного) регулирования платежного баланса странами, как с активным, так и с пассивным сальдо, но в разных направлениях, путем воздействия на внутренний спрос, движение капиталов и кредитов, также курс национальной валюты. Ямайская валютная реформа возрождает принцип симметричного выравнивания платежного баланса странами, как с пассивным, так и с активным сальдо и намечает принципы межгосударственного регулирования платежного баланса. Они включают: критерии несбалансированности платежного баланса и методы его выравнивания, регулирование платежного баланса, санкции против нарушений международного соглашения.

В соответствии с господствующими монетаристскими концепциями платежного баланса МВФ разрабатывает стандартные программы «стабилизации» в виде макроэкономических агрегатов, количественных ориентиров с поквартальной разбивкой. С 70-х годов «стабилизационные» программы МВФ по аналогии с программами МБРР стали включать меры воздействия не только на спрос, но и на предложение. Расширение набора методов регулирования платежного баланса, рекомендуемых МВФ, привело к улучшению его сотрудничества с МБРР.

Новый подход МВФ к регулированию платежного баланса отвечает интересам банков-кредиторов, которые видят в этом гарантию укрепления платежеспособности развивающихся стран-должников и снижение риска их кредитования.

Обновленные «стабилизационные» программы МВФ свидетельствуют о тенденции к усилению межгосударственного регулирования платежного баланса.

Вопросы для самоконтроля

1. Что такое платежный баланс и какое значение имеет в экономике?
2. Какие основные подходы выделяют для анализа платёжного баланса страны?
3. Как формируются официальные резервы государства?

4. Какую валютную систему называют многовалютным стандартом?

5. Что такое международная инвестиционная позиция?

6. Какие факторы оказывают влияние на макроэкономическую отчетность государства?

7. Какой баланс широко используется в статистике развитых стран?

8. Какой вид имеет полная форма платежного баланса?

9. Охарактеризуйте виды обменных курсов валют.

10. К какому результату ведет снижение мировой ставки процента?

ГЛАВА 5. МАКРОЭКОНОМИЧЕСКИЙ АНАЛИЗ БЮДЖЕТНО-НАЛОГОВОГО СЕКТОРА

5.1. Государственный бюджет и его функции

Бюджетная система РУ. представляет собой два уровня:[14]

1) Республиканский бюджет.
2) Местные бюджеты.

Бюджеты, входящие в бюджетную систему РУ. самостоятельны и не включаются друг в друга, т.е. бюджеты субъектов РУ не включаются в государственный бюджет, а местные бюджеты не включаются в региональные бюджеты.

Консолидированный бюджет РУ – это свод бюджетов всех уровней бюджетной системы РУ. Консолидированные бюджеты не утверждаются законодательными органами. Это статистический свод бюджетных показателей, которые характеризуют доходы и расходы - источники поступления средств и направления их использования по территории в целом и по отдельным субъектам.

Финансовые отношения между различными звеньями бюджетной системы строятся на основе принципа *бюджетного централизации.* Он предусматривает:

- самостоятельность бюджетов различных уровней;
- разграничение бюджетной ответственности и расходных полномочий между бюджетами различных уровней;

-бюджетное регулирование, т.е. сбалансирование нижестоящих бюджетов за счет вышестоящих и процесс сбалансирования государственного бюджета.

Бюджетное регулирование осуществляется следующими методами:

- субсидия (зачисление в доход нижестоящего бюджета части доходов вышестоящего бюджета на безвозмездной безвозвратной основах);

[14]Бюджетный Кодекс Республики Узбекистан. Утвержден Законом Республики Узбекистанот 26.12.2013 г. ЗРУ-360. Lex.uz

- дотация (выдается в твердой сумме для покрытия кассового разрыва);
- субвенция (долевое участие вышестоящего бюджета в целевых мероприятиях нижестоящего);
- кредитные ресурсы (средства, передаваемые на возмездной основе под проценты или без них).

Под бюджетом можно понимать денежную сумку государства и ее содержимое.

Государственный бюджет можно рассматривать с двух позиций: как экономическую категорию и как финансовый план.

По своей экономической сущности государственный бюджет представляет собой денежные отношения, возникающие у государства с физическими и юридическими лицами по поводу перераспределения НД в связи с образованием и использованием бюджетных средств.

Как финансовый план государственный бюджет состоит из доходов и расходов. Являясь основным финансовым планом государства, он дает органам власти реальную экономическую возможность осуществления властных полномочий. Бюджет отражает объемы необходимых государству финансовых ресурсов и определяет тем самым налоговую политику в стране. Бюджет фиксирует конкретные направления расходования средств, перераспределения НД и ВВП, что позволяет ему выступать в качестве эффективного регулятора экономики.

Государственный бюджет выполняет следующие функции: распределительную; стимулирующую; социальную; контрольную.

Распределительная функция бюджета проявляется через формирование и использование централизованных денежных средств по уровням государственной и территориальной власти. С помощью бюджета государство регулирует хозяйственную жизнь страны, направляя бюджетные средства на поддержку или развитие отраслей, регионов.

Регулируя экономические отношения, государство усиливает

или сдерживает темпы роста производства, ускоряет или ослабляет рост капиталов и частных сбережений, изменяет структуру спроса и потребления. В этом проявляется *стимулирующая функция* бюджета.

Социальная функция бюджета состоит в аккумуляции средств в бюджете и использовании их на осуществление социальных программ, направленных на развитие здравоохранения, культуры, образования, поддержку малоимущих.

Контрольная функция бюджета предполагает возможность и обязательность государственного контроля над поступлением и использованием бюджетных средств.

Перераспределение ВВП через бюджет имеет две взаимосвязанные и одновременно происходящие стадии:

1) образование доходов бюджета;
2) использование бюджетных средств (расходы бюджета).

Доходы бюджета - денежные средства, поступающие в безвозвратном порядке в распоряжение органов государственной власти Федерации, субъектов РФ и органов местного самоуправления.

Доходы бюджета носят налоговый и неналоговый характер. Источником налоговых доходов являются вновь созданная стоимость и доходы, полученные в результате распределения (прибыль, заработная плата, добавленная стоимость, ссудный процент, рента, дивиденды и т.д.), а также накопления.

Неналоговые доходы образуются в результате либо экономической деятельности самого государства, либо путем перераспределения уже полученных доходов по уровням бюджетной системы. Неналоговые доходы включают: доходы от продажи государственной и муниципальной собственности; доходы от внешнеэкономической деятельности; доходы от реализации государственных запасов.

Расходы бюджета - денежные средства, направляемые на финансовое обеспечение задач и функций государства и местного

самоуправления.

Расходы государственного бюджета включают следующие основные группы: на национальную оборону, на развитие экономики, социально-культурные нужды, содержание государственного аппарата управления, на обслуживание государственного долга.

Государственный бюджет – это главное звено финансовой системы и один из наиболее важных механизмов, позволяющих государству осуществлять экономическое и социальное регулирование. Он дает политической власти реальную возможность воздействовать на экономику, на ход общественного воспроизводства. Именно посредством бюджета государство стимулирует развитие приоритетных отраслей экономики, регулирует объем совокупного спроса и тем самые влияет на краткосрочные колебания экономической конъюнктуры.

Бюджетный механизм служит важным инструментом долгосрочной структурной политики. Он используется для проведения крупных структурных сдвигов, более быстрого развития наукоемких производств, осуществления прогрессивных научно-технических перемен в национальном хозяйстве, подъема отстающих в экономическом отношении регионов.

В современном мире бюджет превратился в мощный регулятор макроэкономики. Ныне в западных странах через бюджет перераспределяется от 1/3 до 1/2 ВВП. Возросшая регулирующая роль бюджета дает основание рассматривать его в качестве финансового плана, который служит средством экономической стабильности.

5.2. Бюджетный дефицит и государственный долг

Одним из острейших вопросов государственных финансов является проблема бюджетного дефицита и государственного долга. Дефицит бюджета и величина государственного долга – это термометры состояния экономики. Поэтому данной проблеме уделяется значительное внимание со стороны как населения, так и

экономистов.

Бюджетный дефицит - та сумма, на которую в данном году расходы бюджета превосходят его доходы. Бюджетный дефицит отражает определенные изменения в процессе воспроизводства и фиксирует результат этих изменений. Источниками покрытия бюджетного дефицита являются государственные займы и эмиссия бумажных денег.

Государственный долг – это сумма накопленных в стране за определенное время бюджетных дефицитов за вычетом имеющихся за то же время положительных сальдо (профицитов) бюджетов. Различают государственный долг внешний и внутренний.

Внешний государственный долг, т.е. долг иностранным государствам, организациям и лицам, ложится на страну наибольшим бременем, так как она вынуждена отдавать ценные товары, оказывать определенные услуги, чтобы оплатить проценты и погасить долг. Надо помнить и то, что кредитор обычно диктует те или иные условия, после выполнения которых и предоставляется кредит.

Внутренний долг государства - вызывает, прежде всего, перераспределение доходов среди населения внутри страны. Выплаты государственного внутреннего долга приводят к тому, что деньги из карманов менее обеспеченных слоев переходят к более обеспеченным, так как обычно именно последние являются держателями государственных облигаций. Не менее опасно и другое последствие: подняв ставки налогов (как средство выплаты государственного долга), можно снизить интерес к вложению средств в новые рискованные предприятия, сферу НИОКР и т.д., а также усилить социальную напряженность в обществе.

Бюджетный дефицит и государственный долг тесно связаны. Во-первых, государственные займы - важнейший источник покрытия бюджетного дефицита. Во-вторых, определить, насколько опасен дефицит бюджета, невозможно без анализа величины государственного долга.

Следует отметить, что бездефицитность бюджета вовсе не отражает здоровье экономики. Надо четко представлять себе, какие процессы протекают внутри воспроизводственного цикла.

Рост государственного долга влечет за собой следующие последствия.

Во-первых, выплата процентов по государственному долгу увеличивает неравенство в доходах, поскольку значительная часть государственных обязательств сконцентрирована у наиболее состоятельной части населения. Следовательно, кто владеет облигациями, станет еще богаче.

Во-вторых, повышение налогов с целью выплаты процентов по государственному долгу или его уменьшению может подорвать действие экономических стимулов.

В-третьих, существование внешнего долга предполагает передачу части созданного продукта за рубеж.

В-четвертых, когда правительство берет займ на рынке капиталов для погашения долга или уплаты процентов по государственному долгу, это приводит к увеличению ставки процента на капитал. Но рост процентной ставки обусловливает сокращение инвестиций.

Можно отметить еще и чисто психологический аспект: с ростом государственного долга отмечается нарастание чувства неуверенности населения страны в завтрашнем дне.

5.3. Экономическая теория налогообложения. Налоговая система

Любому государству для выполнения своих функций необходимы фонды денежных средств. Источником этих финансовых ресурсов могут быть только средства, которые правительство собирает со своих подданных (в виде физических и юридических лиц). Эти обязательные сборы, осуществляемые государством на основе государственного законодательства, и есть налоги.

Налог - обязательный платеж, взимаемый государством с

физических и юридических лиц в законодательном порядке, в установленной форме и в установленные сроки. Налоги выражают обязанность всех юридических и физических лиц, получающих доходы, участвовать в формировании государственных финансовых ресурсов. Поэтому налоги выступают важнейшим звеном финансовой политики государства.

Являясь фактором перераспределения национального дохода, *налоги призваны:*

- *гасить возникшие сбои в системе распределения;*
- *заинтересовывать (или не заинтересовывать) граждан в развитии той или иной форм деятельности.*

Сколько веков существует государство, столько же существуют и налоги, и столько же экономическая теория ищет принципы оптимального налогообложения.

А. Смит сформулировал четыре основополагающих принципа налогообложения, желательных в любой экономической системе.

1. Подданные государства должны участвовать в содержании правительства соответственно доходу, каким они пользуются под покровительством и защитой государства. Соблюдение этого положения или пренебрежение им приводит к так называемому равенству или неравенству налогообложения.

2. Налог, который обязывается уплачивать каждое отдельное лицо, должен быть точно определен (срок уплаты, способ платежа, сумма платежа).

3. Каждый налог должен взиматься в то время или тем способом, когда и как плательщику должно быть удобнее всего оплатить его.

4. Налоги должны превышать расходы на содержание армии чиновников по сбору этих налогов.

К настоящему времени сложились *два принципа (две концепции) налогообложения.*

Первый принцип - физические и юридические лица должны уплачивать налоги пропорционально тем выгодам, которые они

получают от государства. Логично, что тот, кто получил большую выгоду от предлагаемых правительством товаров и услуг, должен платить налоги, необходимые для финансирования производства этих товаров и услуг. Например, тот, кто пользуется хорошими дорогами, должен оплачивать затраты на поддержание и ремонт этих дорог.

Но всеобщее применение этого принципа связано с определенными трудностями. Например, в данном случае невозможно определить, какую личную выгоду и в каком размере получает каждый налогоплательщик от расходов государства на национальную оборону, здравоохранение, просвещение.

Второй принцип предполагает зависимость налога от размера получаемого дохода, т.е. физические и юридические лица, имеющие более высокие доходы, выплачивают и большие налоги, и наоборот.

Рациональность данного принципа заключается в том, что существует, естественно, разница между налогом, который взимается из расходов на потребление предметов роскоши, и налогом, который хотя бы даже в небольшой степени удерживается из расходов на предметы первой необходимости.

Дело в том, что потребители действуют всегда рационально, т.е. в первую очередь тратят свои доходы на товары и услуги первой необходимости, затем уже на не столь нужные товары.

Налоговая политика правительства строится в соответствии с социально-экономической сущностью государства, в зависимости от взглядов правящей политической партии, от требований момента и потребности правительства в доходах.

Современная налоговая система использует оба принципа налогообложения в зависимости от экономической и социальной целесообразности.

Налоговая система - совокупность разных видов налогов, в построении и методах исчисления которых реализуются определенные принципы.

Налоговая система базируется на соответствующих

законодательных актах государства, которыми устанавливаются конкретные методы построения и взимания налогов, т.е. определяются элементы налога. К ним относятся:

субъект налога или налогоплательщик - лицо, на которое законом возложена обязанность уплачивать налог. Однако через механизм цен налоговое бремя может перекладываться на другое лицо. Поэтому рассматривают и носителя налога - лицо, которое фактически уплачивает налог;

объект налога - доход или имущество, с которого начисляется налог (заработная плата, прибыль, ценные бумаги, недвижимое имущество, товары и т.д.);

источник дохода - доход, за счет которого уплачивается налог;

ставка налога - важный элемент налога, определяющий величину налога на единицу обложения (денежная единица дохода, единица земельной площади, единица измерения товара и т.д.). Различают твердые, пропорциональные, прогрессивные и регрессивные налоговые ставки.

Твердые ставки устанавливаются в абсолютной сумме на единицу обложения независимо от размера дохода (например, на тонну нефти, кубометр газа).

Пропорциональные ставки действуют в одинаковом процентном отношении к объекту налога без учета дифференциации его величины (например, налог на заработную плату в размере 13 %).

При прогрессивной ставке налогообложения ставка налога повышается по мере возрастания дохода, и налогоплательщик выплачивает не только большую абсолютную сумму дохода, но и большую его долю.

При регрессивной ставке налогообложения ставка налога понижается по мере роста дохода. Регрессивный налог может приносить большую абсолютную сумму, а может и не приводить к росту абсолютной величины налога при увеличении дохода.

В общих чертах видно, что прогрессивные налоги – это те

налоги, бремя которых наиболее сильно давит на лиц с большими доходами. Регрессивные налоги наиболее тяжело ударяют по физическим и юридическим лицам, обладающим незначительными доходами.

По платежеспособности налоги классифицируют на прямые и косвенные.

Прямые налоги прямо взимаются с субъекта налога: подоходный налог с населения, предприятий, налог на прибыли, налоги на имущество и наследство.

Косвенные налоги – это налоги на определенные товары и услуги, взимаемые через надбавку к цене. Виды косвенных налогов: налог на добавленную стоимость, акцизы, таможенные пошлины.

Налоговая система предусматривает введение большого количества местных налогов. В Узбекистане местные органы управления получили права на установление 22-х видов налогов, поступления которых будут направлены в бюджеты соответствующих регионов. Среди них четыре общеобязательных. Кроме налога на имущество физических лиц, это земельный налог, регистрационный сбор и платежи за пользование природными ресурсами. Остальные 18 устанавливаются по мере необходимости, исходя из финансового положения данной территории и целей региональной политики.

Кривая Лаффера. Налоги рассматриваются как один из важнейших факторов экономического роста и регулирования экономики. Снижение налогового бремени приводит к бурному росту предпринимательской и инвестиционной деятельности и наоборот. Американский экономист А. Лаффер установил математическую зависимость доходов бюджета от уровня налоговых ставок.

Графически так называемый «эффект Лаффера» отображается кривой, которая показывает зависимость поступаемых в бюджет сумм налогов от ставок подоходного налога (рис. 5.1).

На кривой Лаффера отмечают следующие критические точки:

- *ставка налога равна нулю: поступлений в бюджет нет;*
- *ставка налога равна 100 %: поступлений в бюджет нет (в легальной экономике никто не работает, все уходят в «теневую экономику»).*

При всех остальных значениях *г* налогоплательщики будут платить налоги, а государство их получать.

В точке *А* при значении $г_A$ достигается максимум поступлений налогов в бюджет, а $г_A$ считается оптимальным уровнем ставки налога; T_A - максимальная сумма налоговых поступлений в бюджет.

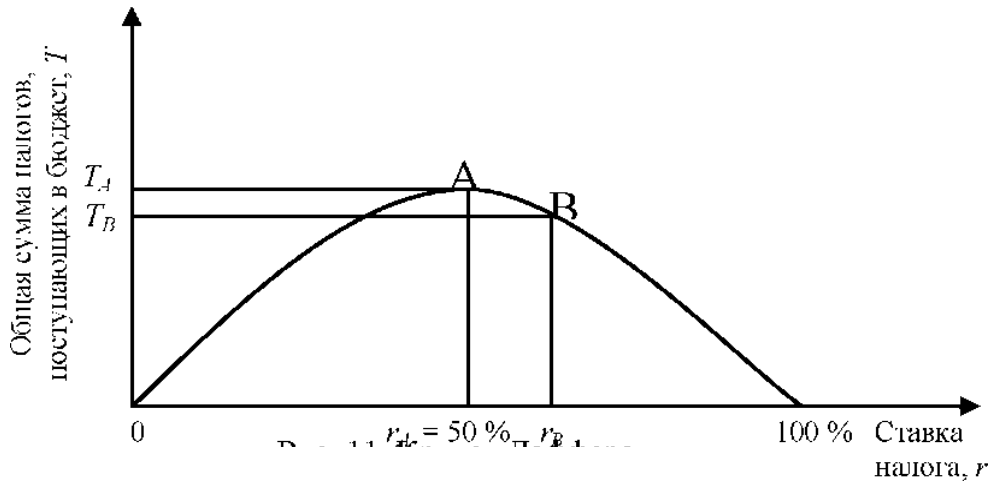

Рис.5.1. **Кривая Лаффера**

Если ставка налога будет увеличиваться по сравнению с $г_A$, то произойдет не увеличение, а уменьшение суммы налоговых поступлений в бюджет, т.е. при $г_B > г_A$, $T_B < T_A$, поскольку при больших ставках налога снижаются стимулы к трудовой и предпринимательской деятельности.

Суть «эффекта Лаффера» заключается в следующем: если экономика находится справа от точки *А* (например, в точке В), то уменьшение уровня налогообложения до оптимального ($г_A$) в краткосрочный период приведет к временному сокращению поступлений в бюджет, а в долгосрочном периоде - к их

увеличению, поскольку возрастут стимулы к трудовой и предпринимательской деятельности, произойдет переход предприятий из «теневой экономики» в легальную.

Иными словами, если ставки завышены, то подрываются стимулы к нововведениям, снижается экономическая активность, часть предпринимателей уходит в «теневую экономику».

Таким образом, сокращение налогов вызывает рост национального производства и дохода, что в свою очередь не только не уменьшает налоговые поступления в бюджет и не вызывает бюджетного дефицита, но при более низких ставках налогов обеспечивает рост поступлений в бюджет за счет расширения налоговой базы (в соответствии с «эффектом Лаффера»).

5.4. Финансовая и бюджетная политика государства

Мероприятия государства по мобилизации финансовых ресурсов, их распределению и использованию на основе финансового законодательства страны называются финансовой политикой. Направления финансовой политики зависят от экономического состояния страны, решаемых социально-экономических и иных задач. Кризисное состояние экономики предопределяет финансовую политику, направленную, с одной стороны, на прекращение спада производства и на стимулирование производства, на мобилизацию финансовых ресурсов в целях их эффективного вложения в определенные отрасли экономики, а с другой стороны, - на сдерживание социальных программ, сокращение расходов на оборону и т.п. Соответственно, при переходе экономики в другое состояние меняются и направления финансовой политики.

Финансовая политика государства складывается из двух взаимосвязанных направлений деятельности:

1. В области регулирования бюджета (бюджетной политики).

2. В области налогообложения и регулирования структуры государственных расходов с целью воздействия на экономику (фискальной политики).

Под бюджетной политикой государства понимаются мероприятия государства по управлению доходами бюджета, а также бюджетным дефицитом.

В экономической теории известны две концепции бюджетной политики государства.

Первая концепция бюджетной политики основывается на том, что бюджет должен быть ежегодно сбалансирован. Однако такое состояние бюджета снижает эффективность фискальной политики государства. Допустим, экономика столкнулась с длительным периодом безработицы. Как следствие, падают доходы населения, автоматически сокращаются налоговые поступления. Стремясь сбалансировать бюджет, правительство либо повышает ставки налогов, либо сокращает государственные расходы, либо использует сочетание этих двух мер. Однако эти мероприятия будут еще больше сокращать совокупный спрос.

Стремление ежегодно балансировать бюджет может стимулировать и инфляцию. Например, в условиях инфляции при повышении денежных доходов населения автоматически увеличиваются налоговые поступления. Для предотвращения возможного профицита правительство либо снижает ставки налогов, либо увеличивает правительственные расходы, либо использует сочетание этих двух мер. Следствием этого будет усиление инфляции.

Вторая концепция бюджетной политики подразумевает сбалансированность бюджета не ежегодно, а в ходе экономического цикла. Это означает, что правительство осуществляет антициклическое воздействие и одновременно стремится сбалансировать бюджет. Так, чтобы противостоять спаду производства, правительство снижает налоги и увеличивает государственные расходы, т.е. сознательно идет на временный дефицит бюджета. В ходе последующего подъема правительство

повышает налоги и снижает государственные расходы. Образовавшееся положительное сальдо бюджета используется на покрытие дефицита, возникшего в период спада. Таким образом, правительство проводит одновременно и антициклическую политику и балансирует бюджет за период в несколько лет, но не ежегодно.

Однако при реализации этой концепции возникает следующая проблема. Спады и подъемы в экономическом цикле могут быть неодинаковыми по глубине и продолжительности. Например, длительный и глубокий спад может смениться коротким периодом подъема. Появившийся в период спада дефицит бюджета не покроется небольшим положительным сальдо бюджета в период оживления экономики. Следовательно, будет иметь место циклический дефицит бюджета.

На сегодняшний день *основными задачами бюджетной политики РФ являются:*

- совершенствование бюджетной системы и бюджетного процесса;
- обеспечение сбалансированности бюджета при полном исполнении всех расходных обязательств;
- уменьшение зависимости федерального бюджета от внешнеэкономической конъюнктуры;
- совершенствование бюджетного законодательства;
- разработка среднесрочных (трехлетних) бюджетных планов;
- сохранение и наращивание финансового резерва;
- централизация всех доходов и средств федерального бюджета на счетах органов казначейства;
- проведение ревизии федеральных целевых программ с целью их оптимизации;
- реструктуризация государственного долга;
- инвентаризация внешних и внутренних заимствований, результатов их использования.

Фискальная политика государства представляет собой систему регулирования, связанную с правительственными расходами и налогами.

Под правительственными расходами понимаются государственные закупки товаров и услуг. Это могут быть различные виды закупок (строительство за счет бюджетных средств дорог, школ, медицинских учреждений, объектов культуры, закупки сельскохозяйственной продукции, внешнеторговые закупки, закупки военной техники и т.д.). Главный признак этих закупок состоит в том, что потребителем выступает государство. Государственные закупки разделяют на два вида: закупки для собственного потребления государства и закупки для регулирования рынка.

Государственные расходы играют значительную роль в обеспечении стабильности социально-экономического развития, формировании нового качества экономического роста.

Вторым важным инструментом фискальной политики являются налоги.

Налоги - инструмент тонкий и пользоваться ими нужно очень осторожно и продуманно, поскольку они выполняют не только фискальную функцию - по

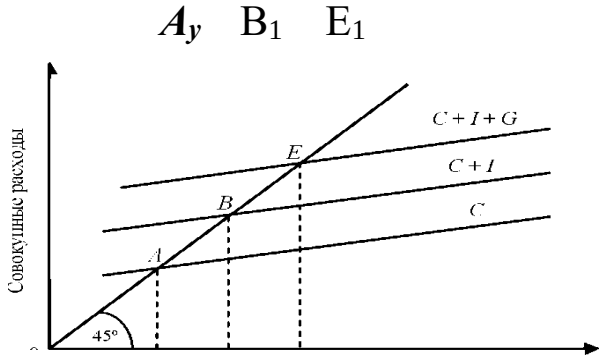

Рис. 5.2. **Влияние государственных расходов на совокупный спроса аккумуляции денежных средств в бюджет, но и распределительную, стимулирующую и контролирующую функции.**

Высокие налоговые ставки ведут к тому, что работать много и хорошо зарабатывать становится невыгодно, а низкие налоговые ставки могут ударить по доходам бюджета. При правильном применении налогового инструмента он может принести немалую пользу, при ошибочном - непоправимый вред.

Политика государственных расходов и налогов является одним из важнейших инструментов государственного регулирования экономики, направленным на стабилизацию экономического развития. Государственные расходы и налоги оказывают прямое воздействие на уровень совокупных расходов, а, следовательно, и на объем производства, и занятость населения.

Воздействие государственных расходов на совокупный спрос. Воспользуемся графиком макроэкономического равновесия (рис. 5.2). На оси абсцисс отложим величину ВНП, а на оси ординат - совокупные расходы, которые состоят из расходов населения, предприятий и государства на приобретение материальных благ и услуг, т.е. сумму потребления, инвестиций и государственных расходов.

Государственные расходы вызывают перемещение точки равновесия вверх по прямой 45°. Они увеличивают величину совокупных расходов на рынке и стимулируют рост совокупного спроса, а, следовательно, и производство ВНП. В результате государственных закупок совокупный спрос возрастает на величину государственных расходов под эти закупки.

Сокращение государственных расходов приведет к тому, что точка равновесия будет сдвинута вниз по прямой 45°. Это означает снижение совокупных расходов и сокращение равновесного ВНП.

Итак, *государственные расходы оказывают непосредственное влияние на объемы национального производства и занятость населения.* Подобно инвестициям, они также обладают мультипликационным эффектом. *Мультипликатор государственных расходов (M_a)* показывает приращение ВНП в результате приращения государственных расходов

Д ВНП

м =----------,

с Д с

откуда Д ВНП = $М_с$ Д С .

Предположим, что при данном уровне потребления, инвестиций и государственных расходов равновесное состояние макроэкономики достигалось в точке *Е* при объеме ВНП = 600 млрд. р. Пусть объем государственных расходов вырос на 100 млрд. р. Следовательно, прямая *С + I + С* сдвинется вверх на 100 млрд. р. в положение прямой *С + I* + $С_1$.

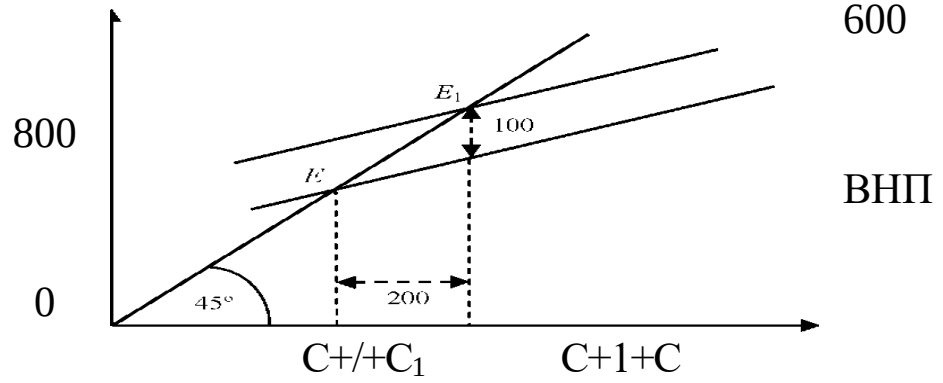

Рис. 5.3. **Мультипликатор государственных расходов**

Теперь состояние равновесия будет достигаться в точке $Е_ь$ в которой ВНП составляет уже 800 млрд. р. Таким образом, приращение государственных расходов на 100 млрд. р. привело к увеличению ВНП на 200 млрд. р. Исходя из этого, можно сказать, что M_C равен 2. По сути дела, M_C по своей модели совпадает с мультипликатором инвестиций. И если исходить из того, что *MPC* = 1/2, то

Воздействие налогов на совокупный спрос

Рассмотрим, как воздействуют на совокупный спрос налоги - другая составляющая фискальной политики. Увеличение налоговых ставок ведет к снижению реального чистого дохода населения, а, следовательно, и к сокращению потребительских расходов населения, которое отразится на всей сумме совокупных расходов. Если размеры инвестиций и государственных расходов прежние, то снижение потребительских расходов приведет к тому,

что прямая $C + I + C$ на графике будет сдвинута вниз. Это вызовет сокращение ВНП и занятости.

Рост налогов вызывает снижение доходов населения. Но не весь доход идет на потребление. Некоторая его часть поступает в сбережения. Если бы этого не происходило, тогда вся сумма налогов означала бы лишь вычет из потребления. Но поскольку располагаемый доход распадается на две части - потребление и сбережения, то, следовательно, *снижение дохода вызовет сокращение как потребления, так и сбережений.* Предположим, что государство вводит налог, составляющий одну и ту же сумму при любом уровне ВНП. Пусть этот налог составляет 200 млрд. р. При $MPC = 1/2$ потребление и сбережения сократятся на 100 млрд. р. каждый.

Рассмотрим графически, как влияет налог на функцию потребления (рис. 5.4).

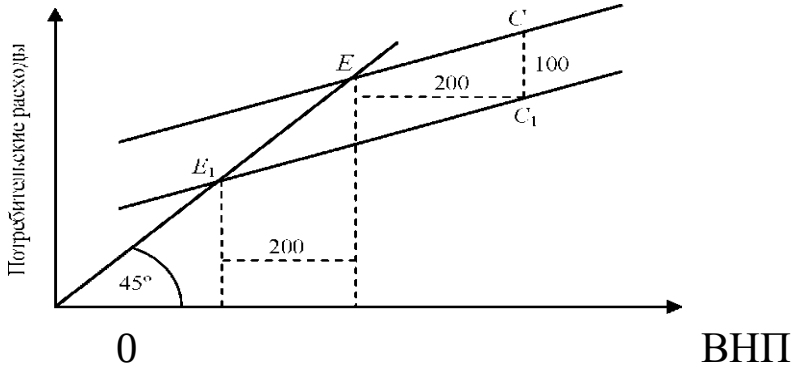

Рис. 5.4. **Влияние налогов на потребление**

Прямая *C* отражает такое состояние, при котором налоги у населения равны нулю. Если налог составит 200 млрд. р., то, следовательно, доход населения сократится на эту же величину, что приведет к снижению равновесной величины ВНП.

Данное положение выразится в сдвиге прямой *C* влево на 200 млрд. р. Но поскольку $MPC = 1/2$, то потребление сократится только на 100 млрд. р., что будет означать сдвиг прямой *C* вниз на 100 млрд. р.

Рост налогов, таким образом, вызывает снижение располагаемого дохода, а это ведет к сокращению потребления и

сбережений на каждом уровне ВНП. При этом размер сокращения потребления и сбережений определяется такими параметрами, как *MPC* и *MPS*. Чтобы узнать, насколько уменьшатся сбережения при росте налогов, необходимо приращение налогов умножить на *MPS (АТ• MPS).* Аналогично рассчитывается сокращение потребления (ДТ• *MPC).*

Подобно инвестициям и государственным расходам, налоги также приводят к мультипликационному эффекту. Но в отличие от государственных расходов, которые оказывают более сильное давление на совокупные расходы, налоги гораздо меньше на них воздействуют. Это вытекает из того, что государственные расходы - одна из составляющих совокупных расходов, в то время как налоги - фактор, влияющий на одну из переменных - потребление. Итак, можно констатировать, что *налоговый мультипликатор оказывает меньшее воздействие на уменьшение совокупного спроса, чем мультипликатор государственных расходов на его увеличение.*

Рост налогов ведет к сокращению ВНП. Для того чтобы компенсировать это падение, необходимо увеличить сумму государственных расходов.

Нетрудно заметить, что увеличение государственных расходов на 1 ден. ед. приведет к сдвигу вверх прямой $C + I + C$ на 1 ден. ед., а повышение налогов на 1 ден. ед. смещает прямую $C + I + C$ вниз на 1/2 ден. ед., поскольку $MPC = 1/2$. Возникает следующее положение: налоги и государственные расходы оказывают разное влияние на совокупные расходы, ибо налоговый мультипликатор меньше мультипликатора государственных расходов. Формула выглядит так: $M_T = MPC \bullet M_c$

Этому факту объяснение следующее. Каждая денежная единица, потраченная государством на закупку товаров и услуг, прямо воздействует на ВНП. А когда государство снижает налоги, то только часть их уходит на рост потребления, другая же часть - на сбережения.

Дискреционная фискальная политика

Фискальную политику в зависимости от механизмов ее реагирования на изменение экономической ситуации подразделяют на две формы: дискреционную и недискреционную.

Дискреционная фискальная политика предусматривает сознательное манипулирование правительством налогами и государственными расходами с целью изменения реального объема национального производства и занятости, контроля над инфляцией и ускорения экономического роста. Другими словами, дискреционная политика – это сознательное регулирование правительством совокупного спроса.

Основными инструментами дискреционной политики являются:

- *государственная программа занятости или общественные работы;*
- *различные социальные программы или расходы на социальные нужды;*
- *изменение налоговых ставок.*

Цель фискальной политики состоит в том, чтобы ликвидировать безработицу или инфляцию. В период спада на повестке дня возникает вопрос о стимулирующей фискальной политике, которая включает:

1) увеличение государственных расходов;
2) снижение налогов;
3) сочетание (1) и (2).

Для того чтобы регулирование совокупного спроса оказывало стабилизирующее воздействие, необходимо правильно выбрать время. Но в случае с дискреционной фискальной политикой добиться этого крайне трудно. Никто никогда не знает - растет совокупный спрос в данный момент или падает. В экономике нет спидометра, который показывал бы ее скорость. О том, что происходит с ВНП в текущем квартале, можно узнать лишь в начале следующего. Политика экономической стабилизации вынуждена, поэтому полагаться на прогнозы. Однако и

они не могут предсказать, когда принимаемые меры фискальной политики возымеют действие. Временной лаг между тем или иным мероприятием и его воздействием составляет, как правило, от нескольких месяцев до нескольких лет. Следовательно, дискреционная фискальная политика – это средство достижения экономической стабильности, которое, в лучшем случае, доступно только тогда, когда подходящий момент для его применения уже миновал.

Вопросы для самоконтроля

1. Что такое финансы и их функций?
2. Из чего складывается финансовая система?
3. Что такое госбюджет и его функций?
4. О чем говорит эффект Лаффера?
5. Какие методы балансирования госбюджета вы знаете?
6. Что такое фискальная политика?
7. Налоги как источники как фактора перераспределения финансовых ресурсов.
8. Перечислите принципов налогооблажения.
9. Как изменение налогов и госрасходов влияет на ЧНП?
10. Что такое мультипликатор сбалансированного бюджета?
11. Перечислите инструменты недискреционной фискальной политики.
12. Что включает сдерживающая и стимулирующая фискальная политика?
13. **Обсудите Закон Республики Узбекистан** «О Государственном бюджете Республики Узбекистан на 2021 год» от 25 декабря 2020 года №ЗРУ-657 Принятом Законодательной палатой 1 декабря 2020 года Одобренным Сенатом 18 декабря 2020 года.

ГЛАВА 6. ЭКОНОМИЧЕСКИЙ АНАЛИЗ ДЕНЕЖНО-КРЕДИТНОГО СЕКТОРА

Основные понятия и термины: *покупательная способность денег, фиксированный и плавающий курсы валюты, процент и процентная ставка, денежно-кредитная система и политика государства.*

6.1. Сущность и функции, покупательная способность денег

Деньги – это особый товар. Сущность денег заключается в том, что они служат необходимым элементом экономической деятельности общества и составной частью экономических отношений между различными участниками и звеньями хозяйственного процесса.

Деньги - одна из наиболее важных категорий экономической теории. *Деньгами может быть все, что может приниматься в уплату за товары и услуги.* При натуральном хозяйстве, когда производители сами производили все для себя, один товар обменивался непосредственно на другой товар. Но для этого необходимо было совпадение желаний у владельцев одного и другого товара иметь именно тот товар, который желает продать его партнер. Обмен одного товара на другой называется бартером.

По мере расширения сферы обращения из общей массы товаров выделяется какой-либо один или даже несколько наиболее удобных для выполнения роли посредника при обмене. Такой товар становится всеобщим эквивалентом - к нему приравниваются все остальные товары.

Хотя все, что угодно может быть деньгами, в принципе материал для денег должен обладать следующими качествами:

1. *Стабильностью.* Стоимость денег должна быть более или менее одинаковой и сегодня, и завтра. В обществе, где стоимость денег колеблется, люди будут или откладывать их в надежде, что их стоимость увеличится, или расходовать, полагая, что завтра они обесценятся. И то, и другое негативно сказывается на экономике.

2. *Портативностью.* Современные деньги должны быть достаточно малы и легки, чтобы люди могли их носить с собой.

3. *Износостойкость.* Выбранный материал должен быть достаточно прочным, иметь значительную продолжительность жизни.

4. *Однородностью.* Деньги одного и того же достоинства должны иметь равную стоимость.

5. *Делимостью.* Одно из важных преимуществ денег перед бартером – это способность денег делиться на части.

Деньги должны быть легко узнаваемы, и их должно быть трудно подделать. Качество бумаги и водяные знаки делают подделку очень сложной.

Наибольшую популярность в прошлом, да и сегодня имеет *золото.* Связано это с его физическими свойствами - не ржавеет, не тускнеет, легко делится. К тому же оно довольно ограничено в природе, а это позволяет относительно небольшое количество золота обменивать на большое количество разнообразных товаров.

Деньги – это товар и как любой другой товар обладают стоимостью и ценой. В связи с этим при падении цены на золото, все товары одновременно должны подняться в цене. Однако в современных условиях изменение цены золота не приводит к понижению или повышению цен на все остальные товары. Дело в том, что на смену деньгам-товару пришли бумажные деньги. *Бумажные деньги представляют стоимость всех товаров, а не золота.*

Деньги – это то, что они делают. Все, что выполняет функции денег, и есть деньги. *Существуют пять функций денег:*

1. *Средство обращения.* Прежде всего деньги являются средством обращения: их можно использовать при покупке и продаже товаров и услуг.

2. *Средство платежа.* Деньги легко принимаются в качестве средства платежа. В этом качестве деньги выступают с возникновением кредитных отношений, когда продажа товара

осуществляется с отсрочкой платежа. Это удобное социальное изобретение позволяет обществу избежать неудобств бартерного обмена.

3. *Мера стоимости.* Деньги также являются мерой стоимости. Общество считает удобным использовать денежную единицу в качестве масштаба для соизмерения относительных стоимостей разнородных благ и ресурсов. Благодаря денежной системе не надо выражать цену каждого продукта через все другие продукты, на которые он мог бы быть обменен. Использование денег в качестве общего знаменателя означает, что цену любого продукта достаточно выразить только через денежную единицу. Такое использование денег позволяет участникам сделки легко сравнивать относительную ценность различных товаров и услуг.

4. *Средство сбережения.* Поскольку деньги наиболее ликвидное имущество они являются очень удобной формой хранения богатства. Владение деньгами не приносит денежного дохода в отличии от ценных бумаг. Однако деньги имеют то преимущество, что они могут быть безотлагательно использованы предприятиями или домашними хозяйствами для выполнения любого финансового обязательства.

5. *Мировые деньги.* Мировые деньги являются всеобщим покупательным средством в текущем обмене товарами и услугами между государствами; средством международного платежа; всеобщим воплощением национального богатства при предоставлении займов, субсидий и т.д.

В современной экономике господствует сложный товарообмен, который обслуживают деньги. Деньги, став посредником между продавцом и покупателем, расширили рамки торговых сделок, делают более емким рынок и придают ему большую динамичность. А. Смит сравнивал деньги с шоссейными дорогами, которые облегчают передвижение населения и товаров ускоряя тем самым экономическое развитие. Действительно, чем быстрее продается товар, тем скорее производитель, получив доход от реализации, возобновит, а возможно, расширит или

модернизирует производство, что будет означать рост ВНП.

До тех пор, пока в роли денег выступало золото, деньги представляли собой товар, который имел собственную стоимость, измеряемую количеством затраченного труда на добычу золота.

Эпоху товарных денег сменила эпоха бумажных денег. Золото утратило возможность служить мерой стоимости, выполнять функцию всеобщего эквивалента. Оно перешло в разряд обычных товаров, цена на который определяется рыночным спросом и предложением.

Развитие товарного производства и обмена привело к тому, что функцией денег стало в основном соизмерение стоимостей различных товаров, т.е. выяснение того, во сколько раз один товар дороже или дешевле другого, предложенного к обмену. Функции меры стоимости постепенно утрачивают свое значение под влиянием совокупности факторов: нарастания товарной массы и развития обмена, изменения условий добычи золота и привлекательности самих бумажных денег для товарного обмена и т.д. Поэтому с позиций товарного обращения важно, чтобы деньги служили лишь представителями стоимости и ускоряли обмен товаров. В таком случае бумажные деньги как представители стоимости и посредники в обмене могут не обладать собственной стоимостью.

Современные бумажные деньги не являются полноценными деньгами, как золото. Они получают собственное содержание только через выполняемые ими функции. Следовательно, *современные бумажные деньги – это функциональные формы денег, знаки стоимости.*

Бумажные деньги представляют собой представительную стоимость товаров, находящихся в обращении.

Деньги как всеобщий эквивалент выполняют в общественном хозяйстве ряд функций. Но их основная задача - обслуживание процесса обмена товарами и услугами. Чтобы решать эту задачу, они должны сохранять свою покупательную способность.

Покупательная способность денег – это количество товаров, которые можно приобрести на одну денежную единицу.

Долгие годы покупательная способность денег связывалась с материальной обеспеченностью, которую видели в золотом эквиваленте денег. Такой взгляд был связан с представлением, что бумажные деньги являются заменителями золота и поэтому могут быть обменены на золото.

Сегодня поддержание покупательной способности денег обеспечивается не золотым эквивалентом, а в основном наличием золотого запаса страны и всей произведенной товарной массой.

Потребность измерения покупательной способности денег возникает у бизнеса. Бизнес может быть успешным, если темп ожидаемых доходов перекрывает темп инфляции.

Измерение покупательной способности денег нужно правительству и денежным властям, которые обеспечивают устойчивость денежного обращения. *Покупательная способность денег падает, если растут цены.* Поэтому необходимо следить за индексами цен, которые используются для измерения темпов инфляции и анализа динамики покупательной способности денег.

Сохранению покупательной способности денег способствует развитие производства и увеличение предложения товаров. Но для этого необходимо соблюдать два условия со стороны государства и населения:

1. Деньги должны выпускаться от имени государственной власти и под ее гарантии.

2. Деньги должны пользоваться доверием народа. В противном случае население не станет признавать их.

Покупательная способность денег на различных рынках может различаться, так как колебания цен на них не совпадают (цены на компьютеры, например, могут падать, а на недвижимость - расти). Поэтому надо исчислять индексы цен на различных рынках.

Покупательная способность денег зависит не только от того, какой рынок они обслуживают. Она отличается и по отношению к

различным компонентам обращающейся денежной массы.

6.2. Паритет покупательной способности. Фиксированный и плавающий курсы валюты

Денежная единица страны есть валюта. Соотношение между двумя (или несколькими) валютами по их покупательной способности к определенному набору товаров и услуг называется *паритетом покупательной способности.* В зависимости от товарной номенклатуры набора паритет покупательной способности может быть частным (по определенной товарной группе) или общим (по всему общественному продукту).

Цена денежной единицы одной страны, выраженная в денежных единицах других стран, называется *курсом валюты.* Курс национальных валют часто применяется по отношению к международным валютным единицам, например к доллару, ЭКЮ. В настоящее время курс валюты устанавливается с учетом покупательной способности валют и является весьма подвижным. Среди основных факторов, влияющих на курс валюты, являются состояние платежного баланса, уровень инфляции, межгосударственная миграция краткосрочных капиталов, а также политические и военные факторы. Во всех странах применяется *прямая котировка,* при которой курс валюты устанавливается как отношение единицы иностранных валют к национальной валюте (кроме Великобритании, где принята *обратная котировка).*

Изменение курса валюты влияет на внешнеторговое сальдо. Снижение курса национальной валюты стимулирует экспорт и ограничивает импорт, а следовательно увеличивается внешнеторговое сальдо. Укрепление курса национальной валюты оказывает полярное воздействие: возрастает импорт, снижается экспорт, сокращается внешнеторговое сальдо.

Различают плавающий и фиксированный курсы валюты.

Плавающий курс валюты предусматривает известную свободу выбора режима валютного курса, предполагающего увязку изменений последнего с динамикой курсов отдельных

валют других стран или набора валют - валютной корзины.

Фиксированный курс валюты – это официально установленное соглашение между национальными валютами, основанное на определяемых в законном порядке паритетах. Он предполагает закрепление содержания национальных денежных единиц непосредственно в золоте или конвертируемой валюте, при строгом ограничении колебаний рыночных курсов валют в пределах одного процента. На практике это означает жесткую привязку всех валют в международной торговле к доллару.

Способность национальных денег обмениваться на деньги других стран есть *конвертируемость валюты.*

Совокупное количество выпущенных в обращение денежных знаков, включая наличные деньги, чеки, денежные средства населения и организаций, хранимые на счетах в банках и в иных кредитных организациях, а также подлежащие обязательной оплате денежные обязательства, есть денежная масса. Выпуск в обращение чрезмерного количества денег вызывает их обесценивание и появление инфляции. Центральный банк монопольно осуществляет эмиссию наличных денег, организует их обращение, устанавливает ориентиры роста денежной массы, что служит одним из основных инструментов и методов денежно-кредитной политики.

Денежная масса имеет определенную структуру. *Критерием структурирования денежной массы является ликвидность,* т.е. способность обмениваться на иные формы сбережений. Принцип построения денежной массы основан на ранжировании ее агрегатов - от абсолютно ликвидных к агрегатам с убывающей ликвидностью. При этом убывание ликвидности актива сопряжено с ростом его доходности. Так, наиболее ликвидные наличные деньги не приносят их владельцу дополнительного дохода. Продажа депозитного сертификата обеспечивает такой доход.

Состав денежных агрегатов различается по странам. В основе образования денежных агрегатов в РУ лежит американская система (рис. 15).

Денежный агрегат M_1 включает наличные деньги и вклады до востребования (чековые вклады населения и предприятий в коммерческих банках).

Денежный агрегат M_2 равен денежному агрегату M_1 плюс срочные вклады в банках и сберегательные депозиты.

Денежный агрегат M_3 равен денежному агрегату M_2 плюс депозитные сертификаты и государственные долговые обязательства.

В макроэкономике выделяют также агрегат Ь, включающий в себя помимо M_3 казначейские сберегательные облигации, платежные обязательства банков, коммерческие бумаги.

Каждый агрегат отличается не только покупательной способностью, сферой действия, но и скоростью обращающихся денег. В связи с внедрением новых технических средств в банковской системе расчетные и платежные операции значительно ускорились, но все, же разница в скорости обращающихся денежных агрегатов остается.

Денежный агрегат *М* фактически представляет собой лишь объем наличных денег без чековых вкладов, которые еще не получили широкое распространение.

Агрегат M_2 рассматривается как сумма наличных и безналичных денег, обращающихся в экономике. Обычно агрегат M_2 намного превышает агрегат M_1 за счет безналичного оборота. Наличные деньги обращаются только на потребительском рынке.

Для выявления структуры денежной массы оперируют отношением M_2 M_1, которое показывает степень развития рыночных отношений. В развитых странах это отношение равно 9, в РУ - 2.

Для регулирования товарного обращения необходимо определенное количество денег. *Отправным пунктом для исчисления количества денег является сумма цен товаров,* подлежащих реализации в течение определенного периода, например года. Следовательно, чем больше товаров, тем больше

требуется денег для их реализации.

Кроме этого *на количество денег оказывают влияние скорость оборота каждой денежной единицы.* Скорость обращения денег измеряется числом оборотов, которое каждая денежная единица совершает в течение года в обеспечении сделок.

С учетом необходимой суммы цен товаров и скорости обращения денег было получено *уравнение обмена, которое позволяет рассчитать требуемое количество денег.* Данное уравнение обмена связывают с именем И. Фишера и оно выглядит так

$MУ = PQ$ или $M = Q$, *У '

где M - масса денег, которая необходима для обеспечения нормального денежного обращения; $У$ - скорость обращения денег; PQ - сумма цен товаров, находящихся в обращении.

Эта формула указывает на определенность требуемого количества денег, которое не может быть произвольным. Например, если растут цены, то даже при неизменном объеме производства и той же скорости обращения денег их масса должна быть увеличена. Если скорость обращения возрастает или уменьшается, а цены и объем производства неизменны, то стране потребуется, соответственно, меньшее или большее количество денег.

Представление национальной экономики в виде двух обособленных друг от друга секторов (реального и денежного) называют классической дихотомией. Такое разграничение позволяет изучить номинальные показатели, абстрагируясь от реальных. Неоклассическая макроэкономическая теория исходит из представлений о нейтральности денег, согласно которым изменение количества денег не влияет на реальные переменные: объем и структуру выпуска, занятость и относительные цены.

Важным фактором, влияющим на денежный спрос, является процентная ставка *г.* Но прежде чем говорить о процентной ставке, дадим определение процента.

Процент представляет собой доход, получаемый

кредитором за предоставленные взаймы деньги.

Процентная ставка (норма процента) – это выраженная в процентах за один год сумма (процент), которую заемщик уплачивает кредитору за пользование деньгами.

Различают номинальную и реальную ставки процента. Реальная ставка процента - ставка, в которой учитывается темп инфляции.

Имея разнообразные возможности применения своих доходов, человек выбирает ту форму активов, которая принесет наибольшую пользу. Поэтому величина наличных денег (в том числе в форме чековых вкладов) зависит, с одной стороны, от намерений владельцев денег приобрести то или иное количество благ, с другой стороны, от тех выгод, которые он получит, если распорядится своей суммой денег по-другому.

Таким образом, человек постоянно находится перед альтернативой более выгодного использования своих средств.

Существует спрос на деньги. *Первая причина существования спроса на деньги* состоит в том, что люди нуждаются в деньгах как в средстве обращения, т.е. в способе заключения сделок на приобретение товаров и услуг. Домашние хозяйства должны иметь на руках достаточно денег, чтобы купить товары, заплатить по закладным и оплатить коммунальные услуги. Предприятиям нужны деньги для оплаты труда, материалов, энергии и т.д. Необходимые для всех этих целей деньги называются просто *спросом на деньги для сделок (трансакций).*

Количество денег, необходимых для заключения сделок, определяется общим денежным уравнением: (МУ = *PQ),* или номинальным ВНП. Чем больше общая денежная стоимость находящихся в обмене товаров и услуг, тем больше потребуется денег для заключения сделок. *Спрос на деньги для сделок изменяется пропорционально номинальному ВНП.*

Изобразим графически соотношение между спросом на деньги для сделок и процентной ставкой (рис. 16). Необходимое для сделок количество денег не связано с изменением ставки

процента, т.е. изменение процентной ставки не уменьшит количества денег, требуемых для сделок.

Вторая причина, по которой существует спрос на деньги, вытекает из их функции как средства сбережения. Люди могут держать свои финансовые активы в различных формах - например, в виде акций корпораций, частных и государственных облигаций. Это так называемый *спрос на деньги со стороны активов.*

Каждая из разнообразных форм, в которых могут находиться финансовые активы, имеет свои преимущества и недостатки. *Преимуществом владения деньгами является их ликвидность,* т.е. деньги можно незамедлительно использовать для приобретения покупок. Деньги особенно привлекательны, когда ожидается падение цен на товары, услуги, а также на другие финансовые активы. Недостаток владения деньгами по сравнению с владением облигациями заключается в том, что *они не приносят дохода в виде процента.*

Поэтому приходится решать, сколько финансовых активов держать в ценных бумагах, а, сколько в деньгах. Решение зависит от ставки процента. Когда процент высок, обладать значительной ликвидностью невыгодно, и количество активов в форме денег будет небольшим. Иначе говоря, когда владеть деньгами невыгодно, люди держат меньшее их количество. Таким образом, *спрос на деньги со стороны активов изменяется обратно пропорционально ставке процента* (рис. 6.1).

Общий спрос на деньги $Б_т$ можно определить путем смещения по горизонтальной оси прямой спроса на деньги со стороны активов на величину, равную спросу на деньги для сделок (рис. 6.2).

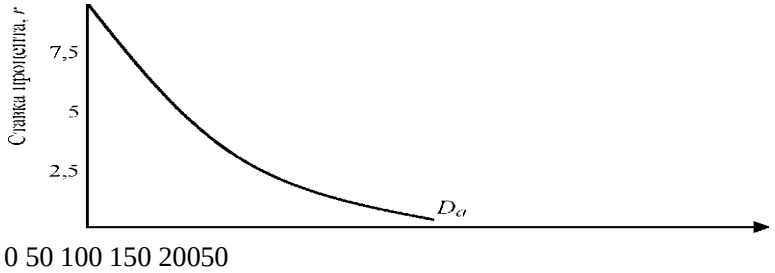

Рис. 6.1. **Спрос на деньги со стороны активов**

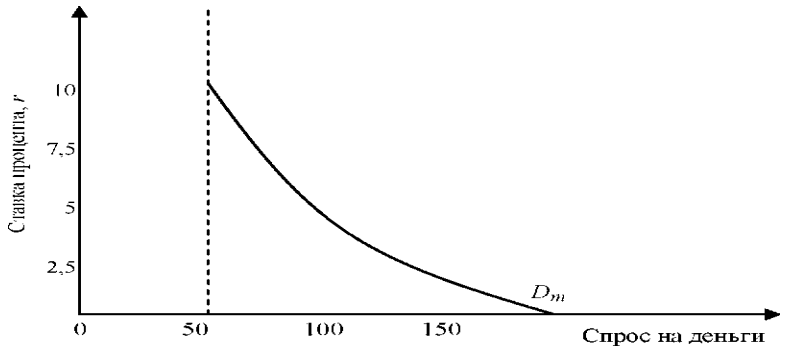

Рис. 6.2. **Общий спрос на деньги**

Иными словами, *общий спрос на деньги есть сумма спроса на деньги для сделок и спроса на деньги со стороны активов.*

Ни среди экономистов, ни среди государственных должностных лиц не существует единого мнения о том, из каких отдельных элементов состоит денежное предложение в экономике. *В узком смысле предложение денег М\ состоит из двух элементов:*

1. Наличность, т. е. металлические и бумажные деньги, находящиеся в обращении.

2. Чековые вклады, т.е. вклады в коммерческих банках, различных сберегательных учреждениях, на которые могут быть выписаны чеки.

Металлические и бумажные деньги являются обязательствами государства. Текущие счета представляют обязательства коммерческих банков и сберегательных учреждений. Они являются частью денежной массы и широко используются в качестве средства обращения. Такие вклады могут быть по требованию незамедлительно обращены в бумажные и металлические деньги. Чеки, выписанные на эти вклады при практическом использовании, заменяют деньги.

Объединим спрос и предложение денег с тем, чтобы описать денежный рынок и определить равновесную ставку процента. Для этого проведем вертикальную линиюS_m, обозначающую предложение денег. Изображение денежного предложения в виде прямой линии основано на упрощенной предпосылке, согласно которой денежно-кредитные органы и финансовые учреждения

снабжают экономику некоторым объемом денег.

Уменьшение предложения денег создает временную нехватку денег на денежном рынке. Хозяйствующие субъекты пытаются получить больше денег путем продажи облигаций. Поэтому предложение облигаций увеличивается, что понижает цену на облигации и поднимает процентную ставку. При более высокой процентной ставке количество денег уменьшается. Следовательно, количество предложенных и требуемых денег снова равно при более высокой процентной ставке. *Увеличение предложения денег создает временный их избыток,* в результате чего увеличивается спрос на облигации и цена на них становится выше. Процентная ставка падает и на денежном рынке восстанавливается равновесие.

В рыночной экономике деньги должны находиться в постоянном обороте, совершать непрерывное обращение. Временно свободные денежные средства должны незамедлительно поступать на рынок ссудных капиталов, аккумулироваться в кредитно-финансовых учреждениях, а затем размещаться в тех отраслях экономики, где есть потребность в дополнительных инвестициях.

Кредит выражает экономические отношения между кредитором и заемщиком по поводу ссуды.

Ссуда - передача денег или материальных ценностей одним участником договора-займа другому на условиях возврата, с уплатой процента и в определенный срок.

Таким образом, *кредит представляет собой движение ссудного капитала, осуществляемое на началах срочности, возвратности и платности.* В процессе исторического развития кредит приобрел многообразные формы, основные из которых – это коммерческий и банковский кредит.

Коммерческий кредит – это кредит, предоставляемый хозяйствующими субъектами друг другу. Коммерческий кредит предоставляется в товарной форме, прежде всего путем отсрочки платежа. В большинстве случаев, коммерческий кредит

оформляется векселем. *Вексель* – это ценная бумага, предоставляющая собой денежное обязательство векселедателя уплатить по наступлении срока определенную сумму денег владельцу векселя.

Широкому использованию коммерческого кредита препятствует то, что он ограничен размерами резервного фонда предприятия-кредитора. Будучи представлен в товарной форме, он не может использоваться для *выплаты* заработной платы.

И, наконец, он может быть предоставлен лишь предприятиями, производящими средства производства, тем предприятиям, которые их потребляют, а не наоборот.

Эта ограниченность коммерческого кредита преодолевается путем развития банковского кредита.

Банковский кредит – это кредит, предоставляемый кредитно-финансовыми учреждениями (банками, фондами, ассоциациями) любым хозяйствующим субъектам (частным предпринимателям, предприятиям, организациям и т.п.) в виде денежных ссуд. Банковские кредиты делятся на краткосрочные (до 1 года), среднесрочные (от 1 года до 5 лет) и долгосрочные (свыше 5 лет). Эти кредиты могут обслуживать не только обращение товаров, но и накопление капитала.

Преодолев ограниченность коммерческого кредита по направлению, срокам и суммам сделок, *банковский кредит превратился в основную и преимущественную форму кредитных отношений.*

К другим распространенным формам кредита следует отнести:

Межхозяйственный денежный кредит, предоставляемый хозяйствующими субъектами друг другу путем выпуска предприятиями и организациями акций, облигаций, кредитных билетов участия и других видов ценных бумаг. Эти операции получили название децентрализованного финансирования и кредитования предприятий.

Потребительский кредит предоставляется частным лицам

при покупке потребительских товаров длительного пользования. Он реализуется или в форме продажи товаров с отсрочкой платежа через розничные магазины, или в форме предоставления банковской ссуды на потребительские цели. За использование потребительского кредита взимаются высокие проценты и погашение этого кредита ложится тяжелым бременем на семейные бюджеты.

Ипотечный кредит предоставляется в виде долгосрочных ссуд под залог недвижимости (земли, зданий). Инструментом предоставления таких ссуд служат ипотечные облигации, выпускаемые банками и предприятиями. Ипотечный кредит широко используется в жилищном строительстве и способствует концентрации капитала в этой сфере.

Государственный кредит представляет собой систему кредитных отношений, в которой государство выступает заемщиком, а население и частный бизнес - кредиторами денежных средств. Источником средств государственного кредита служат облигации государственных займов, которые могут выпускаться не только центральными, но и местными органами власти.

Государство использует данную форму кредита для покрытия государственного бюджета. В результате эмиссии государственных облигаций и их распространения формируется громадный государственный долг.

Международный кредит представляет собой движение ссудного капитала в сфере международных экономических отношений. Он предоставляется в товарной или денежной (валютной) форме. Кредиторами и заемщиками являются банки, частные предприятия, государства, международные и региональные организации.

6.3. Денежно-кредитная система и политика государства

В современной кредитной системе выделяются три основных звена: *центральный банк; коммерческие банки; специализированные кредитно-финансовые институты.* Главенствующее

положение в этой системе занимает *центральный банк.* Именно центральному банку государство предоставляет исключительное, монопольное право эмиссии банкнот. Он выполняет ряд важных функций, среди которых следует выделить:

- *эмиссию банкнот;*
- *хранение государственных золотовалютных резервов;*
- *хранение резервного фонда других кредитных учреждений;*
- *кредитование коммерческих банков и осуществление кассового обслуживания государственных учреждений;*
- *проведение расчетов и переводных операций;*
- *контроль за деятельностью кредитных учреждений.*

Коммерческие банки представляют собой главные «нервные» центры кредитной системы. Современный коммерческий банк является кредитно-финансовым учреждением универсального характера. Он не только принимает вклады населения и предприятий, выдает кредиты, но и выполняет финансовое обслуживание клиентов.

Операции коммерческого банка подразделяются на пассивные (привлечение средств) и активные (размещение средств). Кроме того банки могут заниматься посредническими операциями (управление имуществом, ценными бумагами).

Особое место в современной рыночной экономике занимают *специализированные кредитно-финансовые институты,* такие как пенсионный фонд, страховые компании, инвестиционные и ипотечные банки, ссудо-сберегательные ассоциации и т.п. Аккумулируя громадные денежные ресурсы, эти институты активно участвуют в процессах накопления и эффективного размещения капитала.

У банка, как и у любого другого предприятия, основой его существования является прибыль. Но, если промышленное предприятие производит товары и услуги, то банки создают деньги.

Пусть банк получил 10 млн. д.е. в виде вкладов. По идее он

должен держать все эти деньги у себя в сейфе для того, чтобы в любой момент выдать необходимые суммы вкладчикам. Но тогда не банк бы платил процент по вкладам, а сами вкладчики должны были бы платить банку за хранение. Но для того, чтобы в любой момент можно было выдать деньги вкладчику, нет необходимости держать всю сумму в банке. Для этого достаточно только части вкладов.

В настоящее время в разных странах и в разных банках доля наличных денег, необходимых на случай выдачи вкладчику, колеблется от 3 % до 20 % от общей суммы вкладов. Сумма эта называется резервами.

При выдаче кредита банк переводит соответствующую сумму на текущий счет, которым пользуются клиенты или выплачивает ее наличными. В результате у банка появились новые деньги в размере 9 млн. д. Действия банка были просты: из сейфов банка были извлечены 9 млн. д. (там они не являлись деньгами) и переданы клиентам. Перевод или выдача наличными уже делает эту сумму новыми деньгами.

Таким образом, количество денег увеличилось с 10 млн. д.е. до 19 млн. д.е. Из них 9 млн. д. е.– это деньги, которые создал банк.

Но на этом процесс не заканчивается. Тот, кто взял ссуду, будет тратить деньги, покупая то, что ему необходимо, а тот, кто продает, будет получать деньги и вкладывать их в другой банк. Этот банк получит вклады, оставит резерв, а остальные деньги отдаст в ссуду. История повторится, и балансовый счет другого банка будет выглядеть следующим образом:

Пассивы		**Активы**	
Вклады	9 млн.д.е.	Резервы	0,9 млн.д.е.
		Ссуды	8,1 млн. д.е.
Всего	9 млн. д.е.	Всего	9 млн. д.е.

Второй банк создал дополнительно 8,1 млн. д.е. Теперь тот, кто получил ссуду у второго банка, потратит ее, заплатив за услуги каким-то третьим лицам, которые, получив деньги, положат их в

третий банк. Очевидно, что процесс создания денег будет продолжаться до тех пор, пока вся сумма первоначального вклада не будет использована в качестве резервов.

Исходя из этого, можно рассчитать какова же общая сумма созданных денег, зная первоначальный вклад и долю резервов. В нашем примере сумма созданных денег будет равна:

Таким образом, при уровне резервных требований в 10 %, первоначальный депозит 10 млн. д.е. породил мультипликационный эффект расширения банковских депозитов, что привело к приросту предложения денег на 100 млн. д.е.

Оценить масштабы расширения денежной массы в результате создания банками новых денег *позволяет мультипликатор денежного предложения* (депозитный мультипликатор). Он рассчитывается по формуле

Главная активная операция коммерческих банков — кредитование. При выдаче кредитов коммерческие банки создают безналичные деньги и увеличивают денежное предложение. Количество денег увеличивается в соответствии с мультипликатором денежного предложения. Механизм мультипликатора денежного предложения рассмотрим на примере.

Допустим, некоторая фирма продала свои товары за 100 000 ден. ед. и положила эти деньги в банк А. Банк может выдать эти деньги в качестве кредита другой фирме. В соответствии с банковским законодательством часть этой суммы резервируется в центральном банке. Предположим, что норма обязательных резервов составляет 10 %. В этом случае банк А может дать кредит в размере 90 000 ден. ед. При предоставлении кредита на 90 000 ден. ед. количество денег (денежное предложение) увеличивается со 100 000 до 190 000 ден. ед., причем 90 000 ден. ед. — это деньги, созданные банком А.

Фирма, получившая кредит на 90 000 ден. ед. покупает необходимые ей товары у третьей фирмы, которая кладет выручку на счет в банк Б, банк Б использует эти денежные средства для кре-

дитования четвертой фирмы. При норме обязательных резервов 10 % сумма кредита составит 81 000 ден. едя В результате этого количество денег увеличивается со 190 000 до 271 000 ден. еду;

81 000 ден. ед. — это деньги, созданные банком Б. Банки А и Б вместе создали 90 000 + 81 000 = 171 000 ден. ед. дополнительных денег.

Создание денег будет продолжаться до тех пор, пока вся сумма первоначального вклада (100 000 ден. ед.) не будет использована в качестве обязательного резерва. В результате мультипликационного эффекта банками при предоставлении кредитов будет создано такое количество безналичных денег, которое в несколько раз превысит первоначальный вклад. Увеличение денежного предложения происходит в соответствии с мультипликатором денежного предложения, который рассчитывается по формуле

$k = {}^{1}/_{\text{Норма обязательных резервов, \%}} \times 100\%$

В нашем примере мультипликатор денежного предложения равен 10. Таким образом, первоначальный вклад на денежный счет в банк А в размере 100 000 ден. ед. может увеличить количество денег в обращении до 100 000 10 = 1 000 000 ден. ед., т. е. в 10 раз.

Мультипликатор денежного предложения — коэффициент, характеризующий увеличение (мультипликацию) денег на депозитных счетах коммерческих банков при предоставлении кредитов.

Следует иметь в виду, что мультипликатор денежного предложения приводит не только к увеличению, но и к уменьшению денежного предложения. Происходит это тогда, когда фирма изымает со счета в банке свои деньги, например для выплаты заработной платы.

Итак, кейнсианский мультипликатор работает и в денежно-кредитной сфере. Если не учитывать этот мультипликационный эффект, то в один момент непродуманным изменением нормы резервирования можно расстроить денежную систему страны. Банки, таким образом, влияют на предложение денег, кредитные отношения. Эффект создания коммерческими банками новых де-

нег при предоставлении кредитов активно используется центральными банками при проведении денежно-кредитной политики. Центральные банки, с помощью различных инструментов управляя деятельностью коммерческих банков, регулируют объем денежного предложения и, в конечном счете, ставку ссудного процента.

Итак, каждый д.е. резервов в нашем примере создает 10 д.е. Мультипликатор денежного предложения равен 10, т.е. равен отношению новых денег к резервам.

Наш пример - идеальная схема, когда все деньги помещаются в банк, а сами банки хранят у себя только *определенное количество* резервов и никто не изымает вклады.

Если кто-то не пожелает вложить деньги в банк, то непременно сократится и количество резервов, а, следовательно, и общая сумма созданных денег.

В том случае, если банки пожелают хранить у себя большую долю резервов, чем это рекомендуется центральным банком, то тогда количество созданных денег сократится, поскольку мультипликатор денежного предложения будет уже иным.

А вот если кто-то будет изымать деньги для того, чтобы выехать за границу или купить государственные облигации, то процесс пойдет в обратном направлении: *изъятие приведет к сокращению количества денег во всей денежно-кредитной системе.*

Денежно-кредитная политика – это совокупность мероприятий государства в области денежного обращения и кредита, направленных на регулирование экономического роста, сдерживание инфляции, обеспечение занятости и выравнивание платежного баланса. Она служит одним из важнейших методов участия государства в процессе воспроизводства с целью обеспечения благоприятных условий для функционирования предприятий.

Денежно-кредитная политика осуществляется центральным банком в тесном контакте с министерством

финансов и совместно с другими органами управления государства. Она проводится систематически и оказывает определенное влияние на общее состояние рынка ссудных капиталов и на денежное обращение. Стимулируя или затрудняя выдачу банками кредитов, регулируя эмиссию платежных средств, центральный банк воздействует на процесс инвестиций, на масштабы и направление потребительского спроса, уровень товарных цен и другие факторы, определяющие состояние экономики.

К широко используемым методам денежно-кредитной политики относятся: изменение процентной ставки, операции на открытом рынке, изменение норм обязательных резервов банков, а также выборочные методы регулирования отдельных видов кредита.

Изменение процентной ставки центрального банка является старейшим методом денежно-кредитной политики. Повышение процентной ставки затрудняет для коммерческих банков возможность поучить кредит в центральном банке. В результате сокращаются возможности расширения банковских операций с клиентурой. Изменение процентных ставок особенно интенсивно применяется в условиях нарушения равновесия платежного баланса и обострения валютных кризисов.

Другой метод денежно-кредитной политики - *операции на открытом рынке* - заключается в покупке и продаже центральным банком государственных ценных бумаг, а также некоторых видов частных обязательств (банковских акцептов, векселей крупных промышленных предприятий). Операции на открытом рынке влияют на объем имеющихся у банков свободных ресурсов. При продаже центральным банком ценных бумаг на открытом рынке и покупке их коммерческими банками соответствующие суммы списываются с резервных счетов и перечисляются на счет центрального банка, что сокращает возможность предоставления кредитов. Операции на открытом рынке систематически надо проводить тогда, когда имеется большой государственный долг и

активно функционирует рынок государственных ценных бумаг.

Важным методом денежно-кредитной политики является периодическое *изменение норм обязательных резервов,* которые коммерческие банки обязаны хранить в центральном банке в качестве обеспечения своих обязательств по депозитам. Повышение норм обязательных резервов, осуществляемое центральным банком, сокращает суммы свободных денежных средств, имеющихся у кредитных учреждений для расширения активных операций. Сокращение нормы резервов, напротив, увеличивает возможности по предоставлению кредитов. В целом изменение норм обязательных резервов используется реже, чем операции на открытом рынке, но влияние этого метода на состояние кредитной системы более ощутимо.

Центральный банк широко использует *различные выборочные методы регулирования отдельных видов кредита.* Эти методы денежно-кредитной политики по сравнению с «общими» имеют более жесткий, административный характер и направлены на регламентацию различных форм кредита. К выборочным методам относятся: лимитирование операций для различных кредитных учреждений и отдельных банков; установление допустимых размеров при кредитовании операций с ценными бумагами, регламентация условий выдачи потребительских ссуд на покупку товаров длительного пользования и ипотечных ссуд на приобретение жилых строений. При регулировании потребительского кредита устанавливается минимальный взнос наличными деньгами и срок погашения кредита.

В условиях дестабилизации денежного обращения, падающей покупательной способности национальной валюты усиливается потребность в проведении активной денежно-кредитной политики, которая становится самостоятельным элементом макроэкономического регулирования.

Важной предпосылкой правильного обращения наличных денег, помимо соблюдения макроэкономических пропорций в

экономике, выступает сбалансирование всего денежного оборота - соответствие между кредитными вложениями и нормальным объемом всей массы денег, включая безналичный компонент, а также сбалансированность государственного бюджета.

Вопросы для самоконтроля

1. Перечислите основные фазы процесса воспроизводства.
2. Что является областью возникновения и функционирования финансов?
3. Какие функции выполняет рынок финансовых ресурсов?
4. Что в себя включает процесс формирования финансового плана?
5. Что такое «сводный финансовый план»?
6. Что выступает в качестве главного источника финансовых ресурсов государства?
7. Раскройте сущность прогнозирования государственного бюджета. Назовите методы его прогнозирования.
8. Что может выступать в качестве источников покрытия дефицита государственного бюджета? Охарактеризуйте их.
9. Что характеризует платежный баланс и из чего он состоит?
10. Какие методы используются при прогнозировании валютного курса?
11. Обсудите Указа Президента Республики Узбекистан «О совершенствовании денежно-кредитной политики с поэтапным переходом на режим инфляционного таргетирования» 18 ноября 2019 г., № УП-5877

ГЛАВА 7. ЭКОНОМИЧЕСКИЙ АНАЛИЗ УРОВНЯ БЕЗРАБОТИЦЫ И ИНФЛЯЦИИ

Основные понятия и термины: *инфляция и безработица, социально-экономические последствия инфляции, показатели инфляции, индекс-дефлятор, уровень инфляции, антиинфляционная политика государства, меры по сокращению безработицы и обеспечения занятости.*

7.1 Сущность инфляции, ее виды и причины

Понятие «инфляция» происходит от латинского слова infljatio, что означает «вздутие», т.е. наполнение каналов обращения избыточными денежными знаками, не обеспеченными товарами.

Инфляция - одно из наиболее значительных аспектов нестабильности экономики. Можно дать несколько определений инфляции.

Инфляция - рост среднего уровня цен на товары и услуги.

Инфляция - снижение покупательной способности денег.

Инфляция - обесценивание денег.

Инфляция - кризисное состояние денежной системы. Она относится к разряду тяжелых и трудноизлечимых заболеваний экономики. От нее не застрахована ни одна страна.

Обычно *под инфляцией подразумевают любое повышение общего уровня цен при снижении покупательной способности денег.* Такой подход вытекает из количественной теории денег. Между тем инфляционный процесс гораздо сложнее и не сводится лишь к простому изменению соотношения между товарами и деньгами.

Инфляция представляет собой денежное явление. Более конкретно - обесценивание денег, происходящее из-за того, что в экономике их становится больше, чем нужно. Пол Хейне отмечает, что изменяются не только цены товаров, но и измерители их ценности - деньги. «Речь идет не об увеличении длины предмета, а об уменьшении масштаба линейки, используемой для измерения

длины»[15].

Инфляция или «вздутие» рассматривается как процесс обесценивания денег и соответственно роста цен, происходящий в результате переполнения каналов образования денежной массы сверх необходимой для товарообмена.

Выражается инфляция в длительном общем неравновесии рынков в сторону спроса. Но не всякое неравновесие такого рода следует считать инфляционным. Непродолжительное превышение спроса над предложением сигнализирует только о работе механизма рынка и никакого касательства к инфляции не имеет. Когда неравновесие затягивается, превращаясь в характерную черту не одного - двух рынков, а сразу многих, можно говорить о развертывании инфляционного процесса.

Постоянный рост цен составляет не единственный признак инфляции. Для циклической фазы подъема тоже характерен рост цен. Однако в его основе лежит не инфляция, а расширение масштабов производства, обновление основного капитала. Инфляция может иметь место даже при стабильных ценах, если они сочетаются с хроническим отставанием предложения от спроса.

Таким образом, *инфляция – это такое обесценивание денег, которое сопровождается нарушением законов денежного обращения и утратой деньгами всех или части своих основных функций.* В крайнем своем проявлении инфляция приводит к утрате доверия к денежным знакам и возрождению натурального обмена.

В зависимости от того, какие формы принимает инфляционное неравновесие рынков, *различают открытую и подавленную формы инфляции.*

Открытой инфляции свойственна тенденция к повышению цен. Подчеркнем: общая тенденция, измеряемая народнохозяйственным индексом цен. Отсюда следует, что открытая

[15] *Пол Хайне*. Экономический образ мышления, Publisher, Дело, 1992. ISBN

инфляция вполне совместима с периодическими снижениями цен на отдельных товарных рынках или с замедлением их роста. А раз так, то получается, что открытая инфляция, серьезно деформируя механизм рынка, не нарушает его. Она излечима и лечится экономическими методами.

Открытая инфляция принимает различные формы: *ползучую или умеренную* (когда цены изменяются медленно, обычно до 10 % в год), *галопирующую* (когда рост приобретает стремительный характер) и, наконец, форму *гиперинфляции* (рост цен составляет более 1000 % в год), приводящей к полному расстройству денежного обращения.

В условиях подавленной инфляции цены контролируются государством. Поэтому повышенный спрос на товары выражается в появлении разрыва между спросом и предложением. Поскольку государственная цена оказывается ниже равновесной, притупляются стимулы для увеличения количества и повышения качества товаров. Следствием этого является возникновение дефицита.

Поскольку *обязательным признаком подавленной инфляции является административное регулирование цен,* постольку неизбежно разрушение рыночного механизма. Симптомы инфляции подавить таким путем можно, но вместе будет подавлена и рыночная система.

Подавленная инфляция подрывает устойчивость денежной системы и доверие к деньгам. Она неизлечима, ее можно только «обезболить».

Схематически формы инфляции (рис. 7.1) можно представить так:

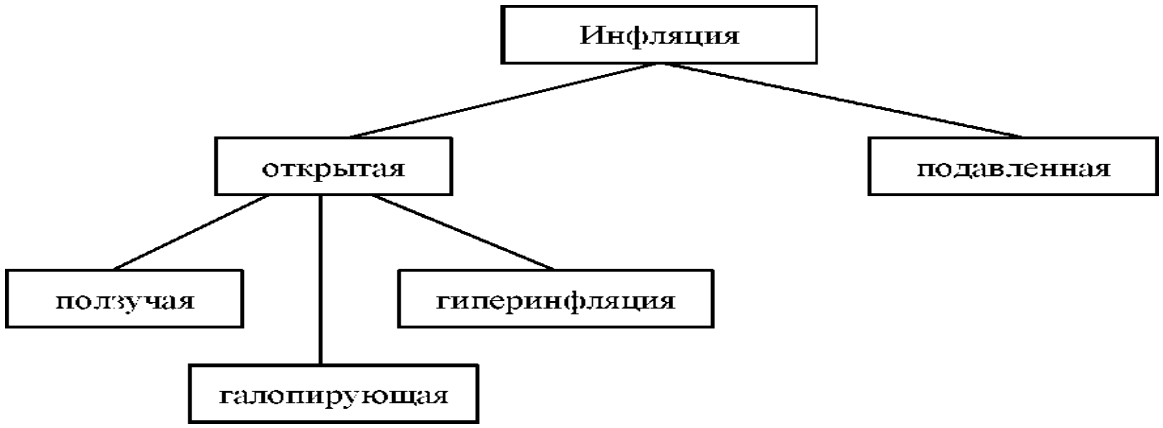

Рис.7.1. **Формы инфляции**

Среди основных причин инфляции можно выделить следующие.

1. Инфляция зарождается на денежном рынке. Именно в деформациях денежного обращения и следует искать ее причины. Из-за *неправильной денежной политики центрального банка* в результате дополнительной эмиссии в обращении появляется избыточная, необеспеченная товарами масса денег. Положение усугубляется за счет неверного регулирования банковского процента, трансформации краткосрочных денежных накоплений в долгосрочные кредиты, использование кредитных ресурсов для покрытия финансового дефицита госбюджета.

2. Современное *денежное обращение осуществляется бумажными знаками, прервавшими всякую связь с золотом.* В эпоху золотых денег их избыток преодолевался уходом золота из сферы обращения в сферу накопления. А вот бумажные деньги, которые являются только средством обращения, копить подобно золоту бессмысленно. Но, в отличие от золотых денег, бумажным просто некуда уйти: сфера обращения - их единственная обитель.

3. *Постоянный рост расходов государства,* который обусловлен расширением масштабов госсектора, государственного регулирования экономики, проведения социальных программ.

4. *Милитаризация экономики* усиливает напряжение в расходной части бюджета, деформирует воспроизводство. Военная промышленность вызывает на потребительском рынке чистый прирост спроса без соответствующего предложения.

5. С ростом открытости экономики *увеличивается опасность импортируемой инфляции.* В условиях неизменного курса валюты страны экономика испытывает воздействие внешнего повышения цен на ввозимые товары. Кроме каналов мировой торговли, инфляция может переноситься по каналам перемещения краткосрочных капиталов из одной страны в другую из- за национальных различий в уровнях банковского процента.

6. *Возникновение крупных институтов частной власти* - монополий и олигополий, получающих сверхприбыли за счет сдерживания предложения и поддержания высокого уровня цен. Крупные финансово-промышленные группы занимаются лоббированием, препятствуя прохождению антимонопольных решений правительства.

Олигополии и монополии являются основой роста цен, не дают возможности срабатывать рыночному механизму, так как отсутствует конкуренция, и препятствуют государственному антиинфляционному регулированию.

1. *Неверные действия государства в сфере налогообложения.* Когда ставки налога становятся высокими, предприниматели отвечают повышением цен. В результате тормозится объем продаж, а, следовательно, и производства. Слишком большая ставка налогообложения высоких доходов создает предпосылки для искусственного повышения издержек, в том числе за счет быстрого роста представительских расходов (высокие командировочные расходы и т.д.).

2. *Усиление роли профсоюзов,* добивающихся повышения заработной платы путем сокращения предложения труда (лоббирование законов о сокращении рабочего времени, ужесточение миграционного законодательства с целью защиты внутреннего рынка труда от иностранной рабочей силы).

Повышение заработной платы, с одной стороны, увеличивает совокупный спрос, а с другой - издержки производства. И то, и другое являются фактором роста цен.

3. *Индексация денежных доходов населения* становится фактором формирования избыточного платежеспособного спроса.

4. *Преобладание доли занятых в сфере услуг* (сервисно-ориентированная экономика). Производительность труда в сфере услуг растет медленнее, чем в производственном секторе, а заработная плата - более высокими темпами. Это усиливает дисбаланс между совокупным спросом и совокупным предложением.

Итак, инфляция – это проявление диспропорциональности в развитии общественного воспроизводства, которое обусловлено нарушением закона денежного обращения.

Показатели инфляции – это *индексы цен,* к числу которых следует отнести:

- индексы цен на потребительские товары;
- индексы цен производителей;
- индексы цен потребителей продукции и услуг производственного назначения;
- индекс-дефлятор.

Индекс потребительских цен измеряет изменение стоимости фиксированного набора основных потребительских товаров и услуг (потребительской корзины) и является главным показателем, характеризующим уровень инфляции в стране и ее регионах.

Индекс цен производителей рассчитывается по фактическим ценам реализации продукции, отгружаемой на внутренний рынок без НДС, акцизов, других косвенных налогов, транспортных и погрузочно-разгрузочных расходов.

Индекс цен на продукцию и услуги производственно-технического назначения включает, кроме цены производителей, транспортные расходы, косвенные налоги, оплату услуг торговых организаций и охватывает как отечественную продукцию, так и

импортную, потребляемую отечественными предприятиями.

Дефлятор ВНП - уровень цен на товары и услуги, формирующие ВНП. Он используется для анализа динамики ВНП и рассчитывается как соотношение объема ВНП текущего года в текущих ценах (номинального ВНП) и того же объема в постоянных (сопоставимых) ценах базисного года (реального ВНП).

Уровень инфляции (темпы прироста цен) рассчитывается, например, на основе индекса потребительских цен, как:

Инфляцию характеризуют также с использованием правил числа 70. Чтобы определить количество лет необходимых для удвоения цен, число 70 делят на ежегодный уровень инфляции.

Инфляция спроса и инфляция издержек. *Различают* два вида открытой инфляции: инфляцию спроса (инфляцию покупателей) и инфляцию издержек (инфляцию продавцов). *В сущности, это две взаимосвязанные, но не равнозначные инфляции: одна - со стороны спроса (избыток денежных средств у покупателей), другая - со стороны предложения (рост производственных издержек).*

Инфляция спроса – это вид инфляции, порождаемый избытком совокупного спроса, за которым не успевает предложение, а следовательно, и производство. Избыточный спрос приводит к росту цен. Избыток денег образуется при дефиците товаров.

Чтобы финансировать дополнительные расходы, государство выпускает бумажные деньги, не обеспеченные товарной массой.

Инфляция спроса имеет смысл при низком темпе экономического роста, наличие недозагруженных мощностей. В этом случае подстегивание спроса служит стимулом активизации производства. При росте цен до 10 % население больше покупает, ибо в дальнейшем покупки обойдутся еще дороже. Это стимулирует производителей увеличивать предложения, рынок быстрее насыщается.

Однако инфляционный рост цен может происходить и в условиях, когда спрос не растет, а падает. В этом случае причину

следует искать со стороны предложения. Это другой вид инфляции - *инфляция издержек.* Инфляция начинает раскручиваться в силу того, что растут издержки.

Издержки начинают расти по трем основным причинам:

1. В результате повышения заработной платы под давлением профсоюзов и требований рабочих.

2. В силу удорожания сырья и топлива (рост цен на импорт, изменение условий добычи, повышение транспортных расходов и т.п.).

3. Производители повышают цены, используя свое монополистическое положение или создавая его путем сговора.

В отличие от инфляции спроса инфляция предложения обладает некоторыми предпосылками к самопогашению. Повышение цен в результате роста издержек ведет к сокращению производства, а это неизбежно сопровождается обострением конкуренции, поиском средств, направляемых на совершенствование организации производства, снижение производственных и трансакционных издержек.

В реальной действительности выделить два вида инфляции довольно трудно. Инфляция, сочетающая элементы *спроса и инфляции издержек, называется структурной инфляцией.*

Связь между инфляцией и безработицей. Кривая Филлипса. *Кривая Филлипса указывает на наличие связи между уровнем цен (и заработной платы) и уровнем безработицы. Эту связь установил О. Филлипс. Он обратил внимание, что в условиях депрессии, для которой характерно снижение цен, наблюдается рост безработицы. С наступлением подъема происходит повышенный спрос на товары, растут цены, и уровень безработицы снижается.*

Эта связь объясняется следующим. Как известно, уровень заработной платы и уровень занятости взаимосвязаны. С повышением заработной платы занятость растет, а безработица снижается. Но повышение заработной платы означает рост издержек, а следовательно, и цен. Повышение же цен, как правило,

означает снижение безработицы. Выходит, что *инфляция выступает в качестве платы за сокращение безработицы.*

Инфляция и безработица - два острых и взаимосвязанных явления. *Чем выше темпы инфляции, тем ниже уровень безработицы.* И наоборот. Это реальная, хотя и эмпирически установленная закономерность.

Анализируя данные более чем за 100 лет, Филлипс пришел к выводу, что существует некий *естественный уровень без работицы,6-7* %, при котором уровень заработной платы постоянен и ее прирост равен нулю. Когда безработица снижается ниже этого естественного уровня, наблюдается более быстрый прирост заработной платы, и наоборот. В дальнейшем, используя тезис о сильной взаимосвязи между ростом зарплаты и ценами, данная закономерность была преобразована во взаимосвязь безработицы и темпов роста цен (инфляции).

На смену инфляционной кривой Филлипса пришла теория естественного уровня безработицы. Сущность этой теории состоит в том, что в долгосрочном периоде умеренный уровень инфляции возможен только при естественном уровне безработицы, который составляет 6-7%.

При выработке экономической политики приходится выбирать: либо инфляция, либо безработица. Речь идет о поиске наиболее приемлемого сочетания двух «зол».

Кривая Филлипса показывает зависимость между ростом инфляции и сокращением безработицы. Меры по снижению уровня безработицы и стимулированию роста ВНП ведут к росту инфляции. Решить задачи сокращения инфляции также нельзя без повышения уровня безработицы.

Однако в развитых странах 70 - 80-е гг. XX столетия были отмечены одновременным ростом инфляции и безработицы, т.е. стагфляцией. Кривая Филлипса не дает объяснений этому явлению.

Фридмен М. и Фелпс Э. объяснили это явление с помощью *теории адаптивных ожиданий. Данная теория обосновывает*

кривую Филлипса наличием у экономических агентов инфляционных ожиданий, которые не совпадают с фактической инфляцией в будущем, т. е. неверных инфляционных ожиданий. Фактический темп инфляции в следующем периоде каждый раз превышает планируемый правительством уровень инфляции. Пока у предпринимателей и рабочих сохраняется заниженная оценка инфляции, стимулирующая фискальная и денежная политика срабатывают, приводя в краткосрочном периоде к увеличению реального объема выпуска продукции и снижению уровня безработицы.

7.3. Социально-экономические последствия инфляции

Под «ценой» инфляции понимаются конечные результаты ее воздействия на доходы общества в целом и его структурных звеньев, т.е. *речь идет о том, кому и на сколько повышение цен выгодно, а для кого оно разорительно.*

На практике встречаются три основных варианта «цены» инфляции: *позитивный* (что означает прирост доходов), *нулевой* и *негативный* (убыточный).

Инфляция приносит доход государству. Эмиссия - привилегия государства. И когда правительство не решается увеличивать прямые налоги для финансирования своих расходов, то оно через центральный банк организует печатание денег таким способом покрывается бюджетный дефицит.

Однако эмиссия уменьшает стоимость старых денег, имеющихся на руках у населения. Такой своего рода налог на наличные деньги называется *инфляционным налогом. Величина инфляционного налога равна* произведению уровня инфляции на сумму денег, имеющихся у населения

$Т_и = И \bullet М$,

где $Т_и$ - величина инфляционного налога; И - уровень инфляции; *М* - сумма денег, имеющаяся в наличии у населения.

Совершенно очевидно, что *реальные доходы населения уменьшаются* на величину инфляционного налога. Налог на на-

личные деньги составляет существенную долю доходов государства.

Доход государства, получаемый в результате увеличения находящихся в обращении денег, называется *сеньоражем. Он равен разности между суммой дополнительно выпущенных денег и затратами на их выпуск.*

Кроме государства *на инфляции наживаются коммерческие банки.* При инфляции коммерческие банки срывают сроки выплаты и иных платежей с тем, чтобы деньги отдать в кредит под большие проценты.

Большой выигрыш от роста цен получают монополии. Они регулярно создают искусственный дефицит, повышают цены товаров, вызывая тем самым дополнительный спрос.

Инфляция является неотъемлемым атрибутом рыночного хозяйства, оказывающим неоднозначное воздействие на экономику. В результате инфляции растет денежная масса. Некоторый рост денежной массы (до 10 % в год) создает стимул для увеличения объема выпускаемой продукции, ускоряет платежный оборот, способствует активизации инвестиционных процессов, усиливает концентрацию производства. В свою очередь рост производства приводит к восстановлению равновесия между товарной и денежной массой при более высоком уровне цен.

Но каковы бы ни были позитивные функции инфляции, она оказывает на ход экономического развития целый *комплекс негативных явлений.*

1. Рост цен ведет к обесцениванию неиспользованного капитала.

2. От инфляции проигрывают люди, предоставившие в кредит свои деньги.

3. Инфляция сужает мотивы к трудовой деятельности, потому что подрывает возможности нормальной реализации заработков.

4. Высокие темпы инфляции приводят к «бегству» капиталов за границу.

5. Сокращается экспорт и увеличивается импорт, растет дефицит платежного баланса, нарушаются пропорции, усиливается дезорганизация экономики, разрушается общественное богатство.

6. Падает уровень жизни потребителей, обесцениваются личные сбережения, снижается текущее потребление.

7. Происходит быстрое социальное расслоение населения, углубление имущественного неравенства.

8. Возрастает неопределенность и неуверенность в будущем, повышается риск предпринимательской деятельности. Инвестиции перераспределяются с долгосрочных объектов на краткосрочные, приобретают спекулятивную направленность. Значительная часть капиталов покидает сферу производства и устремляется в сферу обращения и финансовый сектор экономики.

9. Инфляция препятствует выходу экономики из кризиса. Растет безработица, обостряются социальные проблемы.

10. Инфляция ослабляет позиции властных структур. Снижается доверие к программам и мероприятиям, намечаемым и проводимым правительством. Реакция населения на ухудшение условий на потребительском рынке и в производстве принимает острые формы.

11. Неравномерный рост цен усиливает диспропорции между отраслями экономики.

12. Неопределенность и непредсказуемость будущего развития экономики приводят к изменению экономических интересов у населения, социальным конфликтам, личным и семейным трагедиям, к росту преступности и падению нравственных устоев общества.

Таким образом, список отрицательных последствий инфляции очень длинный. И все же главная беда заключается в том, что *инфляция делает плохо управляемым народное хозяйство.*

Неуклонное повышение цен ставит государство перед

дилеммой: с одной стороны, населению, не причастному к возникновению инфляции, надо возместить убытки, с другой - компенсация убытков приведет к тому, что на полную мощность заработает механизм инфляции издержек, а это вызовет новый скачок цен. Иными словами, если сегодня государство пожалеет потребителей и обойдется с ними по справедливости, то завтра произойдет очередное снижение их благосостояния.

Необходимо так организовать государственную антиинфляционную компенсацию, чтобы она меньше задевала денежные доходы населения. Здесь целесообразны компенсации в виде продовольственных и иных товаров. Что же касается людей с высокими доходами, то им надо согласиться с небольшими потерями и поддержать проводимые правительством меры во избежание социальных конфликтов.

7.4. Антиинфляционная политика государства

Борьба с инфляцией - один из сложнейших вопросов экономической политики. Антиинфляционные мероприятия включают в себя:

- сокращается законодательно установленная продолжительность рабочего дня и рабочей недели в период массовой безработицы;
- рекомендуется проводить на предприятиях "разделение рабочих мест" между работниками (для увеличения занятости);
- досрочно увольняются на пенсию работники государственного сектора экономики, которые не дослужили до пенсии 2-3 года;
- создаются новые рабочие места и организуются общественные работы (в области инфраструктуры - для постройки высококачественных дорог и т.п.)
- сокращаются предложение на рынке труда: ограничивается иммиграция (въезд в страну) желающих работать и стимулируется репатриация (возвращение на родину) иностранных рабочих.

Одним из сложных вопросов экономической политики является управление инфляцией. Способы управления неоднозначны и противоречивы по своим последствиям. Эти способы, с одной стороны, должны сдерживать инфляцию, а, с другой - стимулировать производство, создавать условия для насыщения рынка товарами.

Управление инфляцией предполагает использование мер, сочетающих незначительный рост цен со стабилизацией доходов. Инструменты управления процессом отличаются в зависимости от характера и уровня инфляции, особенностей хозяйственной обстановки, специфики хозяйственного механизма. В целом темпы инфляционного роста удается удерживать в довольно узких пределах.

Для антиинфляционного регулирования используются *два типа экономической политики.*

Первый тип направлен на сокращение бюджетного дефицита, ограничение денежной эмиссии. Темп прироста денежной массы регулируется в определенных пределах - в соответствии с темпом роста ВНП.

Второй тип предполагает регулирование цен и доходов, имеющее целью тесно увязать рост заработной платы с ростом цен. Одним из средств служит индексация доходов, определяемая уровнем прожиточного минимума или стандартной потребительской корзины и согласуемая с динамикой индекса цен. Для сдерживания нежелательных явлений устанавливаются пределы повышения или замораживания заработной платы, ограничиваются выдачи кредитов и т.д.

Различные антиинфляционные компенсации и способы социальной защиты населения касаются не причин и механизма инфляции, а лишь ее последствий. Поэтому антиинфляционными эти меры не являются. Не правомерно причислять к антиинфляционному регулированию административный контроль над ценами. Такая политика способна лишь на время, да и то не полностью, снять ценовые симптомы инфляции. Инфляция

переводится в подавленное состояние и наносит экономике немалый ущерб. *Подавленную инфляцию победить нельзя, сопротивляться можно только открытой.* Подавленная инфляция переводится в режим открытой и только тогда используются способы антиинфляционного регулирования.

И в условиях открытой инфляции государство не в состоянии удержать над ней окончательную победу. *Цель государственной антиинфляционной политики заключается* в том, чтобы сделать инфляцию управляемой, а ее уровень - достаточно умеренным.

Весь арсенал средств борьбы с инфляцией подразделяется на:

- антиинфляционную стратегию, предусматривающую долгосрочные цели и методы;
- антиинфляционную тактику, дающую результаты в пределах небольшого периода времени.

Антиинфляционная стратегия состоит в гашении инфляционных ожиданий, чтобы переломить психологию покупателей, избавить их от страха перед обесцениванием сбережений, предотвратить нагнетание текущего спроса, обусловленное неуклонным подорожанием товаров и услуг.

Инфляционные ожидания предотвратить можно при:

- всемерном укреплении механизма рыночной экономики (либерализация цен, пресечение фактов монополизма, стимулирование производства и продаж, поощрение малого бизнеса, ослабление таможенных ограничений и т.д.);
- существовании правительства, придерживающегося курса на постоянное искоренение неуправляемой инфляции и пользующегося доверием большинства населения;
- введении жестких лимитов на ежегодные приросты денежной массы. Этот показатель складывается из долгосрочного темпа роста реального производства и такого уровня инфляции, который правительство считает приемлемым и обязуется строго контролировать;
- сокращении бюджетного дефицита с перспективой его полной ликвидации. Для ее решения можно идти двумя путями -

увеличивать налоги или уменьшать государственные расходы. Предпочтительнее второй путь;

- сведении к минимуму воздействия на национальную экономику внешних инфляционных импульсов, особенно перемещение спекулятивных краткосрочных кредитов (капиталов);
- использовании повышения курса валюты. Оно вызывает снижение цен на товары и услуги, ввозимые из-за рубежа, следовательно, подталкивает вниз общий уровень цен.

Когда инфляционная ситуация становится нетерпимой, одними долгосрочными мерами не обойтись. Необходимо реализовать тактический потенциал антиинфляционного регулирования. *Тактические методы не устраняют причины инфляции,* а только на некоторое время снижают инфляционное напряжение. Сюда можно отнести приватизацию государственных предприятий, льготное налогообложение в целях расширения производства товаров и услуг, повышение нормы сбережений и т. п.

В запасе у государства есть и такой радикальный вариант, как денежная реформа конфискационного типа. Но эти действия не имеют отношения к природе инфляции.

Как свидетельствует опыт, *остановить инфляцию с помощью организационных мер почти невозможно.* Для этого необходима структурная реформа, направленная на преодоление диспропорций в экономике.

Конкретные методы сдерживания инфляции зависят от правильного определения ее характера и факторов, подстегивающих раскручивание инфляционных процессов. Каждая инфляция специфична и предполагает применение таких мер, которые соответствуют ее глубине и характеру.

Согласно официальной статистике, экономика Узбекистана росла высокими темпами в течение последних 10-15 лет - средний прирост ВВП в этот период составлял около 8% в год. Однако, различные данные о рынке труда указывают на то, что этот рост не сопровождался соответствующим ростом устойчивых рабочих

мест и занятости. Так, трудовая миграция в Россию и другие страны оставалась существенной, экономическая активность особенно среди женщин снижалась, а неформальная занятость росла. Уровень безработицы среди молодежи превышал официальный уровень занятости в более чем в 2-3 раза.

7.5. Сущность, причины и формы безработицы.

К важнейшим макроэкономическим проблемам относится безработица. Ее размеры влияют на уровень цен и объем производства, на структуру и формы распределения доходов, на государственный бюджет и государственные расходы.

Безработица - социально-экономическое явление, когда часть активного населения не может применить свою рабочую силу. Безработица означает неспособность государства эффективно использовать один из важнейших факторов производства - труд.

Причины безработицы - падение темпов экономического роста, технический прогресс, структурная перестройка экономики, инфляция, демографическая политика государства.

Основные формы безработицы - фрикционная, структурная, циклическая, сезонная, застойная.

Фрикционная безработица охватывает работников, ищущих или ждущих получения работы в ближайшее время или в будущем. Это период между увольнением с одного места работы и поступлением на другое или возвращением на прежнее место. Такая безработица длится от 1 до 3 месяцев; ее существование неизбежно, поскольку это естественное передвижение трудовых ресурсов между предприятиями, регионами и отраслями.

Структурная безработица вызвана действием научно-технического прогресса, существованием диспропорций в развитии отраслей, географическим распределением рабочих мест.

Под влиянием научно-технического прогресса одни отрасли экономики постепенно отмирают, исчезают, в то же время

появляются новые производства и отрасли, следовательно, изменяется структура спроса на рабочую силу.

Циклическая безработица вызвана спадом производства, затрагивает все сферы и отрасли экономики и может существовать в скрытой и открытой формах. Скрытая форма означает сокращение рабочего дня или недели, направление персонала в принудительные отпуска, уменьшение заработной платы. Открытая форма означает увольнение работника, полную потерю работы и дохода.

Сезонная безработица возникает в результате изменения спроса на рабочую силу в зависимости от времени года, обусловлена особенностями производства в сельском и лесном хозяйстве, рыболовстве и охотничьих хозяйствах, в строительстве.

Застойная безработица обусловлена избытком рабочей силы, перенаселением, охватывает наиболее профессионально не подготовленную часть трудовых ресурсов. Это, как правило, разорившиеся предприниматели, бывшие домохозяйки, неквалифицированные рабочие и др. Такая безработица может длиться годами. Ее представители, существуя на пособия или случайные заработки, бродяжничают, нищенствуют, постепенно превращаются в люмпенов и опускаются на социальное дно. Они могут получить постоянную работу только в последнюю очередь, когда экономика находится на стадии подъема и рабочая сила становится остродефицитной.

Одним из важнейших показателей является *уровень безработицы*. Он показывает соотношение количества всех работающих людей (экономически активного населения) и безработных и вычисляется следующим образом:

$$L_{ue} = \frac{UE}{LF_c} \bullet 100$$

Последствия безработицы. *Социальные последствия безработицы:*

- положительные: повышение социальной ценности рабочего места (люди держатся за работу, относятся к ней ответственнее);

увеличение свободного времени; повышение социальной значимости труда.

- отрицательные: обострение криминогенной обстановки; усиление социальной напряженности; рост количества физических и психологических заболеваний; снижение трудовой активности.

Экономические последствия безработицы

- положительные: создание резерва рабочей силы; повышение конкурентности работников (что является стимулом к развитию профессиональных качеств); возможность обучения за счет службы занятости населения

- отрицательные: обесценивание профессионального образования; затраты на помощь безработному; снижение уровня жизни; снижение национального дохода (снижение налоговых поступлений)

Психологические последствия безработицы

- изменение стиля жизни, изменение отношений с окружающими, усиление тревожно-депрессивных настроений, алкоголизм, наркомания, суицидальное поведение.

- численность безработных постоянно меняется и нельзя полагаться на достоверность официальных данных (много людей ищут работу самостоятельно и не зарегистрированы в службах занятости).

Необходимость сокращения безработицы

Разработка основных направлений, путей и методов сокращения безработицы предполагает предварительный анализ ее причин, динамики, структуры, выявление ее форм и видов, которые наносят наибольший экономический и социальный ущерб личности и обществу, препятствуют стабилизации экономики страны и дальнейшему развитию реформ. Необходимо сокращать безработицу, так как она наносит огромный ущерб работникам, работодателям, экономики и обществу в целом.

Уровень фрикционной безработицы может быть снижен за счет:

- улучшить информационное обеспечения рынка труда. Во всех странах эту функцию выполняют организации по трудоустройству (биржи труда). Они собирают у работодателей информацию о существующих вакансиях и сообщают ее безработным;

- устранения факторов, снижающих мобильность рабочей силы. Для этого необходимо, прежде всего:

а) создание развитого рынка жилья;

б) увеличение масштабов жилищного строительства;

в) отмена административных преград для переезда из одного населенного пункта в другой

Сокращению структурной безработицы более всего способствуют программы профессионального переобучения и переквалификации. Такого рода программы должны привести к тому, чтобы рабочая сила наилучшим образам соответствовала имеющимся рабочим местам. Эта задача достигается программой профессиональной подготовки, информацией о рабочих местах. Программы профессиональной подготовки обеспечивают как подготовку на рабочих местах, так и в специальных учебных заведениях для безработной, молодежи, а также для рабочих старших возрастов, чья профессия оказалась устаревшей.

Наиболее трудно бороться с циклической безработицей. Для решения такой задачи наиболее эффективными являются следующие меры:

- Создание условий для роста спроса на товары. Так как спрос на рынке труда - производный и зависит от ситуации на рынках товаров и услуг, то занятость возрастет, а безработица упадет в том случае, если товарные рынки предъявят больший спрос и для его удовлетворения надо будет нанять дополнительных работников.

- Некоторое облегчение может принести, например, предоставление возможности досрочного выхода на пенсию работникам, еще не достигшим пенсионного возрасти. В

- Создание условий для роста самозанятости. Смысл такого рода программ состоит в том, что людям помогают открыть

собственное дело, чтобы они могли прокормить себя и свою семью, даже если им не удается найти работу по найму.

- Реализация программ поддержки молодых работников. Тяжелее всего безработица ударяет по пожилым (их уже никто не хочет брать на работу из-за падающей производительности труда и ухудшения здоровья) и самым молодым (их еще никто не хочет брать на работу из-за низкой квалификации и отсутствия опыта).

7.6. Меры по сокращению безработицы и обеспечения занятости в Узбекистане

В настоящее время, органам по труду в Узбекистане приходится функционировать в условиях сложной институционально-правовой базы, а также таких ограничений, как: высокая трудовая нагрузка на махаллинских инспекторов Центров содействия занятости (ЦСЗ), на которых возложено исполнение более 20 функций; ограниченность штата махаллинских инспекторов ЦСЗ (на 1 инспектора приходятся по 8-9 махаллей)[16]; нехватка экономистов труда и вследствие этого отсутствие у большинства сотрудников органов по труду образования по специальности «экономика и социология труда»; крайне низкий уровень заработной платы инспекторов по труду (ниже средней заработной платы почти в два раза)[17].

Создание рабочих мест - результат экономического роста, инвестиций, ведущих к развитию бизнеса. Однако, в хокимиятах порой царит недопонимание относительно функций органов по труду - якобы «органы по труду должны создавать новые рабочие места». В результате ответственность за невыполнение программ создания рабочих мест часто несправедливо перекладывается именно на органы по труду. На самом деле органы по труду должны выявлять факторы роста безработицы и предупреждать

[16] Их число сокращалось, несмотря на рост численности населения.

[17] Согласно теории эффективной зарплаты существует оптимальный уровень зарплаты, позволяющий работнику трудиться с максимальной эффективностью.

хокимов и других органов власти об ухудшении ситуации на рынке труда.

Законодательство в области занятости и труда нуждается в совершенствовании. Так, понятия «наемный труд», «внешняя трудовая миграция», «внутренняя трудовая миграция», «неформальная занятость» не определены в законодательстве в соответствии с международными стандартами. Работники, с которыми заключен договор гражданско-правового характера, не уравнены в правах с работниками, занятыми по трудовому договору. Деятельность профсоюзов координируются централизованно, в результате чего не имеется с их стороны инициатив, касающихся регулирования заработной платы, позволяющей обеспечивать мотивацию труда работников. Председатели профкомитетов в организациях, как правило, являются подчиненными руководителей этих организаций и зачастую не заинтересованы в защите прав отдельных трудящихся.

Состояние статистики в области занятости все еще остро нуждается в совершенствовании. Так, имеют место такие проблемы, как: некорректность статистической информации, т.е. в сборниках статистических данных зачастую встречаются несоответствия данных; неполнота статистической информации (например, отсутствует отчетность о количестве отработанных человеко-часов, средней заработной плате в разрезе групп занятий, возрастов, полов; в статистической отчетности Министерства занятости и трудовых отношений (МЗТО) и Госкомстата (ГКС) отсутствуют данные по половозрастной структуре безработных, занятых в неформальном секторе и выехавших за рубеж на заработки); несоответствие методологии статистики труда стандартам Международной организации по труду (МОТ) (например, данные ГКС о занятости молодежи охватывают лиц с 18 до 30 лет, тогда как по стандартам МОТ к молодежи относятся лица с 15 до 24 лет; понятия «трудовая миграция» и «неформальная занятость» в национальной статистике не

определены в соответствии со стандартами МОТ); ограниченность доступа к статистическим данным (например, доступ к базам данных выборочных обследований домохозяйств и рабочей силы ограничен, т.е. они доступны только для служебного пользования).

Кроме этого, большинство индикаторов трудовой статистики не дезагрегировано по полу и возрасту. В статистических сборниках не имеется временных рядов квартальных оценочных данных по безработице, средней зарплате, средней производительности труда, стоимости рабочей силы, неформальной занятости, налоговому бремени, уровню денежно-кредитной массы, государственных расходов, валовых инвестиций, объему реального валового продукта в разрезе регионов в долгосрочном периоде, что позволяло бы проводить эконометрические оценки эффектов тех или иных инструментов макроэкономической политики на занятость.

Более того, поскольку на МЗТО РУ согласно Постановлению КМ РУз от 10.07.2017 г. № 482 возлагаются задачи «реализации политики в сфере занятости населения» и разработки «комплекса целевых мер, направленных на обеспечение занятости населения» и «обеспечение трудоустройства обратившихся в органы по труду безработных», то возложение функции проведения выборочных обследований занятости на это министерство создает конфликт интересов, что может существенно повлиять на качество и надежность полученных результатов.

Таким образом, неполнота статданных, их низкое качество, отсутствие электронных баз данных и совместного доступа к ним органов по экономике, труду, статистике, по финансам и налогам, образованию приводит к неполной и искаженной информированности этих органов о состоянии экономики, сферы занятости и рынка труда, принятию несистемных и односторонних решений, приводящих к тому, что программы создания новых рабочих мест и повышения занятости населения разрабатываются с высоким уровнем неопределенности в достижении целей.

В целях совершенствования понятийного аппарата

государственной политики в сфере устойчивой занятости необходимо четко определить понятия «внешняя трудовая миграция», «внутренняя трудовая миграция», «неформальная занятость», «молодежная занятость», «сезонная занятость», «наемный труд», «неполная занятость» в трудовом законодательстве республики в соответствии с международными стандартами. Наряду с этим требуется также реализация комплекса мер по подготовке и принятию Закона Республики Узбекистан «О миграции», а также присоединению Узбекистана к Международной организации по миграции и Конвенции № 97 МОТ «О трудовых мигрантах» в целях формирования единого миграционного законодательства, регулирующего миграционные процессы на основе единых принципов и правил, и реализации единой миграционной политики.

Меры по совершенствованию статистико-методического обеспечения государственной политики занятости. В целях совершенствования статистического обеспечения государственной политики занятости представляется целесообразным:

- реализация краткосрочных мер по подготовке к проведению переписи и ее проведению в среднесрочной перспективе;
- реализация мер по улучшению качества проведения выборочных обследований домохозяйств и предприятий по проблемам занятости (т.е. обеспечение независимости и репрезентативности опросов, качества проведения интервью, ввода и обработки данных);
- совершенствование методических подходов к оценке сбалансированности профессионально-квалификационной структуры рынка труда;

- принятие комплекса решений по приведению национальной системы трудовой статистики в соответствие с международными стандартами[18];
- создание единой Интегрированной системы учета труда (вида занятия, рабочего времени) и производственных затрат на труд (фонда оплаты труда, выделяя в нем чистую заработную плату, подоходный налог, социальные отчисления и прочие издержки на труд).

При этом, важным является: а) обеспечение тесного взаимодействия подразделений Минэкономики, МЗТО, Госкомстата, МВиССО в вопросах формирования статистики по спросу и предложению на рынке труда, учету движения рабочих мест; б) принятие ряда совместных решений, направленных на создание и развитие электронного документооборота, электронных баз данных по экономике в целом, включая данные по демографии, рынку труда и занятости на местном, региональном и республиканском уровнях[19].

В целях обеспечения открытости, доступности и полноты данных органам по труду и статистике необходимо: а) улучшить предоставление данных о трудовой статистике на сайтах, в базах данных, периодических публикациях и аналитических обзорах; б) публиковать периодические тематические бюллетени, посвященные различным аспектам трудовой статистики, таким как: инфляция и потребительские расходы; заработная плата и доходы физических и юридических лиц; производительность труда; здравоохранение и социальное страхование; территориальная, профессиональная, отраслевая, половозрастная структура занятости; демографические характеристики рынка труда; предложение труда и безработица; производственные затраты на труд; неформальная, молодежная и женская занятость; внешняя и внутренняя трудовая миграция.

[18] Прежде всего, важно привести национальную систему трудовой статистики в соответствие с Конвенцией МОТ .№ 160 «О статистике труда» и Рекомендацией МОТ «О статистике труда».

[19] Данные меры могут быть реализованы на основе подписания межведомственных положений. Нормы, регулирующие такое взаимодействие, могут быть закреплены в законодательстве о занятости и Указах Президента РУз.

Меры по обеспечению экономической активности и занятости женщин. В направлении повышения экономической активности женщин, т.е. в целях высвобождения у женщин дополнительного времени для трудовой деятельности, представляется целесообразным реализовать следующие меры:

- увеличение охвата населения частными дошкольными учреждениями с 14% до 30% в среднесрочной перспективе, на основе внедрения принципов ГЧП;
- реализация комплекса мер по расширению сети частных учреждений, оказывающих услуги на основе различных форм ГЧП для школьников начальных классов в группах продленного дня до конца рабочего дня;
- осуществление комплекса мер по расширению охвата населения постоянными доступными коммунальными услугами (водой, электричеством, газом) и услугами пассажирского транспорта, доступных по ценам.

В целях обеспечения гендерного равенства в занятости целесообразно:

- проводить информационную кампанию по пропаганде ценностей о равной роли мужчин и женщин в семье[20];
- осуществлять разъяснительные работы среди населения о выгодах получения женщинами профессионального среднего и высшего образования и осуществления профессиональной трудовой деятельности[21];
- разрабатывать и реализовывать адресные подпрограммы ориентированных на женщин в структуре программ занятости (особенно на профессиональное обучение, переподготовку и повышение квалификации, временное трудоустройство и общественные работы в период кризисов);
- разработать и внедрить механизмы и доступные продукты микрофинансирования женского предпринимательства,

[20] Эти меры могут осуществляться местными органами самоуправления граждан, местными органами Союза молодежи и органами по делам женщин, а также СМИ.
[21] Подобно предыдущему.

надомного труда и ремесленничества со стороны АКБ «Микрокредитбанк» за счет средств Фонда занятости населения. При этом предлагается расширить источники формирования Фонда за счет увеличения размеров поступлений средств в доходы Фонда занятости с 0,1 до 1 процента отчислений от единого социального платежа;

- реализовать принцип гендерного равенства в доступе к высшему образованию посредством: а) увеличения квот для женщин в вузы; б) повышения стипендий для одаренных девушек для учебы в отечественных и зарубежных вузах по линии фонда «Истеъдод»; в) предоставления льготных образовательных кредитов для девушек, поступивших в вузы по контрактной форме обучения; г) отмены льготы по поступлению в вузы для абитуриентов, прошедших срочную службу в ВС республики;
- обеспечить устранение стоимостных барьеров при найме женщин на работу - передача бремени компенсационных выплат на рождение и уход за ребенком от работодателя в государственный бюджет, что позволило бы снять ощутимые барьеры для женщин при трудоустройстве и способствовало бы уравниванию стоимостей найма женщин и мужчин.

Краткосрочные и среднесрочные меры по обеспечению занятости молодежи. В целях обеспечения устойчивой занятости молодежи в краткосрочной перспективе требуется реализация комплекса мер в следующих направлениях:

- разработка и реализация адресной подпрограммы создания новых рабочих мест для молодежи (предусмотрев при этом трудоустройство молодежи, включая возвращающихся молодых трудовых мигрантов преимущественно в новых или расширяемых производственных объектах МПЗ и СЭЗ);
- предоставление единовременных субсидий работодателям на профобучение и повышение квалификации молодых работников в возрасте от 18 до 30 лет, направленных ЦСЗ, в размере 4 МРЗП, а также вывести из-под налогообложения затраты работодателей на профобу- чение персонала;

- создание интегрированных баз данных о вакансиях для молодежи, ищущей работу, на основе внедрения современных форм социального партнерства и ГЧП;
- развитие подсистемы повышения квалификации и переподготовки для выпускников заведений ССПО и вузов посредством предоставления для учебных центров налоговых льгот и преференций, а для выпускников - льготных кредитов для повышения квалификации или пе- реподготовки[22].

В целях обеспечения устойчивой занятости молодежи в среднесрочной перспективе требуется реализация комплекса мер в следующих направлениях:

- формирование системы профессиональной ориентации и социализации молодежи в целях предупреждения случаев неправильного выбора будущей профессии школьниками и подростками[23];
- совершенствование системы обеспечения интеграции производства и подготовки кадров в учебных заведениях ССПО, повышая в ней роль социальных партнеров[24];
- переход на международную систему оценки качества обучения в системе народного образования по методологии Р18А и участие Узбекистана в рейтинговых оценках Р18А в целях выявления проблем в системе народного образования и их последовательного решения;
- увеличение охвата молодежи качественным высшим образованием с нынешних 9% до 25% в среднесрочной перспективе и до 50% в долгосрочной перспективе в целях

[22] Такая подсистема будет призвана развивать практические и социальные компетенции у выпускников, которые имеют преимущественно теоретические знания. Например, молодой инженер-механик, выпускник ТГТУ не получил навыков работы с программным обеспечением Ап§у§ во время учебы в вузе. Он будет иметь возможность получить их, повышая свою квалификацию в соответствующем учебном центре.

[23] Для этого в структуре районных и городских хокимиятов целесообразно создание так называемых карьерных центров, сотрудники которых скоординированно с махаллинскими инспекторами по труду, а также учителями, могли бы консультировать учащихся лицеев и старших классов школ в выборе будущей профессии.

[24] В частности, можно использовать прогрессивный немецкий опыт создания и развития дуальной системы обучения, когда учащийся один день проводит в учебном заведении, изучая теорию, а четыре дня - на предприятии, работая по будущей специальности и получая при этом зарплату. Здесь социальными партнерами выступают три стороны - отраслевой профсоюз, отраслевая палата производителей и собственно учебное заведение. Реализация данной меры предусматривает внесение в Закон «О социальном партнерстве» дополнительных норм, создающих выгодные условия сотрудничества для социальных партнеров - образовательных учреждений ССПО, работодателей и профсоюзов. Такое партнерство не требует вмешательства государства - проблемы трудоустройства молодежи будут решаться автономно социальными партнерами.

решения проблем нехватки квалифицированных кадров с высшим образованием[25];

- создание в каждом городе, население которого превышает 80 тысяч человек, двух вузов - одного многопрофильного гуманитарного вуза и одного многопрофильного технического вуза, и внедрение в них принципов корпоративного управления, а также академической автономии в целях эффективного и действенного решения проблем подготовки кадров с высшим образованием на местах[26].

Вопросы для обсуждения и самоконтроля

1. Какими способами, можно оценить уровень жизни населения?
2. Как происходит дифференциация населения в части доходов?
3. Какие показатели используют в статистике бюджетов домашних хозяйств?
4. Каково взаимосвязь показателей «качество жизни» и «уровня жизни»?
5. Опишите и поясните методику расчета показателей дифференциации доходов населения.
6. Что такое коэффициент Джини и где он используется?
7. Как исчисляется децильный коэффициент дифференциации доходов населения?
8. Какие показатели бедности Вам известны? Охарактеризуйте их.
9. Как рассчитывают индексы глубины и остроты бедности?
10. Каким образом баланс денежных доходов и расходов населения (БДДР) используется в прогнозных расчетах?
11. Что включается в доходную и расходную части БДДР?

[25] Под качественным высшим образованием понимается образование, получаемое на основе изучения дисциплин в соответствии с учебными планами и программами, соответствующими международным стандартам. Предполагается, что вуз должен конкурировать с другими вузами не только на уровне страны, но и на международном уровне посредством участия в таких рейтингах как ^8 Капкт§§, Тт§ Капкт§§, АК.'№^ Капкт§.

[26] Если в каждом городе будут созданы вузы с одними и теми же факультетами, то возникнет конкурентная среда среди вузов республики. В настоящее время вузы являются специализированными, следовательно, такой конкуренции не существует. Создание вузов в городах приведет к инновационному развитию городов и ареала вокруг них.

ГЛАВА 8. СУЩНОСТЬ МАКРОЭКОНОМИЧЕСКОГО ПРОГНОЗИРОВАНИЯ, ПРЕДМЕТ И ОБЪЕКТЫ

Основные понятия и термины: *макроэкономического анализа и прогнозирования, система показателей для его измерения, экономический рост, экстенсивный и интенсивный тип экономического развития, основные факторы экономического роста. система и структура экономического прогнозирования.*

8.1. Предмет макроэкономического анализа и прогнозирования

Предметом изучения дисциплины «Макроэкономический анализ и прогнозирование» выступает совокупность практических методов планирования и прогнозирования макроэкономических показателей.

Приставка «макро» означает некий глобализм на государственном и межгосударственном уровнях.

Макроэкономическое планирование и прогнозирование это есть область практической деятельности людей, а также область научного знания: планилогии и прогнозирования.

Планилогия – это наука о планировании, сфера исследовательской и практической деятельности людей, направленной на производство новых знаний в области составления, реализации и проверки выполнения стратегических планов и программ.

Планирование - мыслительная и социальная деятельность людей, состоящая в принятии решений относительно будущего и обеспечивающая целенаправленную систематическую подготовку к нему.

Планирование – это целенаправленная деятельность государства, хозяйствующих субъектов по определению перспектив социально-экономического развития страны, регионов, отраслей, предприятий всех форм собственности.

Планирование является современной моделью плановой

работы различных субъектов деятельности в условиях рынка.

Прогнозирование - специальное научное исследование конкретных перспектив развития какого-либо явления.

В экономическом познании *прогнозирование* - есть система научных исследований качественного и количественного характера, направленных на выяснение тенденций развития национальной экономики или ее частей (отраслей, регионов, предприятий и т.п.) и поиск оптимальных путей достижения целей этого развития.

Прогнозирование тесно связано с планированием и является необходимой предпосылкой плановых расчетов.

Прогнозирование применяется на предварительной стадии разработки крупных хозяйственных решений.

Прогноз – это комплекс аргументированных предположений, выраженных в качественной и количественной формах, относительно будущих параметров экономической системы.

Особенности прогноза:

- *вероятностный и информационный характер;*
- *не содержит обязательных показателей;*
- *никому не адресуется;*
- *не предполагает принятие обязательных решений, действий или ответственности за их невыполнение.*

Особенности плана:

- *отражает конкретные заранее определенные условия;*
- *имеет функциональный характер;*
- *ему предшествует обоснование целей, выделяемых ресурсов, разработка исходных нормативов, точных норм;*
- *имеет не познавательный или рекомендательный характер, а директивный характер.*
- *то, что планируется, должно быть обязательно выполнено.*
- *за невыполнение плана может быть наложена ответственность на конкретных лиц.*

Некоторые виды прогнозов:

- *Поисковый прогноз* - показывает, каким может быть развитие экономики или ее отдельных отраслей при условии отсутствия воздействия на нее государства.

Поисковые прогнозы способны выявить сферы экономики, требующие первоочередного вмешательства и регулирования со стороны государства.

- *Целевой прогноз* - помогает определить цели со стороны государства перед экономикой и возможные ресурсы для их достижения.

Субъектом макроэкономического планирования и прогнозирования могут выступать федеральные министерства и региональные ведомства, занимающиеся разработкой экономических стратегий, концепций и прогнозов стратегического развития национальной экономики, регионов и отраслей.

8.2. Необходимость планирования и прогнозирования в экономике

Необходимость прогнозирования и планирования в условиях рынка обусловлена следующими *причинами*:

- *общественным характером производства;*
- *усложнением международных, межотраслевых и региональных связей;*
- *необходимостью поддержания рациональных пропорций в структуре экономики;*
- *неспособностью рыночной экономики к саморегулированию, особенно на кризисных стадиях воспроизводственных циклов;*
- *деятельностью государства как субъекта рыночных отношений.*

На протяжении многих лет экономисты спорили о возможности сочетания плана и рыночной экономики.

Когда рыночные отношения стали реальностью в большинстве стран-лидеров мировой экономики, пришло понимание того, что план и рынок – это отнюдь не

взаимоисключающие понятия, а взаимодополняющие элементы экономической системы.

В мире интерес к планированию возник в 30-е годы XX-века.

Первые планы на макро-уровне охватывали финансово-бюджетную и денежно-кредитную сферы.

Важнейшим рычагом государственного регулирования являются прогнозирование и планирование социально-экономического развития.

*Планировани*е - наиболее совершенный метод воздействия на функционирование экономики.

Задачи планирования:

- *определение общественных потребностей;*
- *выявление возможных для их удовлетворения материальных, трудовых и финансовых ресурсов;*
- *обоснование наиболее рациональных направлений использования ресурсов;*
- *обеспечение сбалансированности развития между сферами, отраслями, видами производства, между экономическими районами страны;*
- *повышение эффективности использования ресурсов.*

Роль *прогнозирования* неизменно возрастает в связи с дальнейшим развитием технологий и информатизации общества в целом, дальнейшим развитием рыночных отношений в РУз, усложнением задач управления в экономике, усилением неопределенности в принятии управленческих решений.

8.3. Понятие макроэкономического развития и система показателей для его измерения

Целью функционирования любой экономики является, прежде всего, макроэкономическое развитие.

Макроэкономическое развитие - сложное явление, которое отражает экономический рост, структурные изменения в экономике и рост уровня и качества жизни населения.

Понятие макроэкономического развития связывают с

понятием «*экономический рост*».

Исследовать экономический рост можно только при наличии количественных критериев (показателей) для его измерения.

В целом экономический рост может происходить за счет экстенсивного и интенсивного использования факторов производства.

Экстенсивный тип экономического развития характеризуется ростом производства исключительно за счет количественного увеличения вовлекаемых в процесс производства ресурсов прежнего качества.

Такая экономическая политика неизбежно негативно воздействует на социальную и природную окружающую среду.

Интенсивный тип экономического развития характеризуется ростом производства за счет повышения эффективности экономической системы.

Такая экономическая политика предполагает комплекс мер, направленных на увеличения производительности труда, фондоотдачи, улучшения использования ресурсов.

Основные факторы экономического роста:

- численность населения (это основой источник рабочей силы - основной производственный фактор);

- объем инвестиций в экономику (инвестиционный климат напрямую влияет на темпы экономического роста страны);

- отраслевая структура экономики (наличие структурных диспропорций в экономике способно затормозить или ускорить экономический рост. Например, для развитых стран характерен рост доли сферы услуг в отраслевой структуре экономики, тогда как для развивающихся стран характерна высокая доля сферы добывающей промышленности);

- уровень развития технологий (нововведения и инновации в экономике являются обязательным условием интенсивного экономического развития);

- государственная экономическая политика (поиск равновесия между факторами экономического роста,

эффективного их использования - есть элемент государственной экономической политики, проводимой в рамках среднесрочного и долгосрочного планирования);

- внешние факторы и другие (степень участия страны в международном разделении труда и экономической интеграции, степень открытости или закрытости экономики для иностранных субъектов).

Основным показателем, который часто используют для количественного измерения экономического роста, является валовой внутренний продукт или *валовой национальный продукт.*

Эти показатели отражают потенциал экономического роста в количественном выражении. Экономический рост при таком подходе выражается в увеличении ВВП (или ВНП) и его составляющих.

Валовой внутренний продукт (ВВП) - основной обобщающий макроэкономический показатель в системе национальных счетов (СНС).

ВВП может быть рассчитан тремя методами:

- производственным методом;
- методом использования доходов;
- методом формирования ВВП по источникам доходов.

В анализе экономического развития используют номинальный и реальный ВВП.

Номинальный ВВП – это объем произведенных товаров и услуг в текущих, действующих в данном году ценах.

Реальный ВВП – это объем ВВП, измеренный в ценах базового года. Реальный ВВП используют для сопоставлений и сравнений.

Для приведения номинального ВВП к реальному ВВП используют два индекса:

- *индекс потребительский цен (ИПЦ) - показывает относительное изменение среднего уровня цен группы товаров за определенный период;*

- *индекс-дефлятор ВВП - показывает увеличение ВВП за счет роста цен.*

Валовой национальный продукт (ВНП) - обобщающий макроэкономический показатель, представляющий собой конечную стоимость товаров и услуг в рыночных ценах, произведенного страной в течение года.

В ВНП включается стоимость продукта, созданного как в самой стране, так и за рубежом с использованием факторов производства, принадлежащих данной стране.

Разница между ВВП и ВНП состоит в том, что ВВП рассчитывается по территориальному признаку, а ВНП по признаку принадлежности факторов производства к национальным хозяйствующим субъектам.

Для стран с развитой рыночной экономикой разница между ВВП и ВНП невелика и составляет не более 1% от ВВП.

Можно выделить три основные фазы экономического роста:

1. *Фаза подготовки - медленно и постепенно происходят структурные преобразования в экономике;*
2. *Фаза взлета - под воздействием инвестиций и открытия новых технологий экономика преодолевает предел своего прежнего развития;*
3. *Фаза устойчивого и нарастающего развития - экономика сохраняет меньшие, но стабильные темпы роста.*

Макроэкономическое развитие происходит не равномерно, а циклично.

Основными этапами макроэкономического цикла являются:

1. *рецессия или спад;*
2. *стагнация или застой;*
3. *оживление;*
4. *инвестиционный бум или бурное развитие.*

Инвестиционный бум, в конечном счете, приводит к «перегреву рынка» и заканчивается очередным спадом, т.е. следующим циклом.

Макроэкономическое планирование позволяет выбрать оптимальные темпы экономического роста на каждой фазе его развития.

Макроэкономическое регулирование направлено воздействием на экономический цикл для решения следующих задач:

- *суммарный тренд, состоящий из множества циклов, должен быть в целом направлен на рост экономики;*

- *методы регулирования должны сглаживать негативные пики цикла и усиливать позитивные пики.*

Для измерения экономического роста используется система показателей:

- *общий объем ВВП (ВНП) и его годовой прирост;*

- *ВВП (ВНП) на душу населения, годовые темпы прироста ВВП (ВНП) в расчете на душу населения;*

- *отраслевая структура экономики, годовые темпы роста производства основных отраслей экономики;*

- *производство основных видов продукции на душу населения;*

- *показатели уровня и качества жизни населения;*

- *показатели экономической эффективности.*

Отраслевая структура национальной экономики характеризует состав и долю продукции и услуг отраслей национальной экономики в ВВП страны.

Производство основных видов продукции на душу населения характеризует состав и структуру основных видов продукции и услуг на душу населения.

Показателями уровня и качества жизни являются:

- *средняя продолжительность жизни;*

- *ожидаемая продолжительность жизни;*

- *степень заболеваемости различными болезнями;*

- *уровень медицинского обслуживания, образования, социального обеспечения;*

- *состояние природной среды;*

- *покупательная способность населения;*
- *условия труда;*
- *состояние занятости, безработицы и др.*

Экономическая эффективность характеризуется, прежде всего, показателями производительности труда, рентабельности производства, фондоотдачи, капиталоемкости и материалоемкости единицы ВВП.

8.4. Система и структура экономического прогнозирования

Под системой экономического прогнозирования понимают единство методологии, организации и разработки прогнозов, обеспечивающих их согласованность, преемственность и непрерывность

Система — это совокупность взаимосвязанных и взаимозависимых элементов.

В системе экономического прогнозирования предусмотрено три подхода:

Системный подход позволяет на научной основе соотнести цели развития и необходимые для их достижения ресурсы и тем самым предупреждает принятие субъективных, волевых решений.

Структурный подход играет важную роль в исследовании объектов прогнозирования. Значение его возрастает, поскольку целью исследования является установление причины исследуемого явления. Современные средства познания позволяют пойти дальше — объяснить структуру явления, расширить представление об изучаемом явлении.

Системно-структурный подход предполагает, с одной стороны, рассмотрение системы (в данном случае экономической) в качестве динамически развивающегося целого, с другой — расчленение системы на составляющие структурные элементы в их взаимодействии, поскольку в реальных условиях каждый структурный элемент воздействует как на все другие элементы, так и на систему в целом.

Комплексный прогноз — прогноз возможных изменений

конкретного объекта с учетом особенностей состояния и перспектив развития всего спектра значимых для него связей: внутренних и внешних.

Частный прогноз — это относительно автономный прогноз развития какого-либо социально-экономического объекта или процесса, основанный преимущественно на его внутренних закономерностях и взаимосвязях развития.

Под объектом в данном случае можно рассматривать отрасли экономики или региона, а под процессами — динамику уровня жизни населения, воспроизводство основных фондов и капитальных вложений, динамику инвестиций и т.д.

Разновидности частных прогнозов:

1) прогнозы природных ресурсов;

2) демографические прогнозы.

Принципы экономического прогнозирования:

- ***системность*** - экономика рассматривается, с одной стороны, как единый объект, а с другой — как совокупность относительно самостоятельных направлений прогнозирования.

- ***адекватность*** прогнозирования — максимальное приближение теоретической модели к устойчивым существенным закономерностям и тенденциям развития экономики;

- ***альтернативность*** прогнозирования - возможность развития экономики и отдельных ее отраслей и звеньев по разным траекториям, при разных взаимосвязях и структурных соотношениях.

8.5. Классификация экономических прогнозов

Существует множество классификаций экономических прогнозов.

Первая классификация

1. *группа. Макроэкономический прогноз:*

- прогноз национального дохода (или ВВП) и его распределения;

- занятого населения и его распределение в экономике между отраслями народного хозяйства;
- динамики производительности труда в экономике;
- уровня жизни населения страны;
- макроэкономических параметров денежно-кредитной сферы;
- основных параметров государственного бюджета.

1- *группа. Структурный (межотраслевой, межрегиональный) прогноз:*

- отраслевую и функциональную (структуру использования) структуру ВВП;
- объем продукции отраслей промышленности в стоимостном и натуральном выражении;
- динамику производительности труда по отраслям и отраслевой занятости;
- формирование первичных и конечных доходов по отраслям.

2- *группа. Макроструктурные прогнозы: прогноз развития народнохозяйственных комплексов, отраслей и прогнозы развития крупных регионов:*

- прогнозы экономической потребности в продукции комплекса, отрасли, региона;
- объема и структуры производства промежуточной и конечной продукции в рамках соответствующего хозяйственного комплекса.

3-*группа. Отраслевые прогнозы:*

- объемов производства продукции отрасли;
- динамики и структуры производственных мощностей и сдвигов в техническом уровне производственного аппарата;
- удельной трудо-, капитало-, энерго-, материалоемкости производства основных видов продукции;
- развития сырьевой базы отрасли;
- профессионально-квалификационного уровня занятых.

Вторая классификация (в соответствии с факторами)

1. Прогноз уровня жизни населения:

- объем и структура платежеспособного спроса населения и текущего потребления населения;
- доходы населения и их распределение по группам населения.

2. Прогноз занятости населения:

- прогноз занятости населения и отраслевой структуры занятости;
- прогноз производительности труда;
- уровень квалификации и образования трудовых ресурсов.

3. Прогноз экономического использования природных ресурсов:

- использования агробиологических ресурсов сельского хозяйства;
- развития топливной базы во взаимосвязи с развитием топливно-энергетического комплекса;
- использования водных ресурсов;
- издержек осуществления природоохранных и экологических мероприятий.

4. Прогноз внешнеэкономических связей:

- динамики товарной и географической структуры экспорта и импорта;
- динамики объема и структуры платежного баланса;
- объема и структуры покупки и продажи патентов и лицензий.

Третья классификация (по временным рамкам)

1. Краткосрочный прогноз - 2-3 года (в РУ - до 3 лет). Природе краткосрочного прогноза соответствует прогноз текущих хозяйственных процессов, связанных с движением потоков и цен, изменением платежеспособного спроса населения и пр.

2. Среднесрочный - 5-10 лет (в РУ - 3-6 лет). Основное содержание среднесрочного прогнозирования - прогноз темпов, факторов и структуры развития экономики, прогноз инвестиционных процессов.

3. Долгосрочный прогноз - 15-20 лет (в РУ - более 6 лет). В долгосрочном прогнозе на первый план выходят аспекты развития экономики, которые связаны с демографическими процессами, изменениями в научно-техническом прогрессе и пр.

Основные источники прогнозной информации:

- накопленный опыт, основанный на знании закономерностей протекания и развития исследуемых явлений, процессов, событий;
- экстраполяция существующих тенденций, закон развития которых в прошлом и настоящем достаточно известен;
- построение моделей прогнозируемых объектов применительно к ожидаемым или намечаемым условиям.

Способы прогнозирования:

1. Экспертный - основан на предварительном сборе информации (анкетирование, опрос) и ее обработке, а также на суждениях экспертов относительно поставленной задачи прогноза.

2. Экстраполяция - изучение предшествующего развития объекта и перенесение закономерностей этого развития в прошлом и настоящем на будущее.

3. Моделирование - исследование поисковых и нормативных моделей прогнозируемого объекта в свете ожидаемых или намечаемых изменений в его состоянии.

8.6. Структурные характеристики экономики как объекта макроэкономического планирования и прогнозирования

При разработке социально-экономических прогнозов экономическая структура исследуется в двух основных аспектах - производственном и функциональном.

Структурные характеристики экономики:

1. Производственная сфера (реальный сектор в современной терминологии) представляет собой совокупность производств и видов деятельности, результатом которых является материальный продукт. Здесь выделяют отрасли: промышленность,

строительство, сельское хозяйство и т.д.

2. Непроизводственная сфера (сфера услуг) включает виды деятельности, не создающие материального продукта. Например: культура и искусство, связь, ЖКХ.

В соответствии с ОКЭД - Общереспубликанский классификатор видов экономической деятельности выделяют 99 видов деятельности.

Среди них такие отрасли народного хозяйства:

1. Наука и научное обслуживание.
2. Кредитование, финансы и страхование.
3. Рыболовство, рыбоводство и пр.

Функциональные элементы национальной экономики:

1. *Выпуск продукции* - отражает стоимость товаров и услуг, которые производятся тем или иным предприятием страны и могут использоваться за его пределами.

2. *Промежуточное потребление* - относится к товарам и услугам, которые полностью используются производителями.

3. *Конечное потребление* - товары и услуги, которые используются домашними хозяйствами для удовлетворения своих индивидуальных и социальных потребностей.

4. *Валовое накопление* – это мера пополнения основного капитала.

5. *Уровень жизни населения* - качественная и количественная характеристика уровня потребления, доходов, цен и пр. у населения.

6. *Воспроизводство и использование трудовых ресурсов* (численность населения, уровень занятости и пр.).

7. *Воспроизводство и использование основных фондов* - процесс превращения капитальных вложений в основные фонды.

8. *Научно-технический прогресс* - исследование перспектив развития научных исследований (например, анализ и прогноз фундаментальных исследований в РУ и зарубежом).

Взаимосвязь отраслевой и функциональной структур экономики

Ее суть заключается в том, что каждый функциональный элемент конечного продукта состоит из продукции тех или иных отраслей.

Различают два типа таких взаимосвязей:

1. *Межотраслевой народнохозяйственный комплекс* – это совокупность отраслей, производств и видов деятельности, ориентированных на выполнение какой либо воспроизводственной функции.

2. *Система межотраслевых комплексов* (имеет наибольшее распространение).

Система межотраслевых комплексов включает:

1. Инвестиционный комплекс - машиностроение, металлообработка, строительство и пр. Прогнозные задачи: ускорение обновления производственного аппарата страны; укрепление собственной материально-технической базы и пр.

2. Топливно-энергетический комплекс (ТЭК) - совокупность предприятий, установок и сооружений, обеспечивающих добычу (производство), переработку и преобразование всех топливно-энергетических ресурсов (электро-, теплоэнергетика, нефть, газ и пр.). Прогнозные задачи: обеспечение устойчивого энергоснабжения и обеспечение страны иностранной валютой.

3. Агропромышленный комплекс (АПК) - совокупность технологически и экономически связанных звеньев народного хозяйства, конечным результатом деятельности которых является полное удовлетворение населения в продовольственных и непродовольственных товарах, производимых из сельскохозяйственного сырья.[27]

Вопросы для самоконтроля

1. Что такое планилогия?
2. Определение «прогноз». Особенности прогноза.
3. В чем заключаются различия между прогнозом и планом?

[27]Национальная стратегия развития статистикиРеспублики Узбекистан на 2020-2025 годы. *Lex/uz/*

4. Назовите основные причины необходимости планирования и прогнозирования в условия рынка.

5. Понятие «макроэкономическое развитие» и «экономический рост»: связь и различия между ними.

6. Методы расчета ВВП.

7. Какие виды ВВП используют в анализе экономического развития?

8. Назовите три фазы экономического роста и охарактеризуйте их.

9. Показатели измерения экономического роста.

10. Виды прогнозов и их характеристика.

11. Принципы экономического прогнозирования.

12. Особенности прогноза уровня жизни населения.

13. Особенности прогноза внешнеэкономических связей.

14. Классификация прогнозов по временному признаку.

15. Способы прогнозирования.

16. Назовите основные отрасли народного хозяйства.

17. Взаимосвязь отраслей и функциональной структур экономики.

ГЛАВА 9. МЕТОДЫ ПРОГНОЗИРОВАНИЯ СОЦИАЛЬНО-ЭКОНОМИЧЕСКИХ ПРОЦЕССОВ

Основные понятия и термины: *социально-экономическое прогнозирование, взаимосогласование прогноза и плана, метод и прием прогнозирования, классификация методов, формализованные методы, интуитивные методы, методы логического моделирования, аналитический метод.*

9.1. Сущность социально-экономического прогнозирования, его предмет, объекты и основные формы предвидения.

Под **прогнозом** понимается научно-обоснованное суждение о возможных состояниях объекта в будущем, об альтернативных путях и сроках его осуществления. **Социально-экономическое прогнозирование** – это процесс разработки экономических и социальных прогнозов, основанный на научных методах познания экономических и социальных явлениях и использования всей совокупности методов, способов и средств экономической прогностики.

Прогнозирование имеет две стороны или плоскости конкретизации: предсказательную (дескриптивную, описательную); предуказательную (предписательную). Предсказание означает описание возможных или желательных перспектив, состояний, решений проблем будущего. Предуказание означает решение этих проблем, путем использования информации о будущем в целенаправленной деятельности.

В современной науке и практике сформировалось достаточно конкретное и однозначное понимание сущности прогноза и прогнозирования.

В Указе Президента Республики Узбекистан «О первоочередных мерах по повышению ответственности Кабинета Министров Республики Узбекистан за эффективность реализации стратегических задач социально-экономического развития

страны» 28 января 2019 г., № УП-5644 представлено следующее определение:

Государственное прогнозирование социально-экономического развития Республики Узбекистан - система научно обоснованных представлений о направлениях социально-экономического развития страны, основанных на законах рыночного хозяйствования.

Прогноз представляет собой предвидение, предсказание, основанное на определенных данных.

Прогноз - научно обоснованная гипотеза о вероятном будущем состоянии экономической системы и экономических объектов и характеризующих это состояние показателей.

Разборку, составление прогнозов называют *прогнозированием.*

Экономическое прогнозирование следует рассматривать как систему научных исследований количественного и качественного характера, направленных на выяснение тенденций развития экономических отношений и поиск оптимальных решений по достижению целей этого развития.

Ценность прогноза определена тем, что он:

1) формирует поле объективно достижимых целевых показателей развития экономической системы, за пределы которых не должны выходить показатели плана;

2) определяет возможные сценарии будущего развития, сравнительный анализ которых позволяет выбрать оптимальный вариант для планирования, в котором наилучшим образом сочетаются следующие критерии: соответствие целям, ресурсная обеспеченность, эффективность и минимизация рисков.

Требования к прогнозу:

1. Прогноз должен быть многовариантным.

2. В основе определения вариантов прогноза должны лежать:

- гипотезы об альтернативных моделях поведения субъектов экономических отношений;

- гипотезы о возможных изменениях внешнеполитических и внешнеэкономических условий;

- оценки возможных социально-экономических последствий реализации каждого варианта прогноза;

- оценки вероятности рисков и масштабов последствий наступления рисковых ситуаций для каждого варианта прогноза.

3. Оценка уровня достоверности прогноза (достоверный, относительно достоверный, возможный).

4. Взаимосогласование прогноза и будущего плана по временному и пространственному горизонту, по объекту планирования и прогнозирования.

5. В основе прогноза должна лежать научно обоснованная информация трех видов:

- о стартовых условиях будущего развития экономической системы;

- о возможных вариантах интенсивности экономических процессов в будущем;

- о возможных сочетаниях действия внешних и внутренних факторов в будущем.

6. Прогнозирование целесообразно организовать как непрерывный процесс, в ходе которого прогнозные параметры корректируются с учетом результатов развития за истекший период.

Различия между планом и прогнозом определяются тем, что план имеет нормативный характер, а прогноз является вероятностной моделью будущего.

Прогноз определяет ожидаемые перспективы развития объекта с учетом:

а) эффекта саморазвития объекта;

б) результата воздействия среды;

в) возможных альтернативных вариантов развития.

Стандартная схема взаимосвязи плана и прогноза предполагает:

а) предварительное составление прогноза;

б) далее на его основе разрабатываются планы экономического развития.

Прогноз должен иметь высокую точность, ошибка прогноза будет тем меньше, чем меньше период (срок) упреждения и чем больше база прогноза.

Период (срок) упреждения – это интервал времени, на который разрабатывается прогноз.

База прогноза – это статистическая информация за ряд лет, на которую мы опираемся при построении расчетов.

Срок упреждения должен составлять не менее 1/3 базы прогноза.

9.2. Классификация методов прогнозирования

Метод прогнозирования – это способ исследования объекта прогнозирования, направленный на разработку прогнозов. Методика прогнозирования – это совокупность специальных приемов и правил разработки конкретных прогнозов.

Прием прогнозирования – это математическая или логическая операция, направленная на получение конкретных результатов в процессе разработки прогнозов.

Классификация методов прогнозирования осуществляется по *трем основным признакам*:

1) по степени формализации методов;
2) по общему принципу действия;
3) по способу получения прогнозной информации.

По степени формализации методы прогнозирования делятся на формализованные и интуитивные.

Формализованные методы используются в том случае, когда информация об объекте прогнозирования носит в основном количественный характер, а влияние различных факторов можно описать с помощью математических формул.

Интуитивные методы применяются тогда, когда информация количественного характера об объекте прогнозирования отсутствует или носит в основном качественный

характер и влияние факторов невозможно описать математически.

В свою очередь формализованные методы делятся на: методы экстраполяции и методы моделирования.

К методам экстраполяции относятся метод скользящей средней, метод экспоненциального сглаживания, метод наименьших квадратов.

К методам моделирования - методы информационного моделирования (патентный и публикационный), статистического моделирования, логического моделирования (прогнозной аналогии, «дерево целей»).

Интуитивные методы прогнозирования делятся на: индивидуальные и коллективные экспертные оценки.

Причем *индивидуальные экспертные оценки* основаны на обобщении мнений отдельных экспертов, выраженных независимо друг от друга.

К ним относятся:

- метод интервью;
- метод анкетного опроса;
- аналитический метод;
- метод написания сценария.

Коллективные экспертные оценки базируются на получении объединенной оценки от всей группы специалистов- экспертов, выработанной при непосредственном контакте.

К таким методам относят:

- метод Дельфи;
- метод «мозговой атаки»;
- метод экспертных комиссий.

9.3. Формализованные методы прогнозирования

Сущность методов экстраполяции

Экстраполяция – это метод научного исследования, который основан на распространении прошлых и настоящих тенденций, закономерностей, связей на будущее развитие объекта прогнозирования.

Методы экстраполяции наиболее распространенные в группе формализованных методов.

Цель методов экстраполяции - показать, к какому состоянию в будущем может прийти объект, если его развитие будет осуществляться с той же скоростью или ускорением, что и в прошлом.

Методы экстраполяции достаточно широко применяются на практике, так как они просты, дешевы, и не требуют для расчетов большой статистической базы.

Принципиальные особенности методов экстраполяции:

а) основные факторы, тенденции прошлого сохранят свое проявление в будущем;

б) исследуемое явление развивается по плавной траектории, которую можно выразить, описать математически.

Построенные с помощью методов экстраполяции прогнозы нельзя рассматривать как конечный этап прогнозирования, т.к. полученный показатель нужно оценить с помощью экспертов и в случае необходимости скорректировать, если экономические, политические и другие условия в стране (городе) меняются.

Процедура экстраполяции – это чисто механический прием, следовательно, большое значение здесь имеет расчет доверительного интервала, т.е. диапазона отклонения полученной прогнозной оценки.

Способы расчета доверительного интервала:

1. ***Формальный*** - основан на применении специальных математических формул;

2. ***Неформальный*** - на использовании экспертных оценок, заключений.

Метод скользящей средней дает возможность выравнивать динамический ряд на основе его средних характеристик. При экстраполяции с помощью среднего уровня ряда используется принцип, при котором прогнозируемый уровень принимается равным среднему значению уровней ряда в прошлом.

Данный метод дает прогнозную точечную оценку и более

эффективно используется при краткосрочном прогнозировании.

Преимущество данного метода состоит в том, что он прост в применении и не требует обширной информационной базы.

Метод экспоненциального сглаживания дает возможность выявить тенденцию, сложившуюся к моменту последнего наблюдения, и позволяет оценить параметры модели, описывающей тренд, который сформировался в конце базисного периода.

Данный метод эффективен при разработке кратко- и среднесрочных прогнозов.

Достоинства:

- простота вычисления;
- учет весов исходной информации (новые данные или данные за последние периоды имеют больший вес, чем данные более отдаленных периодов).

Недостатки:

- выбор значения параметра сглаживания;
- определение начального значения экспоненциально взвешенной средней.

Метод наименьших квадратов - основан на выявлении параметров модели, которые минимизируют суммы квадратических отклонений между наблюдаемыми величинами и расчетными.

Наибольшее распространение имеют такие ***функции***, как:

- линейная;
- квадратическая;
- экспоненциальная
- степенная;
- показательная.

Преимущества:

- прост в применении;
- реализуется на ЭВМ.

Недостатки:

- жесткая фиксация тренда моделью;

- небольшой период упреждения;

- сложность подбора уравнения регрессии (осуществляется с помощью использования типовых компьютерных программ, к примеру- Exce1).

Методы моделирования

Методы информационного моделирования были разработаны и впервые использованы для построения прогнозов, связанных с научно-техническим прогрессом. Сегодня эти методы применяются при прогнозировании экономических процессов.

Данный метод основан на свойстве научно-технической информации предварять внедрение достижений НТП в практическую деятельность.

Виды данного метода:

1. ***Патентный метод*** – это опережающий метод прогнозирования, позволяющий рассчитать момент внедрения в практику изобретений по динамике даты их патентования и даты внедрения.

Условия построения прогноза и учета следующей информации:

1) дату патентования изобретения;

2) дату внедрения изобретения в производство или в любую другую деятельность;

3) разрыв во времени между первой и второй датой.

2. ***Публикационный метод*** аналогичен и базируется на оценке взаимосвязи между датой опубликования информации о каком-либо достижении НТП и датой внедрения его на практике.

Метод информационного моделирования допускает условия:

1) существует связь между динамикой предоставления научно-технической информации и динамикой внедрения достижения в производство;

2) научно-техническая информация на некоторый интервал времени опережает внедрение достижения в производство.

Источники информации:

1) патентная документация (например: патенты);

2) патентно-ассоциируемая документация (например: лицензии);

3) публикации в периодической печати и издания научно-технической литературы.

В настоящее время данные методы широко используются при экономических прогнозах.

С их помощью выявляют и изучают:

- взаимосвязь между политическими решениями и ростом цен;
- изменением курса национальной валюты.

Методы логического моделирования.

К данной группе методов, прежде всего, относятся методы прогнозирования по аналогии и метод «дерево целей».

Методы прогнозирования по аналогии приемлемы в том случае, когда появление одного события сопровождается появлением другого и эта взаимосвязь носит устойчивый характер - характер закономерности.

В группе прогнозирования по аналогии рассмотрим ***два метода:***

1. ***Метод математической аналогии*** основан на установлении аналогии математических описаний различных по природе объектов (например, закона гравитации и торгового тяготения городов).

2. ***Метод исторической аналогии*** – это метод прогнозирования, основанный на выявлении и использовании аналогии объекта прогнозирования с одинаковым по природе объектом, опережающим объект прогнозирования в своем развитии.

Недостатки «аналогии»:

- сложно отличить истинную причину от мнимой, что ведет к ошибкам;
- для повышения точности прогнозов необходимо обеспечить представительность выборки (наблюдений), достаточно полно отражающей совокупность всех возможных ситуаций, которые могут иметь место в будущем.

Прогнозирование по аналогии обычно применяется в сочетании с другими методами (например: экспертных оценок).

Метод «дерево целей» используется для прогнозирования сложных экономических процессов, систем, в которых возможно выделение многих структурных или иерархических уровней.

Процедура построения «дерева целей» представляет собой формулировку генеральной цели прогноза с последующим разбиением ее на ряд подцелей 1-го уровня, который является результатом реализации подцелей 2-го уровня, и т.д.

«Дерево целей» формируется с помощью экспертов.

Обязанности экспертов:

а) формулировка системы целей (подцелей);

б) присвоение коэффициентов относительной важности или весов элементам различных уровней «дерева целей».

Этапы построения «дерева целей»:

1) формулировка генеральной цели прогноза;

2) формулировка перечня подцелей различных уровней;

3) непосредственно построение «дерева целей»;

4) установление коэффициентов относительной важности различных узловых моментов «дерева целей» (с помощью экспертов);

5) разработка конкретных мероприятий по реализации поставленных целей прогноза;

6) выбор наиболее оптимальных мероприятий;

7) определение состава и объема ресурсов, необходимых для реализации выбранных мероприятий.

9.4. Интуитивные методы прогнозирования

Интуитивные методы прогнозирования применяются для процессов, которые невозможно описать математическими формулами.

Сущность интуитивных методов заключается в построении рациональной процедуры интуитивно-логического мышления человека в сочетании с количественными методами оценки и

обработки полученных результатов.

Решение проблемы в этом случае базируется на обобщенном мнении экспертов.

Методы экспертных оценок широко применяются на практике и имеют характерные особенности:

1) научно обоснованная организация проведения всех этапов экспертизы;

2) применение количественных методов, как при организации экспертизы, так и при оценке суждений экспертов и формальной групповой обработке результатов.

Этапы проведения экспертной оценки:

- формирование репрезентативной экспертной группы;
- подготовку и проведение экспертизы;
- статистическую обработку полученных результатов опроса.

Методы отбора экспертов.

Слово ***«эксперт»*** - латинского происхождения и означает опытный, сведущий.

Один из наиболее распространенных интуитивных методов - ***метод Дельфи*** - получил свое название по названию города Дельфы, который прославился своими мудрецами и предсказателями, жившими в нем еще до нашей эры.

Критерии отбора экспертов:

- степень компетентности эксперта (например: должностное положение эксперта, ученое звание, количество опубликованных работ, количество ссылок на эти работы и пр.);
- стаж работ эксперта в области, связанной с объектом прогнозирования;
- устойчивость взглядов кандидата в эксперты (например: умение отстаивать свои позиции, преодолевать ранее сложившиеся стереотипы и пр.);
- способность к нелинейному мышлению (например: рассмотрению проблемы с разных сторон, с разных позиций и пр.).

Методы отбора экспертов:

а) документальный метод - предусматривает подбор экспертов с учетом их научных знаний, стажа работы, возраста, количества публикаций и ссылок на них, т.е. изучается вся документально подтверждаемая информация о кандидате в эксперты;

б) экспериментальный метод - заключается в проверке эффективности работы эксперта в прошлом;

в) метод самооценки - эксперту предлагается самостоятельно оценить свою компетентность в области объекта прогнозирования;

г) методы голосования (имеют несколько разновидностей: прием исключения, попарное сравнение кандидатов, метод «приятелей»).

Прием исключения. Несколько специально подобранных выборщиков (специалистов) составляют предварительный список кандидатов. Организаторы изучают его, выделяя наиболее ценные кандидатуры.

Попарное сравнение кандидатов. Из предварительного списка берется произвольно два кандидата, и при сравнении один из них обязательно исключается.

Метод «приятелей» предполагает отбор экспертов из числа знакомых.

Методы индивидуальных и коллективных экспертных оценок

Методы индивидуальных экспертных оценок базируются на использовании в качестве источника информации мнения одного человека.

К данной группе относятся:

- метод интервью;
- метод анкетного опроса;
- аналитический метод;
- метод написания прогнозного сценария.

Метод интервью. Основная особенность данного метода заключается в том, что исследователь (опрашивающий) и эксперт находятся в непосредственном контакте.

Необходимая информация извлекается в ходе беседы.

Эксперт выступает в роли источника прогнозной информации.

Формы проведения интервью:

- свободная беседа;

- интервью по типу вопрос-ответ;

- интервью в форме перекрестного допроса (с привлечением нескольких интервьюеров, как правило, двух).

Достоинство: непосредственный контакт эксперта и интервьюера позволяет направить беседу в необходимом направлении.

Недостатки:

1) влияние на прогнозные оценки субъективных факторов (например: психологическое давление интервьюера на эксперта);

2) не каждый эксперт может делать экспромтом хорошие и грамотные заключения.

Метод анкетного опроса. Для получения информации эксперту предлагается анкета для заполнения, содержащая набор вопросов, каждый из которых логически связан с центральной задачей исследования.

Анкета заполняется экспертами самостоятельно, поэтому все вопросы должны быть сформулированы предельно ясно и однозначно.

Типы вопросов в анкетах:

- открытые (ответы экспертом могут быть даны в любой форме);

- закрытые (содержатся возможные варианты ответов).

Достоинство открытых вопросов - возможность обнаружить с помощью эксперта новые, оригинальные варианты решения проблемы.

Недостаток открытых вопросов - трудоемкость анализа ответов.

Использование анкет с вопросами закрытого типа обосновано, когда необходимо получить согласованную позицию

экспертов, и нежелательно, когда прогнозируется сложный процесс.

Анкетирование может быть ***очным и заочным.***

Плюсы заочного анкетирования - возможность привлечения экспертов, живущих в разных городах, меньшая нагрузка на организаторов.

Минусы - возможное неправильное истолкование вопросов, затяжки с ответами.

Минус очного анкетирования - влияние организаторов на эксперта.

Аналитический метод предполагает проведение экспертом логического анализа какой-либо прогнозной ситуации, и его результатом является аналитическая докладная записка. Он предполагает самостоятельную работу эксперта над анализом тенденций, состояния и путей развития прогнозируемого объекта.

Метод написания прогнозного сценария основан на определении логики развития экономического процесса во времени при различных условиях. В сценарии указывается генеральная цель развития объекта прогнозирования, выявляются основные факторы (и положительные, и негативные), влияющие на развитие объекта, формулируются критерии для оценки различных процессов, связанных с развитием объекта прогнозирования.

Ценность сценария тем выше, чем меньше степень не-определенности, т.е. чем больше степень согласованности мнений экспертов об осуществимости событий, развитии процесса.

Методы коллективных экспертных оценок:

- метод коллективной генерации идей;
- метод Дельфи;
- метод экспертных комиссий и др.

Метод коллективной генерации идей («мозговой атаки», «мозгового штурма») - способ получения прогнозных оценок в ходе совместного обсуждения как результата коллективного творчества людей.

Элементы: выявление вероятностных вариантов развития объекта прогнозирования и их оценку.

Правила проведения «мозговой атаки»:

1. Запрещается всякая критика предлагаемых идей на начальных этапах.

2. Время одного выступления ограничено (1-2 минуты).

3. Допустимы многократные выступления одного и того же участника.

4. Приоритет выступления имеет эксперт, развивающий мысль предыдущего высказывающего.

5. Обязательная фиксация всех высказанных идей.

6. Оценка идей, выдвинутых на предыдущих этапах.

Этапы метода «мозговой атаки»:

1 этап - формирование группы участников «мозговой атаки» (по численности и составу).

2 этап - составление проблемной записки.

3 этап - генерация идей или непосредственно опрос экспертов.

4 этап - систематизация идей, высказанных на третьем этапе.

5 этап - деструирование (разрушение, критика) систематизированных идей.

6 этап - оценка критических замечаний и составление списка практически приемлемых идей.

Достоинства этого метода:

- возможность получения результата за короткий промежуток времени;
- возможность вовлечения в творческий процесс одновременно большого количества экспертов.

Метод Дельфи - один из наиболее распространенных интуитивных методов прогнозирования. Позволяет обобщить мнения экспертов и сформулировать единое групповое мнение. Оценка будущего развития получается в форме ответов на вопросы, задаваемые участникам по несколько раз.

Особенности метода Делфи:

а) анонимность экспертов;

б) многотуровая процедура опроса экспертов посредством их анкетирования;

в) использование результатов предыдущего тура.

В результате обработки анкет экспертов организаторами формулируется коллективное мнение.

Этапы метода Дельфи:

- определяется коллектив экспертов, им рассылается первый вариант вопросов в специально составленных анкетах;
- после сбора и получения анкет выделяются те варианты, за которые высказалось большинство. Организаторы оценивают в балльной системе варианты по определенной схеме;
- все участники получают результаты второго тура, и их просят подумать над вопросом и, если сочтут нужным, поменять свое мнение (выдается анкета другого вида);
- организаторы собирают анкеты и обрабатывают их. Экспертам вновь выдаются анкеты с тем же вопросом по форме 3-го тура.

Недостатки метода Делфи:

- невозможно учесть влияние, оказываемое организаторами на экспертов при составлении анкет;
- велики затраты времени и средств.

Метод экспертных комиссий основан на открытой дискуссии по обсуждаемой проблеме для выработки единого мнения экспертов.

Дискуссия происходит за круглым столом, рекомендуемое число участников 15-20 человек.

Для получения оценки данным методом создается рабочая группа, которая осуществляет назначение экспертов, проведение опроса, обработку материалов, анализ результатов коллективной экспертной оценки.

Достоинство метода экспертных комиссий: возможность роста информированности экспертов, так как при обсуждении они

обмениваются точками зрения, что благоприятно влияет на точность прогноза.

Недостатки:

- группа экспертов в своих суждениях руководствуется логикой компромисса;
- отсутствие анонимности может привести к тому, что эксперты присоединят свои голоса к более компетентным, авторитетным лицам при своем отличном мнении и в итоге дискуссия может свестись к полемике авторитетов;
- существенным фактором при выработке коллективного мнения может стать активность некоторых экспертов, которые не являются наиболее компетентными;
- в результате отсутствия анонимности некоторые эксперты могут не пожелать изменять свое мнение в результате того, что они его уже высказали публично, хотя большинству удалось их переубедить.

Группа методов коллективных экспертных оценок основана на том, что при коллективном мышлении, во-первых, выше точность результата и, во-вторых, при обработке индивидуальных независимых оценок, выносимых экспертами, могут возникнуть продуктивные идеи.

9.5. Основы методологии прогнозирования

Прогнозирование развития народного хозяйства охватывает все аспекты и уровни его функционирования и основывается на совокупности всех перечисленных выше прогнозов, т. е. носит комплексный характер.

Особенности прогнозирования:

- во-первых, оно основано на прогностических методах;
- во-вторых, прогнозирование существует как самостоятельная отрасль знаний, так как ряд социально-экономических процессов не поддается планированию и является исключительно объектом прогнозирования;

- в-третьих, прогнозирование характеризует определенную, отличную от других путей познания социально - экономической действительности ступень изучения исследуемого объекта, а также самостоятельные, хотя и взаимосвязанные с ними формы предвидения его будущего состояния.

Принципы прогнозирования:

- системность;
- научная обоснованность;
- адекватность;
- альтернативность;
- целенаправленность (рис. 3)
- системность.

Принцип системности прогнозирования - есть исследование количественных и качественных закономерностей в экономических системах.

Принцип научной обоснованности - означает, что в социально-экономических прогнозах всех уровней всесторонний учет требований объективных экономических законов должен базироваться на применении научного инструментария, глубоком изучении достижений отечественного и зарубежного опыта формирования прогнозов.

Принцип адекватности прогноза - объективным закономерностям соответствует не только процесс выявления, но и оценка устойчивых тенденций и взаимосвязей в развитии народного хозяйства, создание теоретического аналога реальных экономических процессов с их полной и точной имитацией.

Принцип альтернативности прогнозирования - связан с возможностью развития народнохозяйственного комплекса и его отдельных звеньев по разным траекториям, при разных взаимосвязях и структурных соотношениях.

Принцип целенаправленности - предопределяет активный характер прогнозирования, поскольку содержание прогноза не сводится только к предвидению, а включает и цели, которые предстоит достигнуть в экономике путем активных действий

органов государственной власти и управления.

Функции прогнозирования:

- научный анализ экономических, социальных, научно - технических процессов и тенденций;
- исследование объективных связей социально-экономических явлений развития народного хозяйства в конкретных условиях в определенном периоде;
- оценка объекта прогнозирования;
- выявление объективных альтернатив экономического и социального развития;
- накопление научного материала для обоснованного выбора определенных решений.

Этапы процесса прогнозирования социальных и экономических показателей:

1. Сбор данных.
2. Редукция или уплотнение данных.
3. Построение модели и ее оценка.
4. Экстраполяция выбранной модели (фактический прогноз).
5. Оценка полученного прогноза.

Этап 1 - сбор данных предполагает получение корректных данных и обязательную проверку того, что они верны.

Этап 2 - редукция или уплотнение данных часто оказывается необходимым, так как для выполнения прогнозирования может быть собрано как слишком много исходных данных, так и слишком мало.

Этап 3 - построение модели и ее оценка состоит в подборе модели прогноза, наиболее соответствующей особенностям собранных данных в смысле минимизации ошибки прогноза.

Этап 4 - экстраполяция выбранной модели предусматривает фактическое получение требуемого прогноза, поскольку необходимые данные уже собраны и, возможно, редуцированы, а соответствующая модель прогноза определена.

Этап 5 - оценка полученного прогноза состоит в сравнении вычисленных величин с действительно наблюдаемыми

значениями.

Вопросы для самоконтроля

1. Определение государственного прогнозирования социально-экономического развития Республики Узбекистан и документ ее определяющий.
2. Какие требования выдвигаются к прогнозу экономического развития?
3. Метод и прием прогнозирования: сущностные характеристики.
4. Виды и характеристика формализованных методов прогнозирования
5. Экстраполяция как важный метод прогнозирования и ее цель.
6. Перечислите виды метода информационного прогнозирования.
7. В каких случаях применяют интуитивные методы прогнозирования?
8. Охарактеризуйте метод экспертных оценок в прогнозировании.
9. Эксперт. Критерии отбора экспертов.
10. Какие методы используют для отбора экспертов?
11. Каковы особенности метода интервью в прогнозировании?
12. Анкета и анкетный опрос. Типы вопросов в анкете.
13. Принципы прогнозирования.
14. Функции прогнозирования.
15. Перечислите этапы процесса прогнозирования социальных и экономических показателей

ГЛАВА 10. МОДЕЛИ ЭКОНОМИЧЕСКОГО ПРОГНОЗИРОВАНИЯ

Основные понятия и термины: *однопродуктовые и многопродуктовые модели, модель динамического межотраслевого баланса, факторные модели, верификационно-статистический метод.*

10.1. Экономико-математические, факторные и структурные модели в прогнозировании

Экономико-математическая модель – это система формализованных соотношений, описывающих основные взаимосвязи элементов, образующих экономическую систему. Система экономико-математических моделей эконометрического типа служит для описания относительно сложных процессов экономического или социального характера.

Простейшая экономико-математическая модель может быть представлена, например, в следующем виде:

$Y=f(a_1\ a_2\ \ldots a_n)$

где Y- объем продукции,

$a_1\ a_2\ \ldots a_n$ - использованные фаторы производства.

При этом различают факторы внутренние (эндогенные) и внешние экзогенные).

Для более углубленного анализа динамики экономического роста на макроуровне была изучена взаимосвязь между объемом производства и его различными факторами. Первым вариантом явилась производственная функция Кобба –Дугласа, показывающая зависимость общего выпуска продукции от двух факторов капитала и труда. В дальнейшем было учтено также влияние третьего фактора – технического прогресса. В итоге модель Кобба –Дугласа приняла следующий вид:

В наиболее стандартной форме для производства одного товара с двумя факторами, функция

$Y= AL^{\beta}K^{a}$

где:

Y = общий объем производства (реальная стоимость всех товаров, произведенных в течение года или 365,25 дней)

L = труда вход (общее количество человеко-часов, отработанных в течение года или 365,25 дней)

K = капитал вход (мера всех машин, оборудования и зданий; величина капитальных затрат , деленная на стоимость капитала)

Совокупная производительность факторов и ваш обычный износ полезности в день послеα и β являются выходные Эластичность капитала и рабочей силы, соответственно. Эти значения константа, определяемая имеющимися технологиями.

Выход. Эластичность измеряет отклик выхода на изменение уровней либо труда или капитала , используемого в производстве, при прочих равных условиях . Например, если α = 0,45 , а 1% увеличение использования капитала привело бы примерно на 0,45% прироста продукции.

Иногда этот термин имеет более узкое значение, требуя, чтобы функция отображения постоянная отдача от масштаба , а это означает , что удвоение использования капитала K и труда L будет также двойной выход Y. Это имеет место, если

$\alpha + \beta = 1$,*Если* $\alpha + \beta<1$,

отдача от масштаба уменьшается, а если

$\alpha + \beta> 1$,

отдача от масштаба увеличивается. Предполагая , совершенную конкуренцию и *альфа* + *бета* = 1 , *& alpha* ; и *& beta* ; может быть показана акцией столичной и лейбористов продукции.

В своей обобщенной форме, функциональные модели Кобба-Дугласа более чем двух товаров. Функция Кобба-Дугласа можно записать в виде:

L

$$f(x)=A\Pi x_i^{v},\ \ x(x_1,x_2,\ldots.x_n)$$

где:

A-является параметром эффективности

L- представляет собой общее количество товаров

x_1 , ..., x_L являются (неотрицательное) количества хорошо потребляется, производится и т.д.

v- является параметром упругости для хорошего I

Эта модель показывает зависимость потребности в материалах от двух факторов: количества изделий и норм расхода материалов и называется дескриптивной (описательной).

Определенные виды моделей экономического и социального прогнозирования могут классифицироваться в зависимости от критерия оптимизации или наилучшего ожидаемого результата. Так, например, различают экономико-математические модели, в которых минимизируются затраты, и модели в которых желательно получить, например, максимум продукции.

С учетом фактора времени модели могут быть статическими, когда ограничения в модели установлены для определенного отрезка времени, или динамическими – в этом случае ограничения установлены для нескольких отрезков времени.

Различают факторные и структурные модели экономического типа. Один и тот же тип моделей может быть применим к различным экономическим объектам. В зависимости от уровня рассмотрения показателей народного хозяйства различают макроэкономические, межотраслевые, отраслевые и региональные модели.

Структурные модели описывают соотношения, связи между отдельными элементами, образующими одно целое или агрегат. Эти модели являются моделями структурно-балансового типа, где наряду с разбивкой какого-либо агрегата на составляющие элементы рассматриваются взаимосвязи этих элементов. Такие модели имеют матричную форму и применяются для анализа и прогноза межотраслевых и межрайонных связей. С их помощью описывается взаимосвязи потоков, например, межсекторные поставки продукции. Наиболее распространенной формой структурно-балансовой модели является межотраслевой баланс производства и распределения продукции.

Комплекс межотраслевых моделей включает укрупненную динамическую и развернутую натурально-стоимостную модели. Единство системы обеспечивается использованием для построения натурально-стоимостного межотраслевого баланса основных показателей укрупненной динамической модели таких как ВВП, структура его распределения, а также показателей, характеризующих потребность отраслей материального производства в продукции других отраслей, в инвестициях и т.д.

В зависимости от номенклатуры продукции, используемого сырья и др. различают однопродуктовые и многопродуктовые модели. К первым относятся модели, в которых установлено одно ограничение по спросу на продукцию, вырабатываемую отраслью в целом, либо одно ограничение на количество сырья или другого ресурса, потребляемого ею. Например, в топливной промышленности может быть установлено одно такое ограничение – по теплотворной способности энергоносителя.

В многопродуктовых моделях рассматриваются два и более ограничений по спросу на продукцию, вырабатываемую отраслью в целом, и на потребление сырья или любого другого ресурса.

10.2. Модель динамического межотраслевого баланса.

Межотраслевой баланс представляет собой экономико-математическую модель, образуемую перекрестным наложением строк и колонок таблицы, то есть балансов распределения продукции и затрат на ее производство, увязанных по итогам. Главные показатели здесь – коэффициенты полных и прямых затрат.

Динамическая модель межотраслевого баланса характеризует производственные связи народного хозяйства на ряд лет, отражает процесс воспроизводства в динамике. По модели межотраслевого баланса выполняются два типа расчетов: первый тип, когда по заданному уровню конечного потребления рассчитывается сбалансированный объем производства и распределения продукции; второй тип, включающий смешанные

расчеты, когда по заданным объемам производства по одним отраслям (продуктам) и заданному конечному потреблению в других отраслях рассчитывается баланс производства и распределения продукции в полном объеме.

Факторные модели описывают зависимость уровня и динамики того или иного показателя от уровня и динамики влияющих на него экономических показателей – аргументов или факторов. Факторные модели могут включать различное количество переменных величин и соответствующих им параметров. Простейшими видами факторных моделей являются однофакторные, в которых фактором является какой-либо временный параметр. Многофакторные модели позволяют одновременно учитывать воздействие нескольких факторов на уровень и динамику прогнозируемого показателя.

В практике экономического прогнозирования для оценки роли отдельных факторов выпуска продукции используется математическая формула, показывающая зависимость объема созданной продукции от функционирования основных факторов производства, их количественного и качественного состава. Она получила название производственной функции. Производственная функция на микроуровне выражает техническое соотношение между количеством факторов, используемых производителями, и объемом полученной продукции. В самом общем виде эта зависимость может быть представлена следующим образом:

$$\sum_{j=1}^{n} Xij + Zj = Xj, \text{ где}$$

Наибольшее распространение получила матричная экономико-математическая модель межотраслевого баланса. Она представляет собой прямоугольную таблицу (матрицу), элементы которой отражают связи экономических объектов. Количественные значения этих объектов вычисляются по установленным в теории матриц правилам. В матричной модели

отражается структура затрат на производство и распределение продукции и вновь созданной стоимости.

Уравнение строк матрицы записывается следующим образом:

$$\sum_{j=1}^{n} Xij + Yi = Xi$$

$i = 1,2,\dots m;$

Xij – поставка продукции отрасли i в отрасль j;

$Y\,i$ – конечная продукция отрасли i;

Xi – валовая продукция отрасли i.

Элементы строк представляют собой баланс распределения продукции, произведенной в различных отраслях экономики. Сумма внутренних производственных поставок и конечного продукта составляет валовой выпуск отрасли.

Уравнение столбцов матрицы выглядит следующим образом:

$$\sum_{j=1}^{n} Xij + Zj = Xj, \text{ где}$$

Xij – затраты продукции отрасли іна производство продукции отрасли j;

Zj– затраты первичных ресурсов и вновь созданная стоимость в отрасли j;

Xj – валовые затраты включая вновь созданную стоимость в отрасли j.

Xi = Xjпри i=j. При этом равенство одноименных строк и столбцов означает, что стоимость распределенных и накопленных материальных благ и услуг равна сумме стоимостей произведенных затрат и вновь созданной стоимости.

Межотраслевой баланс известен в науке и практике как метод “затраты – выпуск”, разработанный В.В. Леонтьевым. Этот метод сводится к решению системы линейных уравнений, где параметрами являются коэффициенты затрат на производство продукции. Коэффициенты выражают отношения между секторами экономики (коэффициенты текущих материальных

затрат), они устойчивы и поддаются прогнозированию. Решение системы уравнений позволяет определить, какими должны быть выпуск и затраты в каждой отрасли, чтобы обеспечить производство конечного продукта заданного объема и структуры. Для этого составляется таблица межотраслевых потоков товаров. Неизвестными выступают выпуск и затраты товаров, произведенных и использованных в каждой отрасли. Их исчисление с помощью коэффициентов и означает объемы производства, обеспечивающие общее равновесие. В случае выявления диспропорции с учетом заказов потребителей, в том числе и государственных, составляется план-матрица выпуска всех видов материальных благ и затрат на их производство.

Метод “затраты – выпуск” стал универсальным способом прогнозирования и планирования в условиях, как рыночной, так и директивной экономики. Он применяется в системе ООН, в США и других странах для прогнозирования и планирования экономики, структуры производства, межотраслевых связей.

10.3. Эконометрические модели в прогнозировании.

Экономико-математические модели в прогнозировании широко используются при составлении социально-экономических прогнозов на макроэкономическом уровне. К таким моделям относятся:

-однофакторные и многофакторные модели экономического роста;

-модели распределения общественного продукта (ВВП, ВНП, НД);

-структурные модели;

-межотраслевые модели;

-модели воспроизводства основных фондов;

-модели движения инвестиционных потоков;

-модели уровня жизни и структуры потребления;

-модели распределения заработной платы и доходов и др.

При использовании этих моделей необходимо учитывать воздействие факторного, лагового и структурного аспектов сбалансированности экономики и их синтеза на основе принципа оптимальности.

Факторный аспект сбалансированности экономики основывается на взаимосвязи между объемом выпуска продукции и затратами факторов производства. Он сводится к определению такой пропорции между факторами производства, которая позволяет обеспечить заданный выпуск продукции. Для определения таких количественных пропорций используются показатели эффективности затрат живого и овеществленного труда и объемы этих затрат.

Лаговый аспект сбалансированности основан на распрелении во времени затрат факторов производства и достигаемого при их взаимодействии эффекта. Главные лаговые характеристики связаны с воспроизводством основных фондов, а значит и с затратами капитальных вложений. Лаг – это запаздывание, временной интервал между двумя взаимозависимыми экономическими явлениями, одно из которых является причиной, а второе – следствием.

Структурный аспект сбалансированности основывается на пропорциях между I и II подразделениями общественного производства и взаимосвязях межотраслевых потоков продукции с элементами конечного потребления. Структурные межотраслевые модели широко используются для составления прогноза отраслевой структуры производства, основных производственных фондов, производственных капитальных вложений и трудовых ресурсов. Структурная сбалансированность народного хозяйства основывается на пропорциях между производством и распределением продукции. Производство общественного продукта может быть обеспечено при различной интенсивности потоков взаимозаменяемых предметов труда, а следовательно при разном соотношении между промежуточной и конечной продукцией.

Экономико-математические модели широко используются при составлении экономических прогнозов на макроэкономическом уровне. К таким моделям прежде всего относятся однофакторные и многофакторные модели экономического роста, модели распределения национального дохода, структурные, межотраслевые, отраслевые, воспроизводства основных фондов и движения инвестиционных потоков, уровня жизни и структуры потребления, модель расширяющейся экономики, сетевые модели, распределения заработной платы и доходов и др.

Прогнозирование важнейших параметров экономического роста на основе применения верификационно-статистического метода является важнейшим направлением совершенствования прогнозного баланса экономики страны. Верификационно-статистический подход основан на максимально возможном использовании данных динамических временных рядов и предполагает проверку их соответствия реальным экономическим процессам и содержательности оцениваемых параметров. В системе макроэкономических моделей экономического прогнозирования применение этого подхода связано с исследованием факторного, лагового и структурного аспектов сбалансированности народного хозяйства и их синтеза на основе принципа оптимальности.

Факторный аспект сбалансированности народного хозяйства основывается на взаимосвязи между объемом выпуска продукции и затратами факторов производства (основных фондов и трудовых ресурсов). Он сводится к определению такой пропорции между факторами производства, которая позволяет обеспечить заданный выпуск продукции. Количественные пропорции между объемами производства и факторами экономического роста могут быть определены на основе показателей эффективности затрат живого и овеществленного труда и объемов этих затрат: при этом происходит сопоставление

динамики результатов экономического роста и динамики факторов производства.

Лаговый аспект сбалансированности основан на распределении во времени затрат факторов производства и достигаемого при их взаимодействии эффекта. Главные лаговые характеристики связаны с воспроизводством основных фондов. Метод достижения лаговой сбалансированности основан на уравнениях с сосредоточенным запаздыванием между затратами и вызываемым ими эффектом и связан с учетом зависимости лаговых характеристик от темпов роста показателей, определяющих процесс воспроизводства основных фондов. Этот метод позволяет построить целое семейство моделей, различающихся способами запаздывания динамики показателей, определяющих процесс воспроизводства основных фондов, лаговых характеристик и индексов цен, количеством источников поступления и выбытия капитальных вложений и основных фондов, их видовой структурой. В связи с этим для спецификации уравнений с сосредоточенным запаздыванием большое значение приобретает соблюдение требований верификационно-статистического подхода.

Однако модели с сосредоточенным запаздыванием не показывают диапазон отклонений индивидуальных уровней от их средних значений. Это связано с тем, что модели базируются на предпосылке одновременного выбытия той или иной совокупности, введенной в один и тот же период времени. Для достижения структурной сбалансированности используется так же метод, основанный на уравнениях с распределенным запаздыванием, который более адекватно отражает сущность лаговых процессов. Правда, макроэкономическая модель гипотезы о распределенном запаздывании реализуемся только приме-нительно к периоду создания основных фондов. Ограниченность и трудность использования этой модели в практике вызваны сложностью применяемого математического аппарата с жесткими требованиями, предъявляемыми к статистической информации

(увеличение числа исходных динамических временных рядов и длины каждого из них).

Структурный аспект сбалансированности основывается на пропорциях между II подразделениями общественного воспроизводства и взаимосвязях межотраслевых потоков продукции с элементами конечного потребления.

Структурные межотраслевые модели широко используются для составления прогноза отраслевой структуры производства, основных производственных фондов, производственных капитальных вложений и трудовых ресурсов. Структурная сбалансированность народного хозяйства основывается на пропорциях между производством и распределением продукции. Производство валового общественного продукта может быть обеспечено при различной интенсивности потоков взаимозаменяемых предметов труда, а, следовательно, при разном соотношении между промежуточной и конечной продукцией. Экономическая функция межотраслевых потоков предметов труда состоит в перераспределении производства валового общественного продукта между отраслями. Несогласованность межотраслевых потоков вызывает либо дефицит, либо избыток определенных видов продукции, что оказывает негативное воздействие на темпы экономического роста.

Исследование структурной сбалансированности народного хозяйства связано с разработкой экономико-математических моделей межотраслевых связей общественного производства, и в первую очередь статистического межотраслевого баланса, позволяющего согласовывать процессы производства и распределения продукции в материально-вещественном и отраслевом аспектах для того или иного момента времени.

Межотраслевые модели различаются по свойствам (дескриптивные и оптимизационные), по степени детализации описания отраслевой структуры (укрупненные и дезагрегированные), по способу учета фактора времени

(статистические, полудинамические, динамические), по единицам измерения (натуральные, стоимостные, натурально-стоимостные).

Система макроэкономических моделей основывается на плановом балансе народного хозяйства, представляющем собой надежное и эффективное средство определения уровней, темпов и пропорций развития общественного производства и его важнейших отраслей.

Специфика макроэкономических процессов состоит в том, что, с одной стороны, они носят статический характер, обладают значительной устойчивостью, инерционностью, позволяющей выявить важнейшие тенденции развития, а с другой стороны, на народнохозяйственном уровне отсутствуют конкретные технологические взаимосвязи вследствие чего заметно снижается ценность технико-экономической информации. Исходя из этого, ниже рассматривается система макроэкономических моделей динамики и структуры народного хозяйства, отражающая различные стороны экономического роста. Она базируется на верификационно-статистическом подходе к изучению народнохозяйственных процессов.

Модель народнохозяйственной динамики позволяет определить возможные траектории экономического роста в разрезе таких функциональных групп, как средства труда, предметы труда, предметы потребления, и описывает факторный, лаговый и структурный аспекты сбалансированности народного хозяйства. В модели может быть принята следующая структура общественного производства.

Валовая продукция сектора, производящего средства труда, соответствует годовой величине производственных капитальных вложений и включает в себя созданное оборудование, выполненный объем строительно-монтажных работ, капитальные вложения на прирост поголовья скота, зеленых насаждений и прочие капитальные затраты производственного характера.

Валовая продукция сектора, производящего предметы труда, соответствует величине текущих материальных затрат и приросту

запасов предметов труда. В состав валовой продукции данного сектора входят топливо, энергия, сырье, материалы, произведенные в промышленности, сельском хозяйстве и капитальном строительстве, а также продукция транспорта, связи, торговли, общественного питания, заготовок, материально-технического снабжения.

Валовая продукция сектора, производящего предметы потребления, соответствует величине фонда потребления и непроизводственных капитальных вложений. В её состав входит продукция группы "Б" промышленности, продукция сельского хозяйства, поступающая в непроизводственное потребление, объем строительно-монтажных работ по возведению жилья, учреждений науки, искусства и т.д.

Модель структуры народного хозяйства позволяет определить возможные траектории экономического роста в разрезе отраслей народного хозяйства и промышленности. Эти отрасли представлены в модели в виде следующих народнохозяйственных комплексов: топливно-энергетический, инвестиционный, аграрно-промышленный и производственной инфраструктуры. В основу выделения комплексов положены глубина и прочность связей между отраслями, позволяющие рассматривать некоторые их совокупности в качестве единого целого. С этой точки зрения под народнохозяйственным комплексом понимается такая совокупность отраслей, частота связей между которыми существенно превышает частоту связей между выделенной совокупностью и внешней средой.

Модель прогнозирования структуры народного хозяйства, описывая факторный, лаговый и межотраслевой аспекты сбалансированности, позволяет определить возможные траектории экономического роста в разрезе указанных выше межотраслевых комплексов.

Модель прогнозирования структуры народного хозяйства может быть представлена в виде схемы причинно-следственных связей и описана следующей системой уравнений и тождеств.

1. Заданный уровень занятости: $L_j(t)$ (j=1,2,3,…)

2. Производственные функции:

$$X_j(t) = \frac{1}{1-\sum a_{ij}(t)} Z_j(t),$$

где

$$Z_j(t) = A_j(t) L_j(t) B_j^{\mu_1(t)}(t) e^{\alpha_1 t}.$$

$$X_{ij}(t) = \Delta_j(t) K^{\sigma_1(t)}(t), a_{ij} = \frac{X_{ij}(t)}{X_i(t)}$$

3.Тождество межотраслевого баланса:

$$X_i(t) = \sum a_{ij} X_j(t) + I_{pi}(t) + I_{Ni}(t) + C_i(t) +$$
$$+ R_i(t) + E_i(t) - J_i(t) + \sigma_i(t), (i = 1,2,3,4)$$

4. Уравнение отдельных функциональных элементов конечного общественного продукта, определяемых эндогенно:

$$Y_{ik}(t) = H_{ik}(t) Y_i(t) \sigma_{ik}(t)$$

5. Балансовые тождества основных производственных фондов:

$$K_j(t) = K_j(t-1) + V_j(t) - W_j(t);$$

6. Функция ввода основных производственных фондов

$$V_j(t) = \omega_{j0}(t) I_j(t) + \omega_{j1}(t) I_j(t-1) + \omega \tau_{\max}(t) I_j\left[T - \tau_{\max}(t)\right];$$

7. Функция выбытия основных производственных фондов:

$$W_j(t) = V_j\left[t - \theta_j(t)\right];$$

8. Функция технологической структуры производственных капитальных вложений:

$$I_{pi} = \pi_i(t) I_p(t);$$

9. Функция управления:

$$I_{pij}(t)$$

Условные обозначения в модели.

Переменные: L – численность занятых в материальном производстве; X – валовая продукция; Z – чистая продукция; B – фондовооруженность труда; K – основные производственные фонды; X_{ij} – межотраслевой поток продукции из отрасли i в отрасль j; I_p – производственные капитальные вложения; I_N – непроизводственные капитальные вложения; C – фонд

потребления; R – прирост запасов предметов труда; E – экспорт; J – импорт; - прочие элементы конечного общественного труда; У – конечный общественный продукт; V – ввод в действие основных производственных фондов; W – выбытие основных производственных фондов; t – время.

Параметры: a_{ij} – коэффициент прямых затрат; A, , H – коэффициенты размерности (масштаба); μ, , η – коэффициенты эластичности; ω_0, ω_1, - закон распределения лагов; - максимальный лаг пребывания капитальных вложений в незавершенном строительстве; ? - период полного обновления основных производственных фондов (срок службы); π – коэффициент распределения; *e* – основание натуральных логарифмов.

Вопросы для самоконтроля

1. Дайте определение понятий «метод» и «модель». Приведите примеры использования моделей в процессе применения метода.

2. Постройте структурно-логическую схему взаимосвязи прогнозирования с другими областями научного знания, исходя из места и роли прогнозирования в процессе управления.

3. Сравните формы научного предвидения. Приведите примеры, отражающие сущность каждой из форм.

4. Дайте определение понятий «прогноз», «прогнозирование», «методы прогнозирования». Что является предметом процесса прогнозирования. Назовите основные группы методов прогнозирования.

5. Проанализируйте сущность количественного и качественного подходов к прогнозному процессу. Приведите примеры использования формализованных и экспертных оценок в других дисциплинах.

6. Раскройте понятия «экстраполяция» и «интерполяция». Назовите методы прогнозирования, в которых используются экстраполяционные приемы.

ГЛАВА 11. ПРОГНОЗИРОВАНИЕ ЭКОНОМИЧЕСКОГО РОСТА

***Основные понятия и термины**: экономический рост; уровень валового общественного продукта, темпы роста валового общественного продукта; темпы роста валового внутреннего продукта; темпы роста производительности труда на основе валового общественного продукта; эффективность валового общественного продукта на основе общественно предельных величин; эффективность валового внутреннего продукта на основе общественно предельных величин; эффективность фактического валового общественного продукта; эффективность фактического валового внутреннего продукта.*

11.1. Экономический рост, его измерение и факторы.

Под экономическим ростом принято понимать качественное и количественное изменение результатов функционирования народного хозяйства. Экономический рост в настоящее время является наиболее употребляемым критерием экономического развития. Экономический рост может измеряться - как в физическом выражении (физический рост), так и в стоимостном (стоимостной рост).

Первый способ более надежен, так как позволяет исключить воздействие инфляции. Однако он не является универсальным, потому что при расчете темпов экономического роста трудно вывести общий показатель для производства разных изделий.

Второй способ употребляется чаще, однако, не всегда возможно до конца очистить его от инфляционных искажений.

На макроэкономическом уровне ведущими показателями динамики экономического роста являются:

- *рост объема валового внутреннего продукта (ВВП) или национального дохода (НД);*
- *темпы роста ВВП и НД в расчете на душу населения;*

- *темпы роста промышленного производства в целом, по основным отраслям на душу населения.*

В экономической статистике для изучения динамики экономического роста используются темпы роста и темпы прироста. Темп роста = (ВВП / ВВП- 1) 100 %. Темп прироста = ((ВВП (- ВВП (- 1) / (ВВП (-1)) 100 %. В РУ с начала 90-х годов основным показателем динамики народного хозяйства стал валовой внутренний продукт (ВВП). За 90-е годы ВВП РУзФ снизился на 52 %. В 1999 году ВВП на душу населения составлял в РУз 3500 долларов. Тогда как в США он составлял 31469 долларов, в Швейцарии- 26420 долларов, в Канаде- 24870 долларов.

По уровню производства ВВП на душу населения в международной классификации страны подразделяются на развитые и развивающиеся. К числу развитых стран в конце 90-х годов относились страны с душевым производством ВВП от 6-7 тысяч долларов в год и выше.

Факторы экономического роста. Экономический рост определяется рядом факторов. В экономической науке широкое распространение получила теория трех факторов производства, родоначальником которой был Ж. - Б. Сэй. Суть ее заключается в том, что в создании стоимости продукта принимают участие труд, земля и капитал. В современных условиях трактовка производственных факторов получила более глубокое и расширительное толкование. Сегодня к ним обычно относят:

1. *труд;*
2. *землю;*
3. *капитал;*
4. *предпринимательские способности;*
5. *научно-технический прогресс.*

Факторы экономического роста взаимосвязаны и переплетены. Так, труд весьма производителен, если работник использует современное оборудование и материалы под руководством способного предпринимателя в условиях

отлаженного хозяйственного механизма. Поэтому точно определить долю того или иного фактора экономического роста достаточно сложно.

Более того, все эти крупные факторы являются комплексными, так как состоят из ряда более мелких элементов, вследствие чего факторы можно перегруппировать.

Так, по внешне- и внутриэкономическим элементам можно выделить внешние и внутренние факторы. Например, капитал делится на поступающий в страну из-за рубежа и на мобилизуемый внутри страны, а последний можно разделить на используемый внутри страны и на вывозимый за ее пределы.

Распространено и деление факторов в зависимости от характера роста (количественного или качественного) на экстенсивные и интенсивные. К экстенсивным факторам роста относятся:

- *увеличение объема инвестиций при сохранении существующего уровня технологий;*
- *увеличение числа занятых работников;*
- *рост объемов применяемого оборудования, сырья, материалов, топлива и других элементов основного и оборотного капитала (или производственных фондов),*

К интенсивным факторам роста относятся:

- *ускорение НТП (внедерение новой техники, технологий, обновление основных фондов и т.д.);*
- *повышение квалификации работников;*
- *улучшение использования основных и оборотных фондов;*
- *повышение эффективности хозяйственной деятельности за счет ее лучшей организации.*

11.2. Модели и методы прогнозирования экономического роста.

Наибольшее распространение для прогнозирования экономического роста получили факторные модели, то есть модели, в которых прирост продукта или абсолютный его выпуск

ставится в зависимость от одного или нескольких факторов.

Наиболее приемлемой для анализа динамики экономического роста на макроуровне является двухфакторная модель в форме производственной функции Кобба-Дугласа, показывающая зависимость общего выпуска продукции от двух факторов капитала и труда:

$$У_i = А_i К_i^{а} I^{в},$$

где $У_1$- объем валового внутреннего продукта в году ($А_1$- нормирующий параметр, приводящий масштаб и размерность фактора к масштабу и размерности продукта $У_1$ отражающий влияние неучтенных в модели факторов и меняющихся условий производства;

$К_1$ - объем основного капитала (производственных фондов);

I- объем занятого в народном хозяйстве живого труда;

$А$ - характеризует эластичность объема и динамики продукта $У_1$от объема и динамики производственных фондов, или показывает прирост $У_1$, приходящийся на единицу прироста $К_i$(при I = const);

$в$ - характеризует эластичность объема и динамики продукта $У_i$ от объема и динамики затрат живого труда, или показывает прирост $У_i$, приходящийся на единицу прироста I (при $К_i$= const);

$а$ и $в$ - расчетные показатели.

Используя эти показатели, можно определить объем ВВП в интересующем нас году. При помощи логарифмического дифференцирования производственную функцию можно выразить в показателях среднегодовых темпов прироста.

$$У = а К + в$$

где

$У_I$ - среднегодовой прирост ВВП за период времени I;

$К$ - прирост основного капитала (производственных фондов) за период времени I;

A,B - прирост затрат живого труда за период времени I.

В зависимости от величины суммы показателей (а) и (в)

могут иметь место три типа экономического роста.

6. Выражение А + В > 1 означает, что если факторы производства возрастают в *n* раз, то выпуск продукции увеличивается более чем в *n* раз, тем самым рост производства опережает рост совокупных затрат факторов. Это случай интенсивного роста, при этом, если а > в, то имеет место фондосберегающий рост, а если В > А, то - трудосберегающий рост.

7. Выражение А + В < 1 означает, что выпуск продукции увеличивается медленнее по сравнению с ростом затрат факторов производства. При этом снижается их суммарная эффективность и происходит деинтенсификация роста, то есть его падение.

8. Выражение А + В = 1 означает, что выпуск продукции увеличивается пропорционально затратам факторов производства. При этом их суммарная экономическая эффективность остается неизменной и происходит чисто экстенсивное расширение производства.

На базе динамической факторной модели может быть спрогнозирован экономический рост с учетом влияния НТП на объем производимого продукта. В этом случае мы будем иметь трехфакторную модель:

У 1 = А 1 К* ª ^<ᵇ е^г1, где ***е*** - основание натуральных логарифмов (е = 2.718); ***г-*** коэффициент эластичности, характеризующий влияние НТП на экономический рост в период времени ***I.***

Проведя математические преобразования, можно получить формулуприроста общественного продукта за период времени ***I***

У* = а К^ + Ь ^ + г.

При этом принимается, что а + в = 1.

Наиболее полно выражает зависимость результатов производства от количества и качества используемых факторов производства многофакторная модель экономического роста. В ней используются следующие факторы: прирост затрат труда; рост производительности; НТП; затраты капитала; образование и

квалификация работников; экономия на масштабах производства; улучшение распределения ресурсов; законодательно-институциональные и др. факторы. Всего учтено 23 фактора.

По расчетам американского экономиста Э. Денисона, за период 19291982 годов реальный вклад в прирост валового национального продукта США каждого из указанных факторов составил:

- прирост затрат труда - 32 % ВВП;
- рост производительности труда - 68 % ВВП;

в том числе: НТП - 28 % ВВП, затраты капитала - 19 % ВВП, образование и квалификация работников - 14 % ВВП; экономия на масштабах производства - 9 % ВВП; улучшение распределения ресурсов - 8 % ВВП; законодательно-институциональные и др. факторы - 9 % ВВП.

Эти данные показывают, что повышение производительности труда является наиболее важным фактором, обеспечивающим рост объема общественного продукта.

Рассмотренные модели далеко не исчерпывают весь перечень разработаннных и описанных в экономической теории моделей и методов, применяемых при прогнозировании экономического роста.

11.3. Производство ВВП и валовой добавленной стоимости по видам экономической деятельности РУ

В соответствии с предварительной оценкой, в 2019 году объем валового внутреннего продукта (далее - ВВП) Республики Узбекистан в текущих ценах составил 511 838,1 млрд. сум и, по сравнению с 2018 годом, вырос в реальном выражении на 5,6 %. Индекс-дефлятор ВВП, по отношению к ценам 2018 года, составил 119,2 %.

По итогам 2019 года, в структуре произведенного ВВП, валовая добавленная стоимость производства товаров составила 300304,2 млрд. сум, сферы услуг -165053,2 млрд. сум, а чистые налоги на продукты - 46480,7 млрд. сум.

В 2019 году прирост ВВП ускорился до 5,6 % против 5,4 % в 2018 году и 4,5 % в 2017 году, тогда как рост индекса-дефлятора ВВП замедлился до 9,2 % в 2019 году против 27,5 % в 2018 году и 19,4 % в 2017 году.

ВВП - один из важнейших показателей Системы национальных счетов, характеризующий конечный результат производственной деятельности экономических единиц - резидентов, который измеряется стоимостью товаров и услуг, произведенных этими единицами для конечного использования.

Индекс физического объема (реальные темпы роста) ВВП исчисляется как отношение ВВП отчетного периода, рассчитанного в постоянных ценах, т.е. в ценах соответствующего периода прошлого года (реальный ВВП), к ВВП в текущих ценах соответствующего периода прошлого года.

Индекс-дефлятор ВВП характеризует среднее изменение цен в экономике и исчисляется как отношение номинального ВВП (ВВП отчетного года)

ВВП на душу населения определяется делением общего его объема в текущих ценах на среднюю численность населения страны за определенный период времени. Среднегодовая численность постоянного населения Республики Узбекистан составила: в 2017 году - 32 389 тыс. человек, в 2018 году - 32 956 тыс. человек, в 2019 году- 33 581 тыс. человек.

По оценкам Всемирного банка, ВВП Республики Узбекистан по паритету покупательной способности (ППС) за 2018 год составил 282,0 млрд.долл. США. В Других странах СНГ ВВП по ППС за 2018 год составляет: в Российской Федерации - 4050,8 млрд.долл. США; Казахстане - 509,5 млрд.долл. США; на Украине - 391,0 млрд.долл. США; в Беларуси - 189,7 млрд.долл. США; Азербайджане - 179,4 млрд. долл. США; Туркменистане - 112,9 млрд.долл. США; Таджикистане - 31,4 млрд.долл. США; Армении - 30,5 млрд.долл. США; Молдове - 25,8 млрд.долл. США; Кыргызстане - 24,5 млрд.долл. США.

Сравнительный анализ отраслевой структуры экономики в 2017-2019 годах позволяет выделить структурные сдвиги, которые связаны с увеличением удельного веса промышленности до 30,0 % (в 2018 году - 26,5 %, 2017 году -22,2%) и снижением удельного веса сельского, лесного и рыбного хозяйства до 28,1 % (в 2018 году - 31,5 %, 2017 году - 34,0 %).

Отчетный год характеризовался также ростом доли строительства в отраслевой структуре ВВП (ВДС) до 6,4 % (в 2018 году - 6,1 %, 2017 году - 5,7 %) и снижением доли сферы услуг до 35,5 % (в 2018 году - 35,9 %, 2017 году - 38,1 %).

Темпы экономического роста в 2019 году обусловлены позитивной динамикой в основных отраслях экономики. Валовая добавленная стоимость, создаваемая всеми отраслями экономики, составила 90,9 % от общего объема ВВП и выросла на 5,6 % (вклад в прирост ВВП - 5,0 процентных пункта). Чистые налоги на продукты в структуре ВВП составили 9,1 % и продемонстрировали аналогичный прирост на уровне 5,6 % (вклад в прирост ВВП - 0,6 п.п.).

По итогам 2019 года сельское, лесное и рыбное хозяйство продемонстрировало положительные темпы прироста на уровне 2,5 %. Вклад данной отрасли в прирост ВВП составил 0,7 п.п. Положительная динамика в сельском, лесном и рыбном хозяйстве связана с ростом производства продукции растениеводства на 3,7 % и животноводства - на 1,7 %.

В отрасли промышленности наблюдается прирост добавленной стоимости на 6,6 %. При этом вклад в прирост ВВП со стороны промышленного производства составил 1,6 п.п. Положительная динамика в этой отрасли обеспечена, в основном, за счет роста добавленной стоимости обрабатывающей промышленности на 9,4 % (в 2018 году - на 7,9 %, 2017 году - на 4,2 %). Добавленная стоимость горнодобывающей промышленности и разработки карьеров продемонстрировала снижение объема в сопоставимых ценах на 1,0 % после заметного

роста в два предыдущих года (рост в 2018 году - на 26,5 %, 2017 году - на 17,6 %).

Несмотря на отрицательную динамику в 2019 году, в горнодобывающей промышленности и разработке карьеров (снижение объемов в сопоставимых ценах на 1,0 %) под влиянием ценовых факторов отмечалось увеличение удельного веса данного сектора в структуре добавленной стоимости всей промышленности до 21,5 % (в 2018 году - 20,9 %, 2017 году - 17,5 %). Соответственно, доля обрабатывающей промышленности в структуре добавленной стоимости всей промышленности незначительно снизалась до 71,6 % против 72,0 % в 2018 году и 73,6 % - в 2017 году.

По итогам 2019 года в структуре валовой добавленной стоимости обрабатывающей промышленности наибольшая доля пришлась на металлургическую и металлообрабатывающую промышленность (кроме машин и оборудования) и составила 36,3 %.

Доля производства продуктов питания, напитков и табачных изделий достигла 13,8 %, текстильных изделий, одежды, изделий из кожи и смежных изделий -13,4 %, резиновых, пластмассовых изделий и прочих неметаллических минеральных продуктов - 9,7 %, химической продукции - 7,3 %, автотранспортных средств, трейлеров, полуприцепов и прочего транспортного оборудования - 6,2 %, электрического оборудования - 3,2 %, кокса и продуктов нефтепереработки - 2,5 % и прочей продукции обрабатывающей промышленности - 7,6 %.

По сравнению с 2018 годом, строительные работы возросли на 19,0 % в результате осуществляемых в стране масштабных работ по возведению жилых комплексов, строительству и капитальной реконструкции социальных и инженерных инфраструктурных объектов, а также в ходе реализации инвестиционных проектов по строительству и модернизации предприятий базовых отраслей промышленности.

Положительный вклад в прирост ВВП со стороны отрасли строительства составил 1,0 п.п.

По предварительным данным, объем строительных работ, выполненных крупными строительными организациями за 2019 год, составил 16 904,6 млрд. сум (108,5 % к уровню 2018 года, доля в общем объеме строительных работ составила 24,6 %). Наряду с этим, объем строительных работ, выполненных малыми предприятиями и микрофирмами, достиг 37 593,5 млрд. сум (129,5 % к уровню 2018 года, доля в общем объеме строительных работ - 54,6 %). Объем строительных работ, осуществленных физическими лица ми, составил 14 356,3 млрд. сум (108,3 % к уровню 2018 года, доля в общем объеме строительных работ - 20,8 %).

По итогам 2019 года валовая добавленная стоимость сферы услуг составила 165 053,2 млрд.сум, и по сравнению с 2018 годом, возросла на 5,1 %, что обусловило прирост ВВП на 1,7 п.п. В том числе услуги торговли (включая ремонт автотранспортных средств) возросли на 4,9 %, услуги по проживанию и питанию - на 5,9 %, перевозка и хранение - на 4,9 %, информация и связь - на 8,0 % и прочие отрасли сферы услуг - на 5,0 %.

В 2019 году индекс - дефлятор ВВП составил 119,2 % по отношению к ценам аналогичного периода 2018 года. Наиболее высокие значения индексов - дефляторов в структуре ВВП отмечены в промышленности - 136,9 % (в частности в горнодобывающей промышленности и разработке карьеров - 151,4 %; обрабатывающей промышленности - 132,7 %; других отраслях промышленности - 140,2 %) и прочих отраслях услуг - 128,1 %.

Индексы - дефляторы ниже, чем, в целом, по экономике (119,2 %) наблюдались в сельском, лесном и рыбном хозяйстве - 112,1 %, строительстве - 113,7 %, торговле, услугах по проживанию и питанию - 114,7 %, перевозке и хранении, информации и связи - 110,8 % и в чистых налогах на продукты - 96,6 %.

Вопросы для самоконтроля

1. Проблемы определения макроэкономических показателей в измерении экономического роста.

2. Использование методов определения общественно необходимых затрат труда и средних величин в измерении экономического роста.

3. Анализ динамики уровня и темпов экономического роста.

4. Используя материалы дисциплин, изученных до экономического прогнозирования, приведите определения понятий «временной ряд», «регрессия», «корреляция», «скользящее среднее» и других, необходимых для дальнейшего изучения материалов книги. Повторите соответствующие темы по учебникам статистики, математики, эконометрики.

5. По материалам официального сайта Госкомстата изучите и скопируйте временные ряды изменения основных экономических, социальных и демографических показателей развития страны и регионов.

ГЛАВА 12. ПРОГНОЗИРОВАНИЕ НАУЧНО-ТЕХНИЧЕСКОГО ПРОГРЕССА

Основные понятия и термины: *научно-технический прогресс, инновации или нововведения, этапа промышленной революции, цели и задачи НТП, фундаментальные и прикладные исследования, методы прогнозирования НТП, дерево целей, селективный метод.*

12.1. Сущность и периодизация НТП, концепция его прогнозирования.

Научно-технический прогресс – это непрерывный и сложный процесс открытия и использования новых знаний и достижений в хозяйственной жизни. В результате НТП происходит развитие и совершенствование всех элементов производительных сил: средств и предметов труда, рабочей силы, технологии, организации и управления производством.

Непосредственным результатом НТП являются инновации или нововведения. Это изменения техники и технологии, в которых реализуются научные знания.

В своем развитии НТП прошел несколько этапов.

Первый этап - первая промышленная революция конца XVIII – начала века. Переход к машинному производству на научной основе.

Второй этап - вторая промышленная революция конца XIX – начала века. Развитие производительных сил на машинной основе, изменение энергетической основы производства, развитие науки на базе техники, переход к стадии автоматизации производства, создание новых отраслей.

Третий этап - третья промышленная революция середины XX века, переросшая в научно-техническую революцию (НТР). НТР – это коренное качественное преобразование производительных сил на основе превращения науки в ведущий фактор производства, непосредственную производительную силу.

В последние десятилетия XX века начали складываться признаки нового четвертого этапа промышленной революции[28].

Его основные черты:

1. *преобразование технологии производства на основе электроники;*

2. *регулирование в возрастающих масштабах биологических процессов и систем;*

3. *комплексная автоматизация производства;*

4. *новые виды энергетики;*

5. *технология изготовления новых материалов и др.*

6. *На всех этапах развития НТП осуществлялся в следующих формах: эволюционной, революционной и комбинированной.*

Обобщающее выражение влияния НТП на процесс воспроизводства – это изменение соотношения между экстенсивным и интенсивным ростом в пользу последнего. Главный результат НТП – это повышение экономической эффективности, которая формируется и материализуется в производстве.

1. *Прогнозирование и регулирование развития науки и техники осуществляется посредством системы следующих прогнозных документов:*

2. *общегосударственного прогноза научно-технического развития на срок до 15 лет;*

3. *частных научно-технических прогнозов на макроэкономическом и отраслевом уровнях на 5-10 лет;*

[28] **Четвёртая промышленная революция** (англ.*The Fourth Industrial Revolution*) — прогнозируемое событие, массовое внедрение киберфизических систем в производство (индустрия 4.0) и обслуживание человеческих потребностей, включая быт, труд и досуг. Получила свое название от инициативы 2011 года возглавляемой бизнесменами, политиками и учеными, которые определили её как средство повышения конкурентоспособности обрабатывающей промышленности Германии через усиленную интеграцию «киберфизических систем», или CPS, в заводские процессы. Изменения охватят самые разные стороны жизни: рынок труда, жизненную среду, политические системы, технологический уклад, человеческую идентичность и другие.

4. *государственных целевых научно-технических программ на 10-15 лет. Объединяет указанные документы государственная научно-техническая политика.*

5. *В общегосударственном прогнозе научно-технического развития содержатся:*

6. *технико-экономическая оценка важнейших достижений отечественной и мировой науки и техники;*

7. *выводы об использовании научно-технических достижений в народном хозяйстве;*

8. *определение приоритетных направлений НТП и первоочередных межотраслевых научно-технических задач;*

9. *варианты путей и средств решения этих задач;*

10. *оценка социально-экономических последствий НТП. Представленные в прогнозе направления носят глобальный характер в*

11. *В рамках долгосрочной стратегии научно-технического развития страны.*

При разработке частных научно-технических прогнозов в качестве объектов прогнозирования могут выступать различные направления НТП, а также основные стадии инновационного цикла. Перспективные (на 5-10 лет) и годовые частные научно-технические прогнозы играют важную роль в государственном регулировании НТП. Они могут разрабатываться на всех уровнях управления (народное хозяйство страны, республика, край, область, межотраслевой комплекс, отрасль, предприятие). Государственные целевые научно-технические программы разрабатываются по важнейшим проблемам и наиболее перспективным направлениям науки и техники, имеющим общегосударственное значение и межотраслевой характер. Эти программы направлены на создание новых поколений техники и базовых технологий и разрабатываются на срок до 10-15 лет, охватывающий весь инновационный цикл нововведений.

Выделяют национальные (централизованные), отраслевые, региональные и межгосударственные научно-технические

программы.

Государственная научно-техническая политика выражает отношение государства к научной и научно-технической деятельности, определяет цели, направления и формы деятельности органов государственной власти РУ в области науки, техники и реализации достижений науки и техники.

Ее основными целями являются:

1.развитие, рациональное размещение и эффективное использование научно-технического потенциала;

2.обеспечение прогрессивных структурных изменений в области материального производства, повышение его эффективности и конкурентоспособности продукции;

3.увеличение вклада науки и техники в развитие экономики государства, реализацию важнейших социальных задач;

4. укрепление обороноспособности страны;

5. улучшение экологической обстановки и др.

В условиях рыночной экономики одним из главных является вопрос об источниках и принципах финансирования научно-технической деятельности. В РУ в соответствии с законодательством финансовое обеспечение научной и научно-технической деятельности основывается на его целевой ориентации и множественности источников финансирования.

Фундаментальные научные исследования финансируются преимущественно за счет средств государственного бюджета. Государственные научно-технические программы, приоритетные прикладные научные исследования и экспериментальные разработки финансируются за счет средств госбюджета, фондов поддержки научно-технической деятельности и в порядке долевого участия за счет организаций, объединений, банков и других хозяйствующих субъектов.

Работы регионального значения могут финансироваться за счет средств бюджетов субъектов РУ, местных бюджетов, региональных фондов и в порядке долевого участия за счет средств организаций, объединений, банков и других

хозяйствующих субъектов.

В РУ действуют также государственные, негосударственные и международные фонды поддержки научной и научно-технической деятельности. Научная и научно-техническая деятельность может осуществляться также за счет грантов.

12.2. Задачи прогнозирования НТП на различных стадиях его развития.

Научно-технический прогресс протекает в рамках инновационного цикла, то есть процесса создания, освоения, использования и устаревания нововведений.

Инновационный цикл состоит из ряда стадий: фундаментальные и поисковые исследования; прикладные исследования; технико-экономические разработки; опытное производство; подготовка производства; серийное производство; эксплуатация и устаревание нововведений.

Каждая стадия характеризуется специфическим объемом задач, особым подходом к их решению, определенным составом и уровнем подготовки и квалификации участников, набором определенных средств и предметов труда, материальными и финансовыми ресурсами, различными организационными формами объединения исполнителей и управления их деятельностью. Специфика стадий определяет характер, структуру целей и задач прогнозирования и выбор методов их решения.

Фундаментальные и поисковые исследования направлены на открытие неизвестных ранее законов природы, общества и человеческого мышления, предполагают выявление, изучение и систематизацию объективных явлений и закономерностей развития естественно-научных и общественных процессов.

Прикладные исследования включают изучение технической возможности, социально-экономической эффективности и путей практического использования результатов фундаментальных и поисковых исследований в конкретной области (отрасли).

Технико-экономические разработки предусматривают выбор наиболее перспективных конструкторских, технологических, проектных и экономических разработок, позволяющих обеспечить создание новых или усовершенствованных изделий, сооружений, процессов и систем управления, существенно влияющих на рост производительности труда, сокращение расхода материалов на единицу продукции, рациональное использование природных ресурсов.

Опытное производство включает изготовление первых образцов изделий или их оригинальных узлов с целью испытания их качества и соответствия техническому заданию.

Подготовка производства включает выбор и обоснование наиболее важных объектов реконструкции и строительства предприятий производственной и непроизводственной сферы, распределение трудовых и материальных ресурсов, обеспечение инвестиций, определение путей наиболее быстрого сооружения новых предприятий и реконструкции действующих.

Серийное производство предполагает внедрение новой техники, технологий, материалов, существенно увеличивающих производительность труда во всех отраслях экономики, повышение эффективности производства за счет экономии материалов, энергии, лучшей организации труда, использования основных фондов, повышения качества выпускаемой продукции.

На стадии эксплуатации новая техника поступает в производственное или личное потребление. После морального и физического устаревания изделия снимаются с серийного производства и эксплуатации, тем самым завершается жизненный цикл нововведения. Современные условия НТП существенно сокращают не только время цикла "исследование - разработки", но и время всего жизненного цикла нововведения. Вместе с тем ограничение материальных, финансовых, сырьевых ресурсов выдвигает задачу увеличения сроков эксплуатации созданных средств производства.

Анализ задач, решаемых на стадиях инновационного цикла,

выявил их большое разнообразие. Они отличаются не только целями, но и характером показателей результатов деятельности. Из анализа задач можно установить, что формализация, структуризация и возможность математического моделирования соответствующих процессов возрастают от первой к последней стадии.

В том же направлении повышается определенность принятия решения по внедрению разрабатываемого нововведения. Вместе с тем, следует иметь ввиду, что при выборе методов прогнозирования важным моментом является глубина упреждения прогноза. Если прогнозируемый процесс можно представить эволюционным, без скачков, то применение статистических и формализованных методов оправдано. Если в прогнозируемом процессе возможно появление скачков, то необходимо применять методы экспертных оценок для определения скачка и оценки времени его осуществления, а на участках эволюционного процесса следует применять статистические или другие формализованные методы.

Прогнозирование фундаментальных и прикладных исследований производят путем применения системного анализа и синтеза, метода экспертных оценок, написания сценариев, построения "дерева целей". Это позволяет провести структуризацию проблем, найти целесообразную последовательность решений, получить варианты количественных оценок, выбрать лучшее направление исследований.

При прогнозировании на стадии технико-экономических разработок применяются методы межотраслевого баланса, "затраты - выпуск" и др. Прогноз экономических и технических показателей новой продукции производится на основе применения комбинации методов экстраполяции, анализа патентной документации и научно-технической информации, метода экспертных оценок.

При прогнозировании на стадиях опытного производства, подготовки производства, серийного производства и эксплуатации

применяют методы экспертных оценок, факторного анализа, имитационные методы. Особое место в прогнозах занимает система укрупненных балансовых расчетов.

Под приоритетными направлениями развития науки и техники понимаются тематические области исследований и разработок, которые обеспечивают основной вклад в научно-технологическое развитие и в достижение текущих и долгосрочных социально-экономических целей развития страны.

Указ Президента Республики Узбекистан № УП-6097 Об утверждении Концепции развития науки до 2030 года29 октября 2020 г., Стратегической целью Концепции развития науки до 2030 года является переход к инновационному и высокотехнологичному формату развития национальной экономики, задействование и целенаправленная мобилизация конкурентных преимуществ нашей страны, расширение объема инновационной продукции, направление инвестиций в отрасли, обеспечивающие опережающий экономический рост, повышение в разы уровня жизни населения, поиск научного решения актуальных проблем социальной сферы на основе инновационных подходов, научных исследований и достигнутых результатов, развитие научного сотрудничества на международном уровне, обеспечение исполнения законов «О науке и научной деятельности» и «Об инновационной деятельности»

Указ Президента Республики Узбекистан № УП-6198 «О совершенствовании системы государственного управления в сфере развития научной и инновационной деятельности» от 1 апреля 2021 г.,

Правительством РУ утверждены следующие приоритетные направления развития науки и техники:

1. Духовно-нравственное и культурное развитие демократического и правового общества, формирование инновационной экономики;
2. Энергетика, энерго- и ресурсосбережение;

3. Развитие использования возобновляемых источников энергии;

4. Развитие информатизации и информационно-коммуникационных технологий;

5. Сельское хозяйство, биотехнология, экология и охрана окружающей среды;

6. Медицина и фармакология;

7. Химические технологии и нанотехнологии;

8. Науки о земле (геология, геофизика, сейсмология и переработка минерального сырья).

12.3. Прогнозирование НТП: сущность, объекты, методы

Развитие науки и техники проявляется в нововведениях и инновациях. *Нововведение* - появление новых научных идей, *инновация* ~ внедрение идей в производство.

Процесс появления и внедрения результатов НТП в производство является сложным и длительным. Обычно выделяют *следующие этапы развития НТП:* научное открытие; лабораторные исследования; разработка производственного образца; коммерческое внедрение или использование в производственных условиях; широкое распространение в данной отрасли; применение в других отраслях народного хозяйства; социальные и экономические результаты внедрения.

При прогнозировании необходимо учитывать *фактор времени,* т. е. время, когда произойдет открытие, внедрение его в производство, получение прибыли и т.д.

Важным элементом в прогнозировании НТП является определение степени новизны полученных научных знаний и новой техники. Обычно выделяют следующие *степени новизны:*

- фундаментальные исследования пионерского типа;

- прикладные исследования и принципиально новая техника и технология, соответствующие мировому уровню;

- разработки, воплощающие отечественный уровень;

- разработки, позволяющие повысить технический уровень производства в целом;

- разработки, позволяющие поднять технический уровень конкретного потребителя. Требуемая временная глубина прогноза зависит от области и цели прогноза. Объектом ППЭ в сфере науки и техники являются результаты НИОКР, новая техника и технология, воплощающая результаты НИОКР. Под *прогнозом* в сфере НТП понимают прогнозирование будущих характеристик полезных машин, процедур или методов работы. Он должен содержать следующие элементы: время, особенности технологии, цели и показатели прогноза, вероятность достижения указанных целей.

Существуют различные подходы к прогнозам. В соответствии с *технологическим подходов* выделяют: прогноз развития фундаментальных наук; прогноз комплексных направлений НТП (межотраслевых); прогноз прикладных направлений НИР в отраслевом разрезе; прогноз развития отдельных видов продукции и технологии; прогноз параметров (производственно-технических, агрегатов, машин, предприятий и т. д.).

Второй подход (комплексный) предполагает прогноз технологических прорывов; прогноз областей науки, заслуживающих предпочтения; прогноз технологических характеристик; прогноз времени разработок; прогноз стоимости разработок; прогноз прибыльности разработок; прогноз горизонтального воздействия на рынок.

В зависимости *от цели прогноза* выделяют поисковые прогнозы, выявляющие перспективные проблемы, подлежащие решению; нормативные, которые определяют пути решения проблем с целью достижения желательного состояния объекта.

Прогноз фактически есть подтверждение информации о будущем, так как основывается на информации, которая имеется в настоящее время. Прогнозирование хорошо лишь настолько,

насколько оно дополняет планирование НТП в данный момент времени.

Роль прогнозирования НТП заключается в следующем:

- определяет границы плана;
- устанавливает реально осуществимые темпы развития экономики;
- основывает все имеющиеся варианты прогноза, доступные для специалистов, принимающих решения;
- определяет те возможности, которые могут быть реализованы;
- обеспечивает разработку исходных показателей для составления плана;
- предупреждает о пределах развития экономики и техники;
- определяет возможности и направления активного воздействия на процесс экономического роста;
- подготовка специалистов для народного хозяйства и развитие образования.

Используется большой набор различных методов. Особенно широко используется *метод экспертных оценок.* Он используется как самостоятельно, так и в сочетании с другими методами прогнозирования. Часто применяется метод Дельфи, метод комиссии, метод написания сценария, метод взвешенных оценок.

Метод взвешенных оценок заключается в экспертном определении перспектив развития НИ-ОКР и их взвешенных оценок как основных критериев важности принятых направлений для НИОКР. В конечном итоге строится организационно-экономическая модель - дерево технического прогресса. Определение и оценка элементов каждого уровня осуществляется по специальным «картам прогноза» (матрицам), которые используются в качестве основных носителей информации.

Оценка дается каждым экспертом на основе коэффициента значимости. После этого под руководством председателя экспертной комиссии начинается обсуждение карт прогноза,

защита своих позиций каждым экспертом, в результате чего и формируется общая карта прогноза.

Прогнозирование по исторической аналогии предполагает сравнение прогнозируемой технологии с какой-либо сходной технологией в прошлом. Аналитическая модель исходит из предположения относительно внутренних механизмов действия изучаемой системы и обычно основывается на понятии «необходимости» определенного типа поведения, т. е. при определенных обстоятельствах люди ведут себя нормально. При повторении данной ситуации они, вероятнее всего, будут вести себя так же.

Для прогнозирования развития НТП необходимо нахождение исторической параллели между двумя ситуациями. Обычно предлагается по пунктам *сравнить историческую ситуацию,* используемую в качестве модели, с прогнозируемой ситуацией и необходимо установить совокупность аспектов, по которым будут анализировать обе ситуации. Обычно используются следующие аспекты: а) технологические условия; б) экономические; в) управленческие; г) политические; д) социальные; е) культурные; ж) интеллектуальные; з) этические; и) экологические и т. д. Каждый из этих аспектов анализируется более подробно. Так, например, технологический аспект исследуется по таким параметрам, как существование конкурирующих, поддерживающих и дополняющих технологий; технологическая среда, в которой создавалась технология; уровень подготовки специалистов и т. д.

При использовании данного метода возникает ряд проблем, так как возможно использование случайных аналогичных событий; попытка только на основе заданного перечня причин и взаимосвязей модельной ситуации предсказать точный фактический результат; историческая уникальность; исторически обусловленное сознание лиц, чьи решения определяют исход сопоставимых ситуаций.

Кривые роста. Модель предполагает, что развитие научных знаний осуществляется по определенным закономерностям. В развитии научных знаний выделяют три этапа. Первый этап - накопление знаний, завершающееся крупным научным открытием. Второй этап - появление большого количества сравнительно небольших открытий, базирующихся на данном крупном открытии. Третий этап - затухание количества научных открытий. Таким образом, развитие научных знаний происходит по S-образной кривой.

При разработке прогноза на основе S-образных кривых следует учитывать, что:

а) существует верхний предел роста научных знаний. Этот предел основывается на приближенной оценке экспертами потребностей общества;

б) приближение к этому пределу будет происходить по определенной математической функции;

в) параметры этой функции могут быть определены аналитическим выравниванием, основанным на значении этих параметров в прошлом.

Метод экстраполяции тенденций. Центральной тенденцией прогнозирования, выходящего за пределы известных в настоящее время технологических решений, является понятие непрерывности. Если в определенной области техники наблюдалось непрерывное развитие, выраженное в последовательных технологических решениях, каждое из которых превышало возможности предыдущего, то разумно полагать, что этот процесс будет происходить и в дальнейшем.

Важным аспектом является *выбор параметра экстраполяции.* При этом надо руководствоваться следующими положениями:

- параметр должен быть таким, чтобы над ним можно было выполнять операции;

- параметр должен верно представлять состояние техники и технологии;

- параметр должен быть приемлем для различных видов технологических решений, выполняющих одну функцию;

- должны иметься необходимые данные о прошлом развитии;

- данные должны быть сопоставимыми.

Такими параметрами могут быть данные, опирающиеся на прочную эмпирическую или теоретическую основу. К ним можно отнести: функциональные характеристики, не зависящие от какой-либо конкретной технологии; технические параметры, позволяющие реализовать функциональные характеристики с помощью конкретной технологии; научные и технические открытия, связь которых с функциональными характеристиками еще не установлена. Все эти типы данных, относящиеся к прошлому, поддаются экстраполяции во времени.

Экстраполяция временных рядов составляет основной количественный метод, который может быть использован в прогнозировании технологических процессов. Наиболее часто используется *модель Айзенсона:*

$dl/dt = gN(t) = gN_0e^c$

гдеdl/dt-прирост знаний (информации);

t - время;

g - средняя продуктивность одного ученого в единицу времени;

N(t) - количество ученых, активно занятых данной проблемой во время t;

e - основание натурального логарифма;

c - постоянный коэффициент.

Модель Гартмана:

$dl/dt=kVNI(t)S, dt$

гдеdl/dt-прирост знании (информации);

$к$ - коэффициент пропорциональности;

V - скорость информационных потоков;

N - количество ученых, занятых данной проблемой;

$I(t)$ - объем информации к времени t;

S- сечение реакции ученых на генерацию новой информации.

Если в прошлом развитие, вызываемое нововведениями с возрастающими функциональными характеристиками, происходило с постоянной скоростью, то можно ожидать, что эта скорость останется постоянной. Данный подход называется *наивной экстраполяцией.* Она наивна в том смысле, что основывается на предположении о том, что все происходившие в прошлом и сформировавшиеся тенденции, которые мы экстраполируем, будут иметь место и в будущем.

Используется *экстраполяция временных рядов на феноменологической основе.* В этом случае существуют тенденции, позволяющие получить наиболее плавные кривые тенденций на основе наилучших, а не средних из имеющихся образцов технологии. Опыт показывает, что выдвигаемые экспертами интуитивные прогнозы научных и технических параметров и функциональных характеристик приводят, как правило, к линейной зависимости от времени.

Изложенные выше методы обладают некоторыми *недостатками:*

- не способны учитывать уже происшедшие изменения условий, определяющие прошлое поведение системы и то, что данное поведение не будет продолжаться в будущем;

- не дают возможности предсказать результат даже в том случае, когда известно, что одно или несколько важных условий могут измениться и это приведет к изменению темпа технологических нововведений;

- не могут предоставить данных относительно того, какие условия следует изменить и насколько, чтобы добиться желательного изменения темпа технологических изменений.

Для преодоления этих проблем надо применять методы, которые дают возможность проникнуть во внутренние механизмы действия системы, порождающей технологию, и в которых используются знания взаимосвязей причин и следствий внутри этой системы. Такие методы называются *аналитическими* и им

свойственно изучение закономерностей развития НТП в определенных отраслях и сферах науки и производства.

Широко используются *нормативные методы* прогнозирования. В основе этих методов лежит системный подход. Строятся модели, в которых пытаются отобразить элементы какой-нибудь системы и изучить взаимосвязи между этими элементами. Они применяются также для исследования затрат, возможностей, ограничений и узких мест. Цель этих моделей состоит в определении уровня технических характеристик, которые понадобятся для выполнения определенной функции, на основе предполагаемой или проектируемой потребности. Наиболее распространенными методами нормативного прогнозирования являются: дерево целей; морфологические модели; блок-схемы последовательности выполнения задач.

Дерево целей используется, если анализируемую систему можно представить в виде уровней сложностей, уровней причинных взаимосвязей или иерархических уровней. *Дерево* - связанный ориентированный граф, не содержащий петель, каждая пара его вершин соединяется единственным ребром. Под *графом* в общем случае понимается фигура, состоящая из вершин, соединенных отрезками-ребрами. *Дерево целей* - граф, выражающий отношения между вершинами-этапами или проблемами достижения некоторой цели.

При разработке дерева целей следует использовать *правила:*

- конкретность формулировок целей;
- сопоставимость целей каждого уровня;
- измеримость - формулировка целей должна обеспечивать возможность количественной или порядковой степени ее достижения;
- конъюнктивность - каждая цель верхнего уровня должна быть представлена в виде подцелей следующего уровня таким образом, чтобы объединение понятий подцелей полностью определяло понятие исходной цели;

- непрерывность, полнота, последовательность разложения цели;

- полный охват подцелями каждой цели вышестоящего уровня и исключение элементов дублирования в целях на каждом уровне.

Цели одного уровня могут быть конкурирующими между собой или быть взаимоподдерживающими. Поэтому важно определить коэффициенты значимости целей, которые определяются экспертным путем. Они показывают, какая из целей важнее, чем можно поступиться при необходимости для их достижения или наоборот, на что надо обратить внимание, выделив больше ресурсов.

Существует большое разнообразие использования метода дерева целей.

Селективный метод предназначен для прогнозирования НИОКР на уровне отрасли. Внутренняя структура метода предполагает два графа: а) дерево целей; б) стохастическая сеть. Они работают последовательно. Дерево решений представляет собой варианты возможных решений, а также возможные события и действия, на которые оказывают влияние не контролируемые факторы. Оно строится на основе полученных от экспертов оценок. На этой же основе рассчитывается вероятность каждого из альтернативных результатов. С помощью теории игр и других математических методов решаются проблемы оптимизации.

Метод «двойного дерева» предполагает теоретическое дерево, состоящее из событий-вопросов и экспериментальное дерево, которое подтверждает или опровергает теоретическое дерево. По теоретическому дереву определяется оценка относительной важности его элементов. По экспериментальному дереву - возможность реализации этих элементов.

Система ЦППО предполагает дерево полезности и экономическое дерево, которые имеют общий нижний уровень. Экономическое дерево учитывает интересы исполнителя. Дерево полезности строится на основании заказчика и состоит из

следующих уровней: стратегические задачи; тактические задачи; потенциальные потребности; подсистема и элементы исследования операций.

Система ПАТТЕРН разработана в 1964 г. фирмой «Ханниуэл». Используется для разработки научно-технических решений и сочетает программно-целевой подход с экспертным методом (Дельфи). Система ПАТТЕРН используется при поиске ответов на следующие вопросы: а) выявление наиболее важных направлений НИОКР; б) выявление технологических трудностей, касающихся систем, технических идей, ресурсных потребностей, оценка их сравнительной важности; в) оценка относительной ценности избранной технологии; г) оценка альтернативных возможностей достижения главных целей.

При построении дерева целей выделяют несколько следующих друг за другом и находящихся в определенном соподчинении уровней. В сценарии делается попытка без количественных оценок проанализировать цели, направления усилий и задачи на определенный период. Полученные результаты используются для построения дерева целей и установления коэффициентов относительной важности. Одновременно при помощи методов экстраполяции, *S*-образных кривых и т. д. составляется картина перспектив развития науки и техники. Для составления дерева целей, выявления первичных и вторичных систем, функциональных подсистем и их взаимосвязи необходимо четко определить две группы характеристик: взаимная поддержка, т. е. состояние других отраслей науки и возможность использования этих результатов; состояние проекта и сроки работ по системам и подсистемам.

Морфологический метод разработан швейцарским астрономом Цвикки. Он позволяет детально изучить структуру исследуемого объекта, специфику взаимодействия его составных частей. Сущность метода заключается в разбивке проблемы на исходные элементы с последующим перебором составных частей в различных сочетаниях друг с другом. Результаты метода обычно

представлены в табличной или графической форме. Заключительный шаг при использовании морфологического метода-сравнительный анализ сопоставляемых решений и выбор наиболее предпочтительного из них, что делается с помощью экспертных оценок.

Блок-схемы последовательности выполнения задач используются в тех случаях, когда систему можно представить в виде одной или нескольких цепочек последовательных этапов.

12.4. Планирование развития науки и техники

Задачами планирования НТП является: а) развитие НИОКР, определяющих создание материально-технической базы производства; б) повышение технического уровня производства; в) обеспечение роста производительности труда.

Объектами планирования НТП являются:

- основные научно-технические программы;
- освоение производства новых видов продукции;
- внедрение прогрессивных технологий;
- основные показатели технического уровня производства и важнейших видов выпускаемой продукции;
- экономический эффект от проведения научно-технических мероприятий;
- финансирование НИОКР;
- подготовки кадров.

В РУ разрабатывают долгосрочные, среднесрочные и краткосрочные программы НТП. Долгосрочный прогноз - *Комплексная программа НТП до 2030 года* - включает:

- рекомендации по динамике, структуре и использованию научного и образовательного потенциала страны, на основе которых формируются приоритеты отдельных направлений НИОКР;
- предложения по основным направлениям структурной политики, т. е. по формированию трудовых, материальных и финансовых ресурсов;

- обоснование хозяйственных, организационных и других необходимых предпосылок для ускорения НТП.

В комплексную программу входят:

- предложения по разработке научно-технических программ;
- обоснование народнохозяйственной значимости решения научно-технических проблем;
- характеристика основного содержания намечаемых технических сдвигов;
- требования к НИОКР, к смежным областям развития науки и техники;
- оценка сроков и масштабов решения научно-технических проблем, затрат на их реализацию и внедрение, ожидаемого социально-экономического эффекта;
- рекомендации по материальному и организационному обеспечению научно-технических программ.

Обычно выделяют несколько причин формирования приоритетов в НИОКР: а) ограниченность производственных ресурсов и возникающая на этой основе несбалансированность в экономике; б) формирование точек роста, т. е. определение технологий, которые могут обеспечить быстрый рост национальной экономики; в) уменьшение степени воздействия социальных ограничений на развитие экономики.

В РУ в соответствии с Указов Президента Республики Узбекистан «Об утверждении Концепции развития системы высшего образования Республики Узбекистан до 2030 года» от8 октября 2019 г., № УП-5847 и «Об утверждении Концепции развития науки до 2030 года» от 29 октября 2020 г., № УП-6097а также в соответствии с Государственной программой по реализации Стратегии действий по пяти приоритетным направлениям развития Республики Узбекистан в 2017 — 2021 годах в «Год развития науки, просвещения и цифровой экономики» было утверждено Концепцию развития науки до 2030 года, а также целевые показатели и индикаторы Концепции.

Внедрение результатов НИОКР требует определенных затрат и приносит выгоду. Сопоставление этих показателей лежит в основе определения экономического эффекта НИОКР. Конкретно необходимо ответить на два вопроса: а) насколько технически и экономически прогрессивно данное мероприятие и должно ли оно быть принято к внедрению, б) какова величина эффекта, который получит народное хозяйство от внедрения этого мероприятия.

Обычно рассчитывают следующие *показатели эффективности:*

а) прирост прибыли от применения новой техники и технологии

$$Априбыли = [(P_i - S_t)-(P_i - S_l Ц_i,$$

где P_i - цена новой продукции в году *t;*

S_t - себестоимость новой продукции в году t;

P_i - цена заменяемой продукции в текущем году;

S_i - себестоимость заменяемой продукции в текущем году;

Q_t- объем производства новой продукции в году t.

б) повышение производительности труда:

$$B_t = (Ц_i – Ч_i)100\%,$$

где B_t - рост производительности труда (в %) в году t;

$Ц_i$ - объем продукции по стоимости в году, предшествующему внедрению новой техники;

$Ч_i$ - среднесписочная численность производственного персонала в году, предшествующему внедрению новой техники;

$АЧ_i$- планируемое уменьшение численности производственного персонала в году t, которое рассчитывается по формуле

$$T_i = T_t T_ф IQ_t$$

где Т*i* - затраты труда на одно изделие в текущем году;

T_t - затраты труда на одно изделие в планируемом году; $T_ф$ - фонд времени одного рабочего, в днях;

IQ_t- объем производства новой продукции в году *t*.

в) рассчитывается срок окупаемости инвестиций в НИОКР и новую технику

I -инвестиции

Э экономический эффект

Прогноз годовой производительности труда при изменении влияния факторов в корреляционно — регрессионной модели (предприятия области) увеличение фондовооруженности на 20 % или на 179,2 тыс. у.е., денежная выручка в расчете на одного среднегодового работника увеличится на 60,9 тыс. руб. или на 7,5 % (1 вариант). При росте фондовооруженности и увеличении энерговооруженности на 29,4 л.с. годовая производительность труда повысится на 84,2 тыс. у.е.. или на 10,3 % (2 вариант). При росте средней цены реализации 1 ц зерна на 77,9 у.е.. в корреляционно — регрессионной модели и повышении фондовооруженности и энерговооруженности в сельскохозяйственных предприятиях региона рост производительности труда по отношению к базисному году составит 13,9 %.

Варианты	Факторы			Рост производительности труда по отношению к базис году, %
	Фондовооруженность, тыс. у.е..	Энерговооруженность, л.с.	Средняя цена реализации 1 ц зерна, у.е..	
факт	896,1	147,2	389,4	100,0
1	1075,3	147	389,4	107,5
2	1075,3	176,6	389,4	110,3
3	1075,3	176,6	467,3	113,9

Вопросы для самоконтроля

1. Что представляет собой научно-технический прогресс?
2. Каковы закономерности научно-технического прогресса и их последствия?
3. Какие основные факторы влияют на развитие науки и техники?
4. Какие виды циклов существуют в процессе развития науки, техники, инноваций?

5. Следует ли учитывать инфляцию при прогнозировании абсолютного и относительного удешевления новой продукции?

6. Какие страны лидировали в мировой экономике во время четвертого технологического уклада?

7. Каковы основные особенности прогнозирования в области развития науки, изобретательской деятельности и использования их достижений?

8. Какие статистические показатели характеризуют низкую эффективность научного труда в Узбекистане?

9. Почему необходимо опережающее развитие машиностроительного комплекса в РУ.?

10. Какие имеющиеся прогнозы в области инноваций и инвестиций Вам известны?

11. Обозначьте специфику прогнозирования развития фундаментальные исследований.

12. В чем суть прогнозирования развития прикладных исследований?

13. Какие методы применяются при прогнозирования прикладных исследований?

14. Обсудите политики Узбекистана по развитию НТП и значений Законов РУ «О науке и научной деятельности» и «Об инновационной деятельности».

15. Обсудите Концепции развития науки Узбекистана до 2030 года.

ГЛАВА 13. ПРОГНОЗИРОВАНИЕ СОЦИАЛЬНЫХ ПРОЦЕССОВ И УРОВНЯ ЖИЗНИ НАСЕЛЕНИЯ

Основные понятия и термины: *система показателей уровня жизни, сфера социального развития, анализ достигнутого уровня жизни, доходы и стоимость жизни, потребление населения, интегральные показатели, статистика уровня жизни населения, индикаторы уровня жизни, индекс человеческого развития, качество жизни населения, прожиточный минимум.*

13.1. Система показателей уровня жизни в прогнозных исследованиях

Уровень жизни – это уровень благосостояния населения, потребления благ и услуг, совокупность условий и показателей, характеризующих меру удовлетворения основных жизненных потребностей людей.

Уровень жизни населения по рекомендацию ООН оценивается через средние по всему населению показатели, которые могут быть сгруппированы в следующие блоки:

- *объем и структура доходов населения;*
- *объем и структура расходов и потребления населением товаров и услуг;*
- *обеспеченность населения предметами длительного пользования;*
- *обеспеченность населения жильем и характеристики жилищного фонда;*
- *показатели обеспеченности сетью учреждений социально-культурной сферы;*
- *занятость и безработица.*

Основной задачей прогнозирования в сфере социального развития является прежде всего определение на перспективный период потребностей населения и возможностей их удовлетворения в продуктах питания, промышленных товарах, бытовых услугах, жилье, образовании, услугах здравоохранения, культуры, искусства.

В самом общем виде последовательность составления прогнозов социального развития и уровня жизни населения может быть представлена следующим образом.

1. Гипотеза формирования повышения уровня жизни определяется в общем виде тремя составляющими: ростом ВВП, ростом общественных потребностей, ростом ресурсов для предстоящего потребления.

Прогноз темпов роста ресурсов для потребления базируется на прогнозируемых расчетах экономического роста, повышения эффективности производства, увеличения инвестиций и др.

2. Анализ достигнутого уровня жизни включает в себя комплекс показателей, которые обеспечивают взаимную увязку и логическую последовательность разработки прогнозов.

Основными среди этих показателей являются следующие:

3. Социально-демографические показатели, характеризующие динамику численности и состава населения, коэффициенты рождаемости, смертности, продолжительность жизни;

4. Условия труда (численность работающих, занятых тяжелым физическим трудом, квалификационная структура рабочих мест, продолжительность рабочей недели, оплачиваемого отпуска);

5. Обобщающие стоимостные показатели номинальных и реальных доходов населения (заработной платы, доходов от собственности, социальных выплат и т.д.);

6. Состояние здоровья и его изменения по населению в целом и отдельным социальным группам;

7. Показатели потребления населением основных продуктов питания и непродовольственных товаров;

8. Обобщающие показатели сферы обслуживания (расходы населения на оплату услуг, индекс цен (тарифов) на определенные виды платных услуг населения;

9. Жилищные условия и коммунальное обслуживание (средняя обеспеченность населения жильем, обеспеченность основными видами коммунального обслуживания и т.д.);

10. Показатели образования (уровень образованности населения, численность учащихся в школах, численность студентов ВУЗов и средних специальных учебных заведений, в том числе на 10 тыс. населения и др.);

11. Показатели культуры (число библиотек, театров, музеев, клубов, их посещаемость, тираж книг, журналов, газет);

12. Состояние окружающей среды;

13. Сбережения населения.

Разработка прогнозов. Система прогнозов социального развития и уровня жизни вытекает из того комплекса показателей, которые рассмотрены выше. Это означает, что изменение каждого показателя необходимо прогнозировать с целью получения достаточно полного и объективного представления о динамике социального развития и уровня жизни в прогнозируемом периоде. Например, разрабатываются прогнозы динамики реальных доходов населения, изменения индекса розничных цен, развития жилищного строительства и т.д.

Доходы населения:

- расходы на конечное потребление;
- среднедушевой денежный доход;
- доходы от трудовой и экономической деятельности домашних хозяйств;
- доля вкладов в расходах населения;
- покупка валюты;
- приобретение ценных бумаг;
- недвижимость;
- земля в личном пользовании;
- наличие легковых автомобилей на 100 семей;
- располагаемые ресурсы домашних хозяйств;
- минимальный размер оплаты труда;
- минимальный размер пенсии;

- минимальный потребительский бюджет;
- децильный коэффициент дифференциации;
- коэффициент фондов;
- коэффициент концентрации доходов (коэффициент Джини);
- соотношение долей расходов на питание для различных квантильных групп населения;

Стоимость жизни:

- индексы цен на потребительские товары;
- стоимость всех видов услуг, включая бытовые, ЖКХ и услуги отраслей социальный сферы;
- прожиточный минимум;

Потребление населения:

- расходы и сбережения;
- потребление основных продуктов питания;
- энергетическая и пищевая ценность продуктов;

Основные интегральные показатели жизни населения:

- соотношение доходов и расходов;
- соотношение среднедушевого дохода и прожиточного минимума;
- величина условно-свободной части располагаемого дохода;
- Уровень бедности:
- черта бедности;
- численность населения с доходами ниже прожиточного минимума;

Обеспечение и охват населения объектами инфраструктуры и техническими средствами отраслевой социальной сферы:

- численность предприятий бытовых услуг;
- численность учебных заведений;
- численность учащихся;
- численность медицинского персонала;
- численность учреждений культуры и организации отдыха;

Демографические параметры:

- численность постоянного населения;
- половозрастной состав населения;
- общий коэффициент рождаемости;
- ожидаемая продолжительность жизни при рождении;
- общий коэффициент смертности;
- коэффициент брачности;
- число домашних хозяйств;

Статистика уровня жизни населения

Уровень жизни населения — представляет собой экономическую категорию. Это уровень обеспеченности населения необходимыми материальными благами и услугами.

Уровень жизни — это уровень благосостояния населения, потребления благ и услуг, совокупность условий и показателей, характеризующих меру удовлетворения основных жизненных потребностей людей.

В настоящее время, когда экономические системы стран подвергаются деформации и видоизменяются главной целью остаётся **осуществление принципа социальной направленности рыночной экономики** с помощью улучшения уровня жизни населения.

Система статистических показателей уровня жизни населения

В качестве **основной комплексной характеристики уровня жизни населения** в настоящее время применяется индекс человеческого развития (ИЧР), исчисляемый как интегральный трех составляющих: ВВП на душу населения, ожидаемой продолжительности жизни при рождении, достигнутого уровня образования.

Для сопоставления уровня жизни в разных странах в мировой практике используют также следующие показатели:

- Объем валового внутреннего продукта на душу населения
- Индекс потребительских цен
- Структура потребления

- Коэффициент смертности
- Коэффициент рождаемости
- Ожидаемая продолжительность жизни при рождении
- Уровень младенческой смерти

Развернутая характеристика уровня жизни населения предполагает также использование показателей социальной дифференциации:

- *параметры дифференциации населения по доходам и потреблению;*
- *уровень прожиточного минимума, определяемый как уровень доходов, обеспечивающий минимальное потребление (табл.5).*

В соответствии с этим уровнем определяется и доля населения, проживающего за чертой бедности.

Понятие уровня жизни чрезвычайно многоаспектное.

Поэтому разрабатываются концепции и подходы к его описанию, использующие, помимо указанных индикаторов, показатели накопления человеческого капитала, уровня человеческого развития и т.д.

Соответственно строится и множество статистических показателей:

- *продолжительность жизни;*
- *смертность;*
- *экология;*
- *образование;*
- *показатели, отражающие участие населения в управлении.*

Подобные аналитические разработки используются в качестве дополнительной информации при постановке целей прогнозного периода и оценке существующего положения.

Однако непосредственное использование их в прогнозной работе, т.е. при получении количественных характеристик прогнозного периода, невозможно.

Основные элементы (этапы) прогнозной работы обобщенно можно объединить в три блока:

1) аналитические процедуры, связанные с выявлением и количественной идентификацией узловых проблем базового периода, предшествующего прогнозному;

2) количественное определение целевых ориентиров развития, выражаемых обычно через уровни потребления отдельных видов благ и услуг и показатели развития отраслей социально-культурного комплекса;

3) собственно прогнозные расчеты, включающие и выбор наилучшего из альтернативных вариантов.

Эти составляющие прогнозных исследований характерны для прогноза всех секторов и сфер экономики.

Определение целевых ориентиров и отбор альтернатив важны, прежде всего, в среднесрочном и долгосрочном прогнозировании, однако в той или иной степени они реализуются и при разработке краткосрочного прогноза.

Существенным моментом при построении прогноза является учет взаимосвязи уровня и динамики доходов и всех основных элементов экономики.

Например, уровни заработной платы и начислений на нее обусловливают уровень издержек производства в рыночном секторе, объем бюджетных расходов в социальной сфере. В свою очередь, издержки и выручка рыночного сектора, доходы бюджета формируются в зависимости от динамики физического объема производства и уровня цен. Поэтому заданное изменение уровня реальной заработной платы в перспективе возможно только при определенном сочетании динамики производства, занятости, уровня цен, доходной части бюджета.

Практика прогнозной работы состоит в том, что построение прогноза уровня жизни сначала опирается на предельно агрегированные показатели динамики производства и цен в перспективном периоде. Они играют роль начальных приближений и в дальнейшем последовательно уточняются.

13.2. Отдельные показатели и индикаторы уровня жизни населения

1. В зависимости от иерархического уровня:

– *макропоказатели*: среднедушевое производство ВВП, ВНП или ЧНП; номинальные и реальные доходы населения; демографические показатели; продолжительность рабочей недели; свободное время; уровень инфляции и др.;

– *микропоказатели*, характеризующие удовлетворение основных потребностей на уровне индивида или семьи.

2. В зависимости от характера отражения сущности категории «уровень жизни»:

– *прямые* (уровень потребления основных продуктов питания и т.п.);

– *косвенные* (например, демографические показатели).

3. В зависимости от характера расчета:

– *уровневые* (абсолютные значения);

– *структурные* (составляющие уровневых показателей);

– *динамические* (относительные, характеризующие изменение уровневых показателей).

4. В зависимости от группы потребностей:

– *физические потребности;*

– *духовные (интеллектуальные) потребности;*

– *социальные потребности.*

В качестве основной комплексной характеристики уровня жизни населения в настоящее время применяется ИНДЕКС ЧЕЛОВЕЧЕСКОГО РАЗВИТИЯ (ИЧР) – интегральный показатель, рассчитываемый ежегодно для межстранового сравнения и измерения уровня жизни, грамотности, образованности и долголетия как основных характеристик человеческого потенциала исследуемой территории.

Показатели уровня жизни	Индикаторы показателей
I. Удовлетворение основных физиологических потребностей	
1. Здоровье	1.1. Общая смертность на 1 или 100 тыс. населения. 1.2. Ожидаемая продолжительность жизни. 1.3. Заболеваемость с утратой трудоспособности.
2. Питание	2.1. Потребление основных продуктов питания.
3. Жилище	3.1. Ввод в действие общей площади жилых домов. 3.2. Общая площадь жилищ. 3.3. Благоустройство жилищного фонда. 3.4. Средняя площадь квартир.
4.Домашнее имущество	4.1. Обеспеченность населения предметами культурно-бытового и хоз. назначения. 4.2. Продажа населению предметов культурно-бытового назначения.
5. Платные услуги	5.1. Объем платных услуг населению. 5.2. Структура платных услуг населению. 5.3. Объем бытовых услуг.
II. Удовлетворение духовных потребностей	
6.Культурный уровень населения	6.1. Уровень образования населения. 6.2. Объем издаваемых книг и брошюр. 6.3. Объем издаваемых журналов и других периодических изданий. 6.4. Обеспеченность населения телевизорами.
III. Удовлетворение социальных потребностей	
7. Условия труда	7.1. Потери рабочего времени в промышленности (в среднем на одного рабочего, дней). 7.2. Травматизм на производстве.
Показатели уровня жизни	**Индикаторы показателей**
8. Условия отдыха	8.1. Численность детей, отдохнувших в летних оздоровительных лагерях.
9.Социальное обеспечение	9.1. Соотношение средних и минимальных размеров пенсий и оплаты труда. 9.2. Соотношение средних размеров пособий на детей и их прожиточного минимума.

	9.3. Соотношение размеров пенсий и прожиточного минимума.
10. Социально-бытовая обстановка	10.1. Общая численность безработных. 10.2. Смертность от несчастных случаев, отравлений, травм, убийств и др. 10.3. Забастовки (число человеко-дней потерь рабочего времени, число участников). 10.4. Число зарегистрированных преступлений. 10.5. Объем сброса загрязненных сточных вод. 10.6. Выбросы в атмосферу загрязняющих веществ.
11. Доходы и расходы	11.1. Денежные доходы населения, в т.ч. по видам. 11.2. Денежные расходы населения, в т.ч. по видам. 11.3. Среднемесячная заработная плата работающих в экономике, в т.ч. по отраслям, регионам и профессиям. 11.4. Прирост сбережений населения во вкладах.

В частности, (ИЧР) определяется как средняя арифметическая из индексов трех показателей:

1) ожидаемой продолжительности жизни при рождении (I1);

2) достигнутого уровня образования (I2);

3) реального объема ВВП в расчете на душу населения (в долларах США на основе паритета покупательной способности) – (I3).

ИЧР = (I1+ I2 +I3) / 3

Основная формула для расчета трех указанных индексов:

$I = (X_{факт} – X_{min}) / (X_{max} – X_{min})$, причем:

1) для расчета *I1*минимальное значение принимается равным 25 годам, а максимальное – 85 годам;

2) *I2 = 2/3 i1 +1/3 i2,*

где *i1*– индекс грамотности населения от 15 лет и старше, а *i2*– индекс совокупной доли учащихся начальных, средних и высших учебных заведений (до 24 лет). Минимальное и

максимальное значения при расчете индексов *i1*, *i2* по формуле равны соответственно 0 и 100%;

3) При расчете *I3* максимальное значение равно 40 000$ по паритету покупательной способности, а минимальное – 100$.

Если ИЧР страны превышает 0,8, то согласно классификации ООН данная территория принадлежит к *странам с высоким развитием*, если ИЧР от 0,5 до 0,8 – то *страна со средним развитием*, а при ИЧР ниже 0,5 – *страна относится к группе с низким развитием*.

Качество жизни населения является наиболее важной социальной категорией, которая характеризует структуру потребностей человека и возможности их удовлетворения.

Качество жизни населения – это комплексная характеристика уровня и условий жизнедеятельности людей, отражающая возможности и степень удовлетворения ими материальных, духовных и социальных потребностей и субъективное восприятие жизни и ее отдельных аспектов.

Человек страдает от низкого качества и испытывает удовлетворение от высокого качества жизни, независимо от сферы в работе, в бизнесе и в личной жизни. Следовательно, качество необходимо человеку постоянно. Человек сам стремится к улучшению качества жизни — получает образование, трудится на работе, стремится к продвижению по карьерной лестнице, прилагает все усилия на то, чтобы добиться признания в обществе.

Основными показателями качества жизни населения являются:

- *уровень потребления товаров и услуг;*
- *рождаемость, смертность, ожидаемую продолжительность жизни;*
- *уровень заболеваемости;*
- *условия и охрану труда;*
- *доступность информации;*
- *обеспечение прав человека, безопасность, политические свободы;*

- *степень социальной защищенности;*
- *финансовое и материальное благосостояние, дифференциацию по уровню доходов;*
- *уровень занятости и качество трудовой жизни;*
- *количество свободного времени, возможности проведения досуга и отдыха;*
- *уровень преступности в обществе;*
- *состояние экологической обстановки;*
- *качественные характеристики питания, одежды;*
- *комфортность среды обитания, жилища;*
- *услуги здравоохранениями образования;*
- *удовлетворение информационных и культурно-духовных запросов;*
- *морально-психологический климат в семье, коллективе, обществе.*

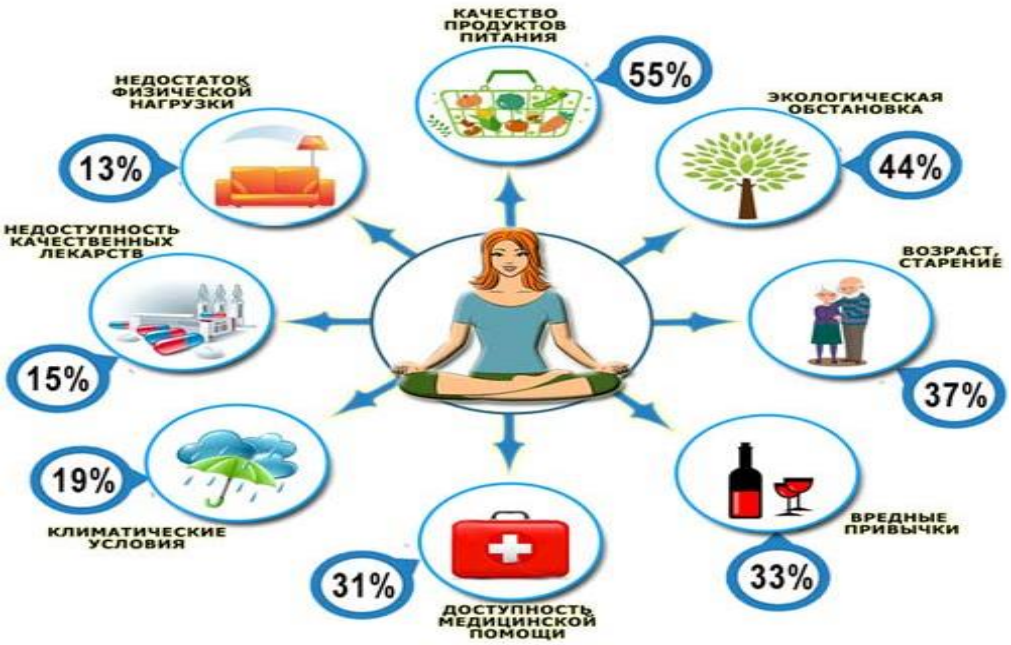

13.3. Расчет показателей дифференциации доходов в обществе

В части доходов дифференциация населения представляет собой объективно обусловленное соотношение в доходах различных социально-демографических групп населения.

Дифференциация доходов населения есть результат комплексного взаимодействия экономических, демографических, социальных и географических факторов.

Важное место в совокупных доходах населения занимает денежная оплата труда, а их дифференциация близка к дифференциации заработной платы и во многом зависит от нее.

В статистике бюджетов домашних хозяйств используются:

- *среднемесячный совокупный доход;*
- *средний доход на члена домохозяйства.*

Среди работающих за основу берется среднемесячная начисленная заработная плата рабочих и служащих по отраслям экономики.

При наличии инфляции рост денежных доходов не всегда может свидетельствовать об улучшении уровня жизни населения, поскольку фактор изменения цен влияет на покупательную способность денег.

Методика расчета показателей дифференциации доходов. С помощью корректировки на индекс потребительских цен располагаемые денежные доходы за исследуемый период рассчитываются в реальном выражении.

Показатель реального денежного дохода населения (О) рассчитывается путем деления располагаемого денежного дохода на индекс потребительских цен (1у.е).

Уровень жизни характеризуется и показателями дифференциации материальной обеспеченности населения (дифференциации населения по уровню дохода):

- *распределение населения по уровню среднедушевых денежных доходов;*
- *коэффициент дифференциации доходов;*
- *индекс концентрации доходов (коэффициент Джини);*
- *коэффициент бедности.*

Важнейшим методом исследования дифференциации доходов населения является распределение населения по уровню

среднедушевых денежных доходов на основе построения вариационных рядов. Для статистических характеристик здесь используются:

- *среднее значение душевого дохода;*
- *модальный доход (чаще всего встречающийся уровень дохода населения);*
- *медианный доход (показатель дохода, расположенный в середине ранжированного ряда распределения).*

Модальный и медианный доходы – это важные структурные показатели, которые характеризуют отклонение среднедушевого дохода от среднего значения для каждой группы.

Как правило, результаты исследований свидетельствуют, что одна половина населения имеет доход ниже среднего, а вторая половина - выше среднего.

Широко распространен в статистических исследованиях по неравенству в распределении доходов децильный коэффициент дифференциации доходов, который исчисляется как отношение минимального дохода у 10% наиболее обеспеченных граждан к максимальному доходу 10% наименее обеспеченных граждан.

Функционально очень близким к децильному коэффициенту дифференциации доходов является коэффициент фондов, с помощью которого измеряют различие между суммарными (средними) значениями доходов 10% наиболее обеспеченной и 10% наименее обеспеченной части населения:

Коэффициент Джини - статистический показатель, свидетельствующий о степени расслоения общества данной страны или региона по отношению к какому-либо изучаемому признаку (к примеру, по уровню годового дохода). Индекс концентрации доходов (коэффициент Джини), служит для измерения отличия фактического распределения доходов по численно равным группам населения от их равномерного распределения (степень неравенства в распределении доходов населения).

Индекс концентрации доходов измеряется в пределах от 0 (совершенное равенство) до 1 (совершенное неравенство), т.е. чем ближе индекс к 1, тем выше поляризация доходов в обществе.

Другим важным показателем бедности, имеющим практическое значение при оценке стоимости мер социальной поддержки, является дефицит дохода бедных семей.

Дефицит доходов - сумма доходов населения не достающая до величины прожиточного минимума.

Для характеристики бедности во времени рассчитывается индекс бедности, представляющий собой темп роста средневзвешенной величины порога бедности или прожиточного минимума. Индекс бедности, как правило, сравнивается с индексом инфляции и темпом роста доходов населения.

При экономическом анализе важно выяснить степень дефицитности материального состояния членов домохозяйств. Особенно это важно при расчетах, связанных с оценкой стоимости государственных социальных программ. Вот почему имеется объективная необходимость использовать и другие показатели бедности, которые позволяют оценить глубину бедности (степень обеднения) и остроту бедности.

Индекс глубины бедности рассчитывается по формуле:

(31)

$$P_1 = \frac{1}{H}\sum_{h=1}^{q}\left(\frac{Z_h - Y_h}{Z_h}\right),$$

где P_1- граница бедности для отдельного домохозяйства, рассчитываемая как сумма порогов бедности для всех его членов;

Y_h - уровень дохода (расходов или потребления) отдельного домохозяйства;

Z_h - количество бедных домохозяйств;

H - общее число домохозяйств;

h - номер каждого домохозяйства;

Расчет показателей бедности по этой формуле можно вести не по домохозяйствам, а по лицам, тогда параметры Уь, Н относятся к лицам, а h – это номер каждого лица.

Индекс остроты бедности рассчитывается по следующей формуле:

$$P_2 = \frac{1}{H}\sum_{h=1}^{q}\left(\frac{Z_h - Y_h}{Z_h}\right)^2,$$

Отличие индекса остроты бедности от индекса глубины бедности состоит в том, что при его расчете придается большой удельный вес домохозяйствам с более значительным дефицитом доходов (расходов или потребления).

Основными причинами бедности в современных условиях являются:

- *низкий уровень оплаты труда у отдельных категорий наемных работников,*
- *чрезмерное число иждивенцев в домохозяйстве,*
- *безработица,*
- *низкий уровень пенсий, стипендий и пособий.*

Социально-экономический портрет бедности представляет собой систему показателей, характеризующих бедность как состояние определенной части общества.



Рис. 13.1. **Статистика уровня бедности в Узбекистане**

13.4. Прогнозирование доходов и потребления населения

Основу инструментария прогнозных расчетов составляет баланс денежных доходов и расходов населения (БДДР): доходы; расходы и сбережения; прирост наличных денег у населения; баланс.

Использование БДДР в прогнозных расчетах обеспечивается следующим образом:

Отдельные элементы доходной и расходной частей, связываются между собой системой уравнений поведения и балансовых тождеств;

Ряд показателей БДДР связывается системой уравнений с макроэкономическими показателями производства и использования ВВП;

Используется система уравнений, связывающая общий объем расходов на товары и услуги БДДР с показателями расходов на отдельную группу товаров и услуг.

Она характеризует закономерность изменения структуры спроса при изменении среднего уровня потребительских расходов.

Эта система позволяет оценить результаты политики доходов с точки зрения приближения показателя потребления населения к целевым ориентирам.

Баланс денежных доходов и расходов населения, его роль и методика разработки

Баланс денежных доходов и расходов населения относится к числу наиболее важных балансов, используемых в прогнозировании и планировании экономического и социального развития.

Он отражает денежный оборот между населением, с одной стороны, и предприятиями, учреждениями, организациями - с другой. Используется баланс для установления в планах-прогнозах правильных соотношений между величиной денежных средств, товарных ресурсов, объемом платных услуг, сбережениями, достижения устойчивости денежного обращения и

соответствующего регулирующего воздействия со стороны органов управления. Схема баланса денежных доходов и расходов населения приведена в таблице 13.1.

Разрабатывается баланс в целом по областям, районам, городам и социальным группам населения, что позволяет отразить экономические отношения между государством и населением, а также между отдельными социальными группами.

В доходной части баланса отражаются все номинальные денежные поступления населению наличными деньгами и по безналичным перечислениям от предприятий и организаций.

На долю оплаты труда приходится значительная часть всех денежных доходов населения. Она включает все виды оплаты труда всех категорий работников. На прогнозируемый период ее величина определяется на основе соответствующих расчетов на макро-, мезо- и микроуровнях.

Таблица 13.1.

Баланс денежных доходов и расходов населения

Доходы	Расходы и сбережения
Оплата труда рабочих, служащих и других категорий, Доходы от продажи продуктов сельского хозяйства, Социальные трансферты, Поступления от финансовой системы, Доходы от собственности.	Покупка товаров, Оплата услуг и другие расходы, Обязательные платежи и добровольные взносы, Покупка жилых помещений, Прирост вкладов, приобретение ценных бумаг, покупка валюты.
Всего денежных доходов	Всего денежных расходов и сбережений
Превышение расходов над доходами	Превышение доходов над расходами
Баланс	Баланс

Доходы от продажи продуктов сельского хозяйства включают выручку, полученную населением от продажи этих продуктов в порядке государственных закупок, потребительской кооперации и различным организациям, на рынке, от продажи

скота и сельскохозяйственных продуктов фермерами и т.д. Их сумма определяется, как правило, эмпирически.

Величина пенсий, пособий и стипендий рассчитывается исходя из контингента, получающего указанные выплаты, и среднего размера пенсий, пособий, стипендий в прогнозируемом периоде. При этом учитываются ожидаемые изменения в законодательных и других нормативных документах по пересмотру условий выплат в предстоящем периоде.

Поступления из финансовой системы включают возмещения по государственному страхованию, ссуды банков на индивидуальное жилищное строительство, обзаведение хозяйственным инвентарем, ремонт домов и другие цели, проценты по вкладам, выигрыши и пр. При их прогнозировании широко применяются методы экстраполяции в сочетании с методами экспертных оценок.

Дивиденды и прочие поступления определяются с использованием методов экстраполяции и экспертных оценок.

В расходной части баланса показываются все расходы, связанные с покупкой товаров по всем каналам их реализации. К оплате услуг и другим расходам относятся квартирная плата, платежи за коммунальные услуги, оплата бытовых услуг, взносы в детские учреждения, расходы на путевки, лечение в платных поликлиниках, туризм, кино, спорт, оплата услуг транспорта, связи и прочие расходы. Обязательные платежи и добровольные взносы связаны с налоговыми выплатами, оказанием спонсорской помощи и др. При прогнозировании оплаты услуг, обязательных платежей и добровольных взносов широко применяются методы экстраполяции с экспертными оценками, нормативный метод. Могут применяться факторные модели. На предварительных этапах производятся укрупненные расчеты, на стадии уточнения планов-прогнозов рассчитываются расходы по каждому их направлению. Прирост вкладов, приобретение облигаций и других ценных бумаг, покупка жилых помещений, валюты определяются эмпирически.

Размер средств на покупку товаров определяется как разница между денежными доходами населения и расходами на оплату услуг и другими расходами по всем статьям расходной части баланса. По территориально- административным единицам учитывается сальдо миграции денег.

При разработке баланса денежных доходов и расходов населения по общественным группам в доходной части учитываются также поступления от продажи товаров и оказания услуг одной группы населения другой, а в расходной - расходы на оплату таких товаров и услуг.

Баланс денежных доходов и расходов населения строится на государственном и региональном уровнях и является базой для построения макроэкономических показателей. Он отражает объем и структуру денежных средств населения, принимающих форму доходов, расходов и накоплений. Доходы населения группируются в балансе по источникам получения средств и направлениям их расходования.

Одним из видов государственного статистического наблюдения за уровнем жизни населения являются выборочные **обследования бюджетов домашних хозяйств**. Эти обследования позволяют получить данные для счетов сектора «Домашние хозяйства» в СНС, распределение доходов различных групп и слоев населения, а также выявить зависимость уровня материального благосостояния домохозяйства от его размера и состава семьи, источника дохода, занятости членов семьи в различных секторах экономики.

В настоящее время в соответствии с переходом на международные стандарты согласно методологии СНС вводятся новые макроэкономические показатели уровня жизни. К ним относятся валовой располагаемый доход домашних хозяйств, валовой скорректированный располагаемый доход домашних хозяйств, расходы на конечное потребление домашних хозяйств и фактическое конечное потребление домашних хозяйств.

13.5. Государственная социальная политика по повышению качества жизни населения

Совершенствование социальной сферы является одним из ключевых векторов политики текущего правительства Республики Узбекистан. Особое внимание по отношению к социальной сфере подтверждается тем фактом, что 2019 год был провозглашен годом активных инвестиций и социального развития. Также, значимость этой области законодательно закреплена в указе Президента Республики Узбекистан (№ 4947, 07.02.2017) «О стратегии действий по дальнейшему развитию Республики Узбекистан», где «Развитие социальной сферы» входит в стратегию действий по пяти приоритетным направлениям развития Республики Узбекистан в 2017-2021 годах. В этом документе четко выделены принципы развития различных отраслей социальный сферы включая, повышение занятости и реальных доходов населения, совершенствование системы социальной защиты и охраны здоровья граждан, повышение социально-политической активности женщин, реализация целевых программ по строительству доступного жилья, развитие и модернизация дорожно-транспортной, инженерно-коммуникационной и социальной инфраструктур, развитие сферы образования, культуры, науки, литературы, искусства и спорта, совершенствование государственной молодежной политики. Необходимо отметить, что значимость вышеперечисленных принципов и достижения в социальной сфере в 2019 году недавно были освещены в Послании Президента Республики Узбекистан Олий Мажлису. В связи с этим было принято ряд государственных программ и нормативных документов:

• Постановление Президента Республики Узбекистан от 15.09.2020 г. №ПП-4829 «О мерах по внедрению системы безопасной, упорядоченной и легальной трудовой миграции»;

• Постановление Президента Республики Узбекистан от 26.06.2018г. №ПП-3808 «Об утверждении концепции укрепления института семьи в Республике Узбекистан»;

• Постановление Президента Республики Узбекистан от 05.03.2021г. №ПП-5020 «О мерах по дальнейшему совершенствованию системы поддержки и обеспечения активного участия женщин в жизни общества»;

• Постановление Кабинета Министров Республики Узбекистан от 5 марта 2021 года «О мерах по дальнейшему совершенствованию системы социальной защиты населения и повсеместному внедрению современных информационно-коммуникационных технологий в отрасли».

Определение прожиточного минимума как основа расчета социального развития государства. В мировой практике разработано несколько вариантов определения прожиточного минимума в стране.

- *Статистический метод* предусматривает установление прожиточного минимума на уровне доходов, которые имеют 10—20 % наименее состоятельных граждан определённой страны. Этот метод можно применять в государствах с достаточно высоким уровнем доходов.
- *Субъективный* или *социологический подход* базируется на проведенных социологических опросах населения о необходимом минимальном доходе. Такой метод является скорее консультативным, поскольку его результаты могут быть не подкреплены реальными экономическими возможностями государства, однако он выражает истинные потребности людей.
- *Ресурсный метод* исходит из возможности экономики обеспечивать прожиточный минимум, он применяется в высокоразвитых странах.
- *Комбинированный метод* сочетает в себе несколько методов. Так, стоимость питания определяется по нормам, жилищно-коммунальные услуги— фактически, а непродовольственные товары по их процентной доле в общих затратах.
- На практике применяется *нормативный метод*, который заключается в установлении стоимостной величины

прожиточного минимума в качестве минимальной потребительской корзины. Каждое государство имеет свои особенности формирования минимальной потребительской корзины.

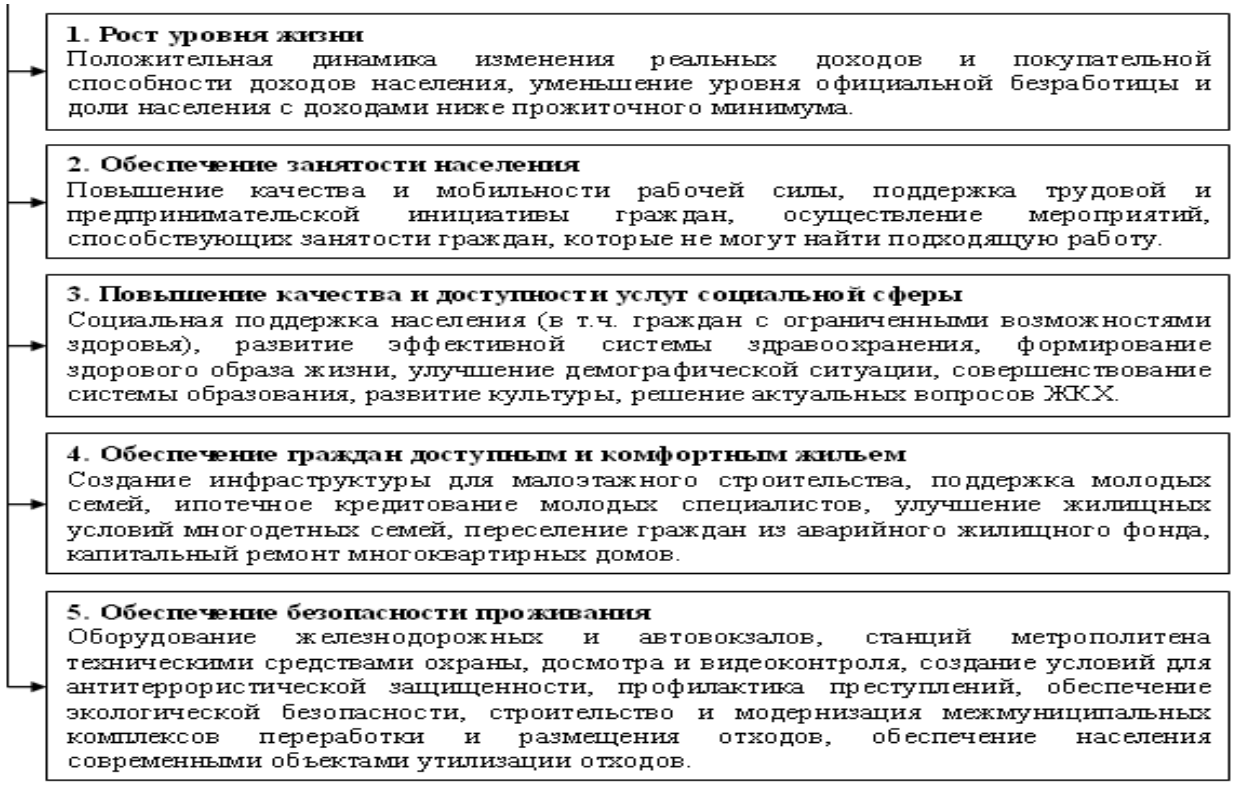

Существует ещё один метод формирования уровня прожиточного минимума, так называемый относительный метод. Относительный метод или метод вычисления медианного дохода в основном применяется в государствах с развитой рыночной экономикой. Под медианным доходом следует понимать такой доход, при котором половина населения имеет доход выше заданного, а половина меньше. Так в США, Великобритании, Германии, прожиточный минимум устанавливается на уровне 40% от медианного дохода, в Финляндии, Италии, Греции, Испании — 50%, в Португалии и Ирландии — 60% соответственно.

При подсчете размера прожиточного минимума учитываются следующие факторы:

- Экономические, включающие требования экономического развития: формирование организационных и

правовых основ рыночной экономики, внешнеэкономической деятельности, демократизацию трудовых отношений, меры по наполнению доходной части бюджета;

- Правовые: соблюдение общепризнанных прав человека в соответствии с Международным Пактом «Об экономических, социальных и культурных правах», в котором под правом на труд понимают способность человека самостоятельно зарабатывать себе на жизнь;
- Социальные: общий уровень заработной платы, установление взаимозависимости между оплатой труда и его производительностью, повышение минимальных государственных гарантий заработной платы и трудовых пенсий с постепенным приближением их к уровню прожиточного минимума.

Вопросы для самоконтроля

1. Какими способами, возможно, оценить уровень жизни населения?
2. Как происходит дифференциация населения в части доходов?
3. Какие показатели используют в статистике бюджетов домашних хозяйств?
4. Какие показатели являются основными в процессе прогнозирования и стратегического планирования уровня жизни?
5. Опишите и поясните методику расчета показателей дифференциации доходов населения.
6. Какие сферы экономической деятельности относятся к социальному комплексу и как они влияют на уровень и качество жизни населения?
7. Что должно служить ориентиром при разработке долгосрочных прогнозов и стратегических планов развития отрасли культура?
8. Что такое коэффициент Джини и где он используется?
9. Как исчисляется децильный коэффициент дифференциации доходов населения?
10. Какие показатели бедности Вам известны? Охарактеризуйте их.

11. Как рассчитывают индексы глубины и остроты бедности?

12. Каким образом баланс денежных доходов и расходов населения (БДДР) используется в прогнозных расчетах?

13. Что включается в доходную и расходную части БДДР?

14. Что такое уровень и качество жизни населения, как соотносятся эти категории?

15. Как изменились реальные среднедушевые доходы в РУ за годы в условиях рынка?

16. Охарактеризуйте градацию уровня жизни населения: «достаток», «нормальный уровень», «бедность», «нищета».

ГЛАВА 14. ПРОГНОЗИРОВАНИЕ ДЕМОГРАФИЧЕСКИХ ПРОЦЕССОВ

***Основные понятия и термины**: демографического развития страны, демографические прогнозы, факторы и показатели демографического развития, динамика изменения численности населения,*

14.1. Содержание и значение изучения демографического развития страны.

Демография – это наука о закономерностях воспроизводства населения в общественно-исторической обусловленности этого процесса.

Демографический прогноз - научно обоснованная информация о будущих тенденциях изменения численности, параметров воспроизводства и структур населения на местном (региональном), национальном и глобальном уровнях, в том числе по численности, возрастно-половой и семейной структуры, рождаемости, смертности, миграции и др.

Прогнозы населения - важнейшая прикладная составляющая демографии, имеющая ключевое значение для экономики, государственного управления и научных исследований.

Первые приблизительно верные оценки перспективной численности населения появились задолго до становления демографии как науки о закономерностях воспроизводства населения.

В настоящее время прогнозы населения наиболее часто используются в следующих, нередко взаимосвязанных случаях:

1) при определении потребностей в продовольствии, энергии, жилье, социально-бытовых, медицинских, образовательных, транспортных и других услугах (прогноз численности населения и отдельных возрастно-половых групп);

2) при разработке программ социального, пенсионного и медицинского страхования (прогноз возрастно-половой и се-

мейной структур населения, включая соотношение численности населения в трудоспособном и нетрудоспособном возрастах);

3) при разработке национальных и региональных программ развития, отраслевых планов и планов размещения отдельных экономических объектов (прогноз численности населения, отдельных социально-демографических групп и показателей воспроизводства населения);

4) при разработке политики народонаселения и/или программ человеческого развития (прогноз численности населения, отдельных социально-демографических групп и показателей воспроизводства населения);

5) при определении темпов экономического роста (прогноз численности населения (занятых), его образовательной, возрастно-половой и семейной структуры);

6) при определении емкости рынка определенных товаров и услуг (прогноз численности отдельных социально - демографических групп, прогноз уровня рождаемости, смертности и брачности населения);

7) при разработке моделей развития, проведении научных исследований (прогноз численности населения, отдельных социально-демографических групп и показателей воспроизводства населения);

8) при оценке состояния окружающей среды (прогноз численности населения и отдельных социально-демографических групп);

9) при формировании избирательных округов и проведении выборных кампаний (прогноз численности населения и отдельных социально-демографических групп).

Перечисленные случаи не исчерпывают всех возможностей применения прогнозов населения (пример - демографика (демографика) - активные исследования демографии в области бизнеса).

Демографический прогноз – это расчет ожидаемой численности и половозрастной структуры населения мира,

региона, страны или ее части на основе фактической структуры и существующих или предлагаемых уровней рождаемости и смертности в разных возрастах, а также тенденций миграции.

В демографическом прогнозе определяется также средняя продолжительность предстоящей жизни, соотношение между браками и разводами, средний возраст вступления в брак, распределение населения на находящееся в трудоспобном и нетрудоспобном возрасте, устанавливаются сроки начала трудовой деятельности и выхода на пенсию и т.д.

В составе базовых условий социально-экономического развития страны показатели демографической ситуации имеет особое значение.

Рост численности населения оказывает непосредственное влияние на степень освоения территории страны, ее регионов. В результате большой объем природных ресурсов не используется, что отрицательно влияет на темпы экономического и социального развития страны.

Не меньшее влияние на характер социально-экономического развития оказывает качество населения, которое проявляется как совокупность свойств отдельных личностей. На уровне всей массы населения они трансформируются в качественные характеристики его интеллектуальных, творческих и физических способностей.

Параметры качественного состояния населения определяют уровень эффективности хозяйственно-трудовой деятельности, производительности труда. А динамика эффективности труда влияет на социально- экономические результаты, численность населения.

Огромное влияние на развитие экономики, социальной сферы оказывает возрастная структура населения. С увеличением доли лиц трудоспособного возраста в общей численности населения увеличиваются, при прочих равных условиях, темпы, масштабы социально-экономического развития, и наоборот.

Это происходит потому, что влияние демографического фактора проявляется прежде всего посредством реализации

трудового потенциала населения, который определяется численностью трудовых ресурсов, их составом, структурой - профессиональной, квалификационной, образовательной и др. Формирование трудового потенциала осуществляется в процессе воспроизводства населения. Управление воспроизводством населения осуществляется посредством разработки и реализации демографической политики, основу которой образуют демографические прогнозы. Демографическая политика – это совокупность социальных, экономических, юридических и других мероприятий, направленных на изменение процесса воспроизводства населения. Например, меры поощрения деторождения (пособия и др.) или его сдерживание. Демографическая политика тесно связана с социальной политикой.

14.2. Разработка демографических прогнозов, ее стадии и временные горизонты прогнозов.

Разработка демографических прогнозов происходит в несколько стадий.

Первая стадия - аналитическая. Ее содержание - анализ демографической ситуации в стране, регионах на начало прогнозируемого периода, оценка демографических результатов развития общества за истекший период, сопоставление их с прогнозными значениями показателей, выявление диспропорций и негативных тенденций, возникших в демографическом развитии страны.

Вторая стадия - целевая. На этой стадии обосновывается состав целей демографического прогноза. В составе целей выделяются по характеру их возникновения две группы целей.

4- ая группа – это цели, достижение которых представляет собой решение тех проблем, которые возникли в демографическом развитии страны истекшего периода.

5- ая группа целей – это цели, достижение которых предопределено изменением демографических условий в

прогнозируемом периоде, характером тех требований, которые предъявит развитие экономики и социальной сферы к демографической ситуации страны в прогнозном периоде.

Третья стадия - расчетная. Ее содержание заключается в обосновании системы прогнозных показателей: численности населения, естественного прироста, структуры населения (половозрастной, территориальной, образовательной) и др.

Демографические прогнозы разрабатываются на различные периоды времени:

1. *краткосрочные - на период от 1 до 10 лет;*
2. *среднесрочные - от 10 до 25 лет;*
3. *долгосрочные - от 25 до 50 лет;*
4. *сверхдолгосрочные - свыше 50 лет.*

С увеличением срока прогнозирования точность прогнозов снижается. По оценкам специалистов-демографов, наибольшую практическую ценность имеют прогнозы разрабатываемые на период до 20 лет.

Однако велика потребность и в разработке прогнозов с временным горизонтом свыше 20 лет, несмотря на их снижающуюся достоверность.

Она определяется тем, что для управления, регулирования экономическими и социальными процессами в стране, такими, как оптимизация размещения производительных сил, разработка генеральных схем развития городов, регионов, рационализация использования природных, трудовых ресурсов требуется информация, которая может содержаться только в долгосрочных демографических прогнозах.

Варианты демографических прогнозов отражают возможное влияние экономических, социальных, экологических, внешнеэкономических, внутриполитических и других факторов на демографическую ситуацию в стране.

Выделяют следующие основные варианты демографических прогнозов: минимальный, максимальный, средний, наиболее вероятный. Их совокупность отражает возможные основные

тенденции демографического развития. Максимальный и минимальный варианты определяют границы демографического развития. Наиболее вероятный прогноз является основным ориентиром для обоснования управленческих решений на федеральном и региональном уровнях.

14.3. Факторы и показатели демографического развития.

В составе факторов, влияющих на характер демографического развития
различают две группы.

Первую группу образуют факторы объективные: сложившиеся традиции, состояние международной обстановки, последствия войн, иных социальных потрясений и др.

Вторую группу образуют факторы, влияние которых в большей или меньшей степени управляемо. Например, прогресс в медицинской науке, качество медицинского обслуживания, культурно-образовательный уровень населения, уровень жизни по различным аспектам - жилищная обеспеченность, бытовые условия, размер доходов и др.

Влияние каждого фактора рассчитывается отдельно, после чего определяется суммарное влияние всех факторов.

В прогнозных расчетах используются многофакторные динамические модели, в которых значения демографических показателей представлены как функции, а факторы - как аргументы.

В интегральной форме совокупное влияние всех факторов может быть выражено в виде следующей формулы:

Дп= * (У1 + $у_2$ +...+ Уп),

где Дп - прогнозное значение демографического показателя;

У1, У2, Уп - количественные значения различных факторов в прогнозируемом периоде;

п - количество факторов, учитываемых в расчетах.

В составе прогнозируемых показателей наиболее важны следующие: численность населения страны по годам

прогнозируемого периода, темпы роста численности, структура населения, ее динамика, трудовой потенциал, экономический потенциал населения, потребительский потенциал населения, жизненный фонд населения и др.

Прогнозная численность населения зависит от рождаемости, смертности, структуры населения, масштабов и интенсивности миграционных процессов.

На рождаемость оказывает влияние половозрастная структура населения, масштабы помощи государства молодым семьям и др.

Динамика смертности зависит от качества медицинского обслуживания, эффективности социальной защиты малообеспеченных слоев населения, от интенсивности труда и его условий, состояния экологической обстановки и др.

На интенсивность миграционных процессов влияет возможность трудоустройства на новом месте жительства, психологическая готовность к переезду, способность адаптироваться в новых условиях.

Трудовой потенциал населения - показатель, отражающий его экономические возможности. Для определения трудового потенциала необходимо иметь информацию о средней продолжительности трудовой жизни отдельных возрастных групп населения (или поколений).

Длина поколения составляет около 30 лет. Это промежуток времени между рождением отца и сына, матери и дочери.

Теоретически средняя продолжительность трудовой жизни равняется 44 годам для мужчин и 39 годам для женщин. В действительности она меньше по разным причинам: часть времени трудоспособного возраста используется на получение образования, теряется вследствие заболеваний, существуют льготные категории профессий, у которых продолжительность трудовой жизни короче, часть времени в рыночных условиях теряется вследствие безработицы и т.д.

Такое уменьшение фактической продолжительности

трудовой жизни учитывается с помощью соответствующих коэффициентов. Кроме того, в расчетах учитывается трудовой фонд нетрудоспобного населения.

На основе трудового потенциала населения рассчитывается его экономический потенциал. Он определяет возможные результаты реализации трудового потенциала населения и рассчитывается как произведение прогнозной производительности труда людей, занятых трудовой деятельности, на прогнозную численность с учетом того, что производительность труда лиц различных возрастных групп неодинакова. Формула такого расчета следующая:

О**пр** = В ■ ч,

где Опр - объем ВВП, созданный населением в прогнозируемом периоде;

В- прогнозная величина ВВП, созданного одним человеком каждой возрастной группы;

ч - прогнозируемая численность населения каждой возрастной группы. Показатель потребительского потенциала населения отражает объем продовольственных и непродовольственных товаров, который может быть потреблен населением в течение прогнозируемого периода. Он рассчитывается как произведение норм потребления товаров, дифференцированных по половозрастным, профессиональным, социальным и другим группам на прогнозируемую численность населения соответствующих групп. Формула расчета следующая:

ПП = Н1 .п ■ Ч1,..., п.,

где ПП - потребительский потенциал населения;

Н1 п - нормы потребления населения различных групп;

Ч1,..., П - прогнозируемая численность населения различных возрастных групп;

П - количество групп.

Разница между величинами экономического и потребительского потенциала выражает экономическую эффективность жизни населения (Эж):

Эж = Опр - ПП.

Содержание экономической эффективности жизни населения – это тот добавочный продукт, который создается им в течение трудовой жизни.

Показатель жизненного фонда населения определяет то количество лет, которое возможно прожить различным возрастным группам и всему населению при социально-экономических условиях прогнозируемого периода. Он рассчитывается как произведение средней продолжительности жизни населения различных возрастных групп на численность контингента каждой группы по формуле:

$ЖФ = Т^{ср}1,...,П \bullet Ч1.п$, где:

ЖФ - жизненный фонд населения;

$Т^{ср}1,...,П$ - средняя продолжительность жизни одного человека каждой группы;

$Ч1,..._{п}$ - прогнозируемая численность населения каждой группы; П- количество групп.

14.4. Состояние и прогнозные оценки демографического развития Республики Узбекистан

Население Узбекистана на 1 апреля 2020 года, по данным Государственного комитета по статистике Республики Узбекистан, составило 34 036 800 человек. По данным Книги фактов ЦРУ по странам мира — 30 565 411 чел. (1 июля 2020 г.). Значительные расхождения в оценках связаны с тем, что за всё существование независимого Узбекистана переписи населения в нём не проводились, первая в истории независимого Узбекистана перепись населения планируется на 2023 год.

Для Узбекистана характерен высокий уровень рождаемости, значительно превышающий уровень многих промышленных стран. Ожидаемая продолжительность жизни в РУ - одна из средних среди промышленно развитых стран. В Узбекистане средняя продолжительность жизни составила 74,6 года 20 лет назад этот показатель составлял 72 года.

Демографический прогноз, на котором базируются сценарные условия, разработанным Госкомстатом. Консервативный и умеренно-оптимистичный варианты прогноза базируются на среднем сценарии демографического прогноза, который характеризуется относительной стабилизацией общей численности населения на уровне 35-37 млн. человек в 2020-2025 гг., суммарного коэффициента рождаемости2,38(детей на женщину) в 2020 г.

Среднее количество детей, которое гипотетическая когорта женщин могла бы иметь в конце репродуктивного периода, если бы для женщины в течение всей жизни был характерен уровень рождаемости данного периода и, если они не были подвержены смертности.

Уровень смертности в Узбекистане в 2020 году вырос на 13,5% по сравнению с предыдущим годом, следует из отчета Государственного комитета по статистике о демографической ситуации в стране.

За прошлый год было зарегистрировано 175,6 тысячи смертей, коэффициент смертности составил 5,1 промилле (на 1000 населения), увеличившись по сравнению с 2019 годом (4,6 промилле) на 0,5 промилле.

Из общего количества смертей 60% пришлось на болезни системы кровообращения (в 2019 году — 60,3%), новообразования — 8% (10%), болезни органов дыхания — 7,2% (5,5%), болезни органов пищеварения — 4,4% (4,2%), несчастные случаи — 4,4% (6,3%), отравления и травмы, инфекционные и паразитарные заболевания — 4,4% (1,4%) и другие болезни — 11,6% (12,3%).

Общий коэффициент рождаемости в 2020 году - 20,29(рождений на 1000 населения, средний вариант фертильности). Соотношение полов при рождении 1,06(мужчин на 100 женщин) в 2020 году. Чистый коэффициент воспроизводства населения в 2020 году составило 1,14(количество)

Количество выживших дочерей на одну женщину. Среднее число дочерей, которое гипотетическая когорта женщин имела бы

в конце репродуктивного периода, если бы они в течение всей жизни были подвержены уровню рождаемости и смертности, характерных для данного периода. Показатель выражается как число выживших дочерей на одну женщину.

Чистый коэффициент воспроизводства населения в 2020 году 1,14. Количество выживших дочерей на одну женщину. Среднее число дочерей, которое гипотетическая когорта женщин имела бы в конце репродуктивного периода, если бы они в течение всей жизни были подвержены уровню рождаемости и смертности, характерных для данного периода. Показатель выражается как число выживших дочерей на одну женщину.

Численность постоянного населения Узбекистана по состоянию на 1 апреля составила 34,03 миллиона человек и с начала года увеличилась на 131,6 тысячи человек, или на 0,4%, говорится в отчете о демографической ситуации Государственного комитета по статистике.

Доля городского населения составила 17,1 миллиона человек (50,5% от общего числа), сельского населения — 16,8 миллиона (49,7%).

Наибольшая численность населения наблюдается в Самаркандской — 11,4% (доля в общей численности населения страны), Ферганской — 11,1%, Кашкадарьинской — 9,7% и Андижанской — 9,2% областях.

30,8% от общей численности постоянного населения составляют лица моложе **трудоспособного возраста,** 58,7% — в трудоспособном возрасте и 10,5% — старше трудоспособного возраста.

За январь-март зарегистрировано 170,4 тысячи **родившихся детей,** коэффициент рождаемости на 1000 населения составил 20,2 промилле и, по сравнению с аналогичным периодом 2019 года, увеличился на 0,8 промилле.

Смертей за этот период зарегистрировано 37,5 тысячи, коэффициент смертности составил 4,4 промилле и, по сравнению с аналогичным периодом 2019 года, снизился на 0,1 промилле.

Число зарегистрированных умерших детей в возрасте до 1 года составило 2,1 тысячи, из них 51,1% умерли от состояний, возникающих в перинатальном периоде, 23,9% — от болезней органов дыхания, 13,2% — от врожденных аномалий, 4% — от инфекционных и паразитарных заболеваний, 2,5% — от несчастных случаев, отравлений и травм, 0,5% — от болезней органов пищеварения, 4,8% — от других болезней.

Естественный прирост населения составил 132,9 тысячи человек и, по сравнению с аналогичным периодом 2019 года, увеличился на 10,3 тысячи человек.

С января по март 2021 года органами ЗАГС зарегистрировано 49,5 тысячи **браков.** Коэффициент брачности на 1000 населения по стране составил 5,9 промилле. Самый высокий коэффициент брачности отмечен в Хорезмской области (10,8 промилле), Каракалпакстане (7,8 промилле), Бухарской (6,9 промилле) и Сурхандарьинской (6,6 промилле) областях.

Разводов за январь-март зарегистрировано 7,8 тысячи. Коэффициент разводимости по стране на 1000 населения составил 0,9 промилле. Самый высокий уровень разводов наблюдался в Ташкенте (1 промилле), Андижанской (0,9 промилле), Самаркандской (0,8 промилле) и Ташкентской (0,8 промилле) областях.

Число **прибывших** за этот период составило 40,1 тысячи человек (внутренние — 39,6 тысячи человек, внешние — 0,5 тысячи человек), а число **выбывших** — 41,5 тысячи человек (внутренние — 39,6 тысячи человек, внешние — 1,9 тысячи человек). Сальдо миграции достигло минус 1,4 тысячи человек.

Наибольшая доля прибывших из-за рубежа в Узбекистан (в % к их общему количеству) приходится на прибывших из Казахстана (34,1%), Таджикистана (28,6%), России (19,6%) и Кыргызстана (7,1%), наименьшая — на Украину (1,2%) и другие страны (9,4%).

Наибольшая доля выбывших за рубеж из Узбекистана (в % к их общему количеству) приходится на выбывших в Казахстан

(64,8%), Россию (29,2%) и Кыргызстан (0,9%), наименьшая — на Израиль (0,9%), Таджикистан (0,8%) и другие страны (3,4%).

В 2021 году численность населения Узбекистана увеличится на 504 167 человек и в конце года будет составлять 34 227 696 человек. Естественный прирост населения будет положительным и составит 549 694 человека. За весь год родится примерно 786 770 детей и умрёт 237 076 человек. Если уровень внешней миграции останется на уровне прошлого года, то в следствии миграционных причин численность населения изменится на -45 527 человек. То есть, суммарное количество людей, покидающих страну (эмигрантов) будет преобладать над количеством людей, въезжающих в страну с целью долгосрочного пребывания (иммигрантов).

Динамика изменения численности населения Узбекистана в 2021 году

Ниже представлены коэффициенты изменения численности населения Узбекистана, рассчитанные нами для 2021 года:

- Рождаемость: в среднем 2 156 детей в день (89.81 в час)
- Смертность: в среднем 650 человек в день (27.06 в час)
- Миграционный прирост населения: в среднем -125 человек в день (-5.20 в час)

Скорость прироста населения Узбекистана в 2021 году будет 1 381 человек в день.

Согласно нашей оценке, на конец 2020 года, население Узбекистана составляло 33 723 529 человек. За 2020 год население Узбекистана увеличилось приблизительно на 496 740 человек. Учитывая, что население Узбекистана в начале года оценивалось в 33 226 789 человек, годовой прирост составил 1.49 %.

Вот основные демографические показатели Узбекистана за 2020 год:

- Родившихся: 775 181 человек
- Умерших: 233 584 человека
- Естественный прирост населения: 541 597 человек
- Миграционный прирост населения: -44 856 человек

- Мужчин: 16 777 032 человека (по оценке на 31 декабря 2020 года)
- Женщин: 16 946 497 человек (по оценке на 31 декабря 2020 года)

Демографический прогноз (средний вариант)*

	2017 г.	2018 г.	2019г.	2020г.	2021г
Численность постоянного населения (среднегодовая), млн. чел.	31,7	32,5	32,9	33,7	34,5
Численность населения трудоспособного возраста	20,6	20,9	21,8	22,9	23,0
Численность населения старше трудоспособного возраста	4,1	5,7	6,5	7,3	8,0
Численность населения моложе трудоспособного возраста	6,9	7,0	7,6	8,1	8,5
Суммарный коэффициент рождаемости	1,76	1,77	1,77	1,77	1,77
Общий коэффициент смертности (на 1000 человек населения)	13,1	12,5	12,5	12,5	12,5
Ожидаемая продолжительность жизни при рождении, лет	71	72	72	72	73
Миграционный прирост, тыс. чел.	30	28	29	30	31

Показатели, характеризующие состояние и уровень экономического потенциала.

В практике мировых экономических сопоставлений для оценки национальных экономических потенциалов используются следующие показатели: показатель ВВП; объемы природных ресурсов; количество и качество трудовых ресурсов; уровень развития базовых и инфраструктурных отраслей; показатели, характеризующие состояние научно-технического потенциала и др. Рассмотрим некоторые из указанных показателей.

Валовой внутренний продукт. В долларах США по среднему обменному курсу номинальный ВВП составил $57,6 млрд.

Весьма деформированной с точки зрения современной рыночной экономики являлась отраслевая структура ВВП в РУ В 2020 году объем валового внутреннего продукта (ВВП) Узбекистана в текущих ценах составил 580,2 трлн сумов, следует из данных Государственного комитета по статистике.

Рост по сравнению с 2019 годом составил 1,6%. На товары пришлось 341,5 трлн сумов, на услуги— 194,4 трлн сумов, на налоги — 44,3 трлн сумов.

При расчете в долларах США по среднему обменному курсу номинальный ВВП составил $57 698 млн, что меньше по сравнению с 2019 годом (тогда было $57 711 млн).

ВВП на душу населения составил 16,9 млн сумов (1 685,5) и по сравнению с 2019 годом сократился на 0,3%.

По данным Всемирного банка, экономика Узбекистана действительно выросла, но цифры скромнее — 0,6%. Аналитики организации считают, что уже в этом году экономика страны вырастет на 4,3% — это лучший показатель среди стран Центральной Азии.

В США доля сферы услуг в общем объеме ВВП составляет 75 %, в Канаде 68 %, во Франции – 67 %, в Нидерландах – 65 %.

Природные ресурсы. Узбекистан занимает 14 место в мире по добыче природного газа, третье место в мире по экспорту и шестое место по производству хлопка, седьмое место в мире по запасам урана (4% мировых запасов урана), по общим запасам золота Узбекистан стоит на четвертом месте в мире, а по уровню добычи золота — на седьмом. За 1991—2020 годы структура экономики кардинально изменилась: доля сельского хозяйства в ВВП снизилась с 37 % до 19,2 %[7].

Слабые стороны: зависимость от импорта зерновых, внутреннее производство покрывает лишь 25 % потребности.

Структура ВВП по отраслям экономики (2017 год): доля сельского хозяйства в ВВП страны—19,2 %, доля услуг в ВВП—47,3%, промышленности в ВВП — 33,5 %.

Занятость: 44 % в сельском хозяйстве, 20 % в промышленности, 36 % в сфере услуг.

Для обеспечения объективной и правильной оценки Узбекистана в международных рейтингах Государственным комитетом по статистике постоянно заполняется 17 вопросников международных организаций. В частности, налажено сотрудничество в области статистики с Европейской экономической комиссией ООН, Международным валютным фондом, Всемирным банком, Европейским банком реконструкции и развития, Азиатским банком развития и другими международными структурами.

Объём освоенных иностранных инвестиций в экономику Узбекистана на 2020 год составил около 10 млрд долларов.

По оценке экспертов, доля теневой экономики в ВВП Узбекистана оценивается в 45—46 %.

В США разведанные запасы полезных ископаемых оцениваются в 8 трл.долларов, в Китае в 6.5 трл.долларов, в Западной Европе 0.5 трл.долларов, а в Японии 0.

Трудовые ресурсы.

Уровень безработицы в Узбекистане 2020 года составил 13,2 процента.

Республиканским научным центром занятости и защиты труда Министерства занятости и трудовых отношений в июне т.г. проведено очередное социологическое обследование в **101** городе и районе Узбекистана по методике, разработанной на основе рекомендаций Международной организации труда, которым охвачены **490** органов самоуправления граждан, **4,9** тыс. домохозяйств и **25,9** тыс. граждан.

Карантинные меры, направленные на предотвращение распространения коронавирусной инфекции в период COVID-19, оказали ощутимое воздействие на рынок труда.

Результаты проведенного исследования показали, что уровень безработицы среди экономически активного населения республики составил **13,2** процента. Этот показатель в аналогичный период 2019 года равнялся **9,1** процента. Количество лиц, нуждающихся в трудоустройстве, составило **1 944,0** тысяч (уровень безработицы среди молодежи в возрасте от 16 до 30 лет – **20,1** процента, среди женщин – **17,4** процента).

По предварительным данным численность трудовых ресурсов по сравнению с аналогичным периодом 2019 года возросла на **0,6** процента и составила **19 084,6** тыс. человек, то число занятых в отраслях экономики за тот же период из-за отрицательного воздействия COVID-19 на деятельность экономических субъектов снизилось на **5** процентов или на **671** тыс. человек, составив **12 736,7** тысяч лиц.

Численность населения, занятого в официальном секторе экономики составила **5 581,2** тысячи человек, снизилась по сравнению с аналогичным периодом прошлого года на **0,2** процента, или на **12,4** тысячи человек.

При этом число лиц, занимающихся индивидуальным предпринимательством сократилось на **167,5** тысяч (**46,4** процента) по сравнению с аналогичным периодом прошлого года, что является следствием ограничительных мер, направленных на предотвращение распространения коронавирусной инфекции, в то же время благодаря привлечению к оплачиваемым общественным работам **131,2** тысяч человек было предотвращено резкое сокращение численности занятых в официальном секторе.

По результатам обследований, число граждан, выехавших для осуществления трудовой деятельности за границу, составило **2 040** тысяч человек, что ниже показателя за аналогичный период прошлого года на **553,2** тысячи, а по сравнению с первым кварталом 2020 года –на **232** тысячи человек.

Численность занятых в неофициальном секторе экономики (без учета трудовых мигрантов, работающих за рубежом) по сравнению с прошлым годом сократилась на **2,1** процента, или на

105,3 тысяч человек и составила **5 114,6** тысячи человек. При этом, данное сокращение произошло за счет сокращения числа временно занятых на разовых и сезонных работах (на **108,4** тысячи), занятых без оформления трудовых отношений на семейных предприятиях и у предпринимателей (на **87,4** тысячи), а также предпринимателей, работающих без регистрации и соответствующего разрешения (**110,6** тысяч).

Вместе с тем, число занятых на дехканских и личных участках возросло на **201,1** тысячи за счет роста в период карантинных мер числа оставшихся дома граждан и значительного увеличения объемов программ выделения субсидий на развитие личных подсобных хозяйств из Фонда содействия занятости.

Предоставление субъектам предпринимательства и самозанятым права использования поощрительных льгот и учета трудового стажа создает возможность для сокращения доли занятых в неофициальном секторе.

Численность экономически неактивного населения республики за первое полугодие возросло на **4,5** процента. Этот показатель возрос вследствие того, что представители сферы предпринимательства и услуг, временно приостановившие свою деятельность в период карантинных мер, в ходе проведенного опроса высказались за ее возобновление после отмены ограничений, в последующем предпочитая не заниматься другими видами деятельности.

С января по июнь 2020 года, и особенно в целях смягчения отрицательного воздействия пандемии COVID-19 на рынок труда, органами труда оказаны услуги по содействию занятости **588,2** тысячам безработным и незанятым гражданам (из них **159,9** тысяч – лица, не достигшие 30 лет, **229,4** тысячи - женщины).

В частности, за счет трудоустройства на постоянные рабочие места и привлечения к оплачиваемым общественным работам обеспечена занятость **501,1** тысячи, на профессиональную подготовку направлены **15** тысяч безработных, выплачено

пособий по безработице **27** тысячам безработных за счет средств Фонда содействия занятости на общую сумму в **10,1** млрд. сумов.

Научно-технический потенциал.

Важным показателем, характеризующим состояние научно-технического потенциала, является объем расходов на НИОКР и их удельный вес в ВВП.

Суммарные затраты на НИОКР таких стран, как США, Японии, Германии, Франции и Великобритании в начале 90-х годов были больше, чем совокупные расходы на эти цели во всех остальных странах мира. По абсолютным расходам на НИОКР в конце 90-х годов Россия занимала 24 место в мире.

По удельному весу расходов на НИОКР лидируют следующие страны: Швеция – 3 % ВВП, Япония – 2.97 % ВВП, Швейцария – 2.86 % ВВП, США – 2.62 % ВВП, Германия – 2.53 % ВВП. В России этот показатель составлял в конце 90-х годов 0.32 % ВВП, что в 12 раз меньше, чем в 70-е и 80-е годы. С начала 90-х годов общее число занятых в научной сфере в РУ сократилось более, чем на 50 %.

Сектор науки Узбекистана состоит из более 104 академических и отраслевых научных учреждений, в том числе 65 научно-исследовательских институтов, 31 научно-исследовательских центров (в том числе 14 специализированных научно-практических центров) и 8 других научных организаций. Кроме того, научно-исследовательские работы ведутся в 118 высших учебных заведениях (включая их филиалы).

Большая часть существующего научного потенциала сосредоточена в столице. Из 104 научных организаций 80,7% действуют в Ташкенте и 19,3% – в регионах.

В настоящее время 37 185 исследователей, включая профессоров и преподавателей высших учебных заведений, занимаются научно-исследовательской деятельностью, из которых 16 863 исследователей или 45,3%, осуществляют свою деятельность в Ташкенте.

Во многих странах с высокими показателями научно-исследовательской деятельности по всему миру была разработана и используется эффективно рейтинговая система для оценки

эффективности и результативности исследовательских учреждений. Такие рейтинги, как Академический рейтинг мировых университетов (ARWU), “Quacquarelli Symonds” и “Times Higher Education” (THE) признаны во всем мире.

Основная цель рейтинга - создать здоровую конкурентную среду среди исследовательских институтов, стимулировать уровень и качество их научной и инновационной деятельности, эффективно использовать научный потенциал исследователей, создать основу для разработки наукоемкой продукции и технологий для реального сектора.

Определение рейтинга научных организаций возложено на Министерство инновационного развития.

Вопросы для самоконтроля

1. Дайте определение трудовым ресурсам и охарактеризуйте их состав.
2. Какими количественными показателями характеризуются изменения численности трудовых ресурсов?
3. Перечислите измерители трудовых ресурсов.
4. В чем заключается сущность воспроизводства трудовых ресурсов?
5. Как Международная организация труда (МОТ) характеризует понятие «занятые»?
6. Перечислите разновидности математических методов прогнозирования численности населения.
7. В чем заключается сущность прогнозирования рождаемости?
8. Какие целевые индикаторы и показатели имеет государственная программа «Содействие занятости»?
9. На какой срок рассчитана реализация государственной программы «Содействие занятости» и какие результаты она должна нести?[29]

[29]Постановление Президента Республики Узбекистан «О мерах по реализации Государственной программысоздания новых рабочих мест и содействия занятости населения»от 28 апреля 2021 года.

ГЛАВА 15. ПРОГНОЗИРОВАНИЕ ЭКОНОМИЧЕСКОГО РАЗВИТИЯ ОТРАСЛИ

Основные понятия темы: *Межотраслевые комплексы, отрасль, вид экономической деятельности, прогнозирование спроса на продукции в отрасли, промышленность, емкость рынка и его прогнозирование, экономико-статистический метод прогнозирования спроса.*

15.1. Промышленный комплекс, особенности прогнозирования и планирования его развития

Очевидно, что спрос во многом определяет стратегию и тактику организации производства и сбыта товаров и услуг. Учет спроса, обоснованное прогнозирование его на краткосрочную и долгосрочную перспективу - одна из важнейших задач служб маркетинга различных организаций и фирм.

Состав и уровень спроса на тот или иной товар зависят от многих факторов, как экономических, так и естественных. К экономическим факторам относятся уровень производства (предложения) товаров и услуг (обозначим этот фактор в общем виде *П*), уровень денежных доходов отдельных групп населения (***D***), уровень и соотношение цеп (*P*). К естественным факторам относятся демографический состав населения, в первую очередь размер и состав семьи (*S*), а также привычки и традиции, уровень культуры, природно-климатические условия и т.д.

Экономические факторы очень мобильны, особенно распределение населения по уровню денежных доходов. Естественные же факторы меняются сравнительно медленно и в течение небольшого периода (до 3-5 лет) не оказывают заметного влияния на спрос. Исключение составляет демографический состав населения. Поэтому в текущих и перспективных прогнозах спроса все естественные факторы, кроме демографических, целесообразно учитывать сообща, введя фактор под названием "время" (*t*).

Таким образом, в общем виде спрос определяется в виде функции перечисленных выше факторов:

$$y=f\,(П,D,P,\ S,\ t)$$

Поскольку наибольшее влияние на спрос оказывает фактор дохода (известно выражение «спрос всегда платежеспособен»), многие расчеты спроса и потребления осуществляются в виде функции от душевого денежного дохода: $y = f(D)$.

Наиболее простой подход к прогнозированию спроса на небольшой период времени связан с использованием так называемых ***структурных моделей спроса.*** При построении модели исходят из того, что для каждой экономической группы населения по статистическим бюджетным данным может быть рассчитана присущая ей структура потребления. При этом предполагается, что на изучаемом отрезке времени заметные изменения претерпевает лишь доход, а цены, размер семьи и прочие факторы принимаются неизменными. Изменение дохода, например его рост, можно рассматривать как перемещение определенного количества семей из низших доходных групп в высшие. Другими словами, изменяются частоты в различных интервалах дохода: они уменьшаются в нижних и увеличиваются в верхних интервалах. Семьи, которые попадают в новый интервал, будут иметь ту же структуру потребления и спроса, что и у семей с таким же доходом к настоящему времени.

Таким образом, структурные модели рассматривают спрос как функцию только распределения потребителей по уровню дохода. Имея соответствующие структуры спроса, рассчитанные по данным статистики бюджетов, и частоты распределения потребителей по уровню дохода, можно рассчитать общую структуру спроса. Если обозначить структуру спроса в группе семей со средним доходом $\boldsymbol{D_j}$ через $r(D_i)$ частоты семей с доходом $\boldsymbol{D_i}$ через $w(D_i)$, то общая структура спроса $\boldsymbol{R}$ может быть рассчитана по формуле:

$$R=\sum_{i=1}^{n} r(Di) * w(Di)$$

где $\boldsymbol{n}$ - количество интервалов дохода семей.

Структурные модели спроса - один из основных видов экономико-математических моделей планирования и прогнозирования спроса и потребления. В частности, широко распространены так называемые ***компаративные*** (сравнительные) ***структурные модели,*** в которых сопоставляются структуры спроса данного исследуемого объекта и некоторого аналогового объекта. Аналогом обычно считаются регион или группа населения с оптимальными потребительскими характеристиками.

Наряду со структурными моделями в планировании и прогнозировании спроса используются ***конструктивные модели спроса,*** В основе их лежат уравнения бюджета населения, т.е. такие уравнения, которые выражают очевидное равенство общего денежного расхода (другими словами, объема потребления) и суммы произведений количества каждого потребленного товара на его цену. Если ***Z*** - объем потребления, ***m*** - количество разных видов благ, q_i - размер потребления i-го блага, p_i - цена г-го блага, то конструктивная модель спроса может быть записана следующим образом:

$$Z=\sum_{i=1}^{m} qipi$$

Эти модели, называемые также ***моделями бюджетов потребителей,*** играют важную роль в планировании потребления. Одной из таких моделей является, например, всем известный прожиточный минимум. К таким моделям относятся также рациональные бюджеты, основанные на научных нормах потребления, прежде всего продуктов питания, перспективные бюджеты (например, так называемый бюджет достатка) и др.

В практике планирования и прогнозирования спроса кроме структурных и конструктивных моделей применяются также ***аналитические модели спроса и потребления,*** которые строятся в виде уравнений, характеризующих зависимость потребления товаров и услуг от тех или иных факторов. В аналитических моделях функциональная зависимость (8.22) принимает вполне определенный вид. Такие модели могут быть однофакторными и

многофакторными. Аналитические модели спроса на примере линейных корреляционно-регрессионных статических моделей рассмотрены в параграфе 7.2.

15.2. Емкость рынка и его прогнозирование

Под емкостью рынка понимается возможный объем реализации товаров, определяемый платежеспособностью населения при данном уровне потребительских цен на рынке.

В зависимости от характера рынка и его масштабов в экономической науке и маркетинге чаще всего выделяют:

1. Потенциальную емкость. Она представляет собой максимально возможный объем продаж в рыночной ситуации, когда все потенциальные клиенты приобретают товары исходя из максимально возможного уровня их потребления.

2. Реальную емкость. Она оценивается на основе фактического объема реализации или прогнозируемого объема продаж анализируемого товара.

3. Емкость рынка страны или региона. Она определяется по территориальному признаку, исходя из объемов производства, экспорта, импорта, переходящих запасов на начало года и остатков на конец года.

4. Емкость рынка конкретного товара или группы товаров. Она оценивается по товарному признаку исходя из потребностей в данном товаре.

5. Емкость рынка фирмы, компании. Она рассчитывается по конкретному предприятию исходя из имеющихся ресурсов и возможностей.

Расчет емкости рынка необходим для того, чтобы правильно оценить ситуацию на рынке, оценить его перспективы, понять, какую долю рынка занимает конкретный товар, и оценить свои возможности. Емкость рынка измеряется в натуральном и/или денежном выражении.

Математически емкость рынка можно выразить следующим образом:

$E=V*C$

где Е – емкость рынка в натуральном или денежном выражении (ед./год, у.е./год);

М – количество реализуемого товара за год;

С – стоимость товара.

Существуют различные подходы и методы расчета емкости рынка.

Емкость рынка страны определяется на основе суммирования всех источников ее формирования и товарного покрытия, т. е. покупки товаров всеми категориями населения и организациями, или по формуле:

$E=П – Э + И + О_н - О_к$

где П – объем производства товаров в стране;

Э – объем экспорта товаров;

И – объем импорта товаров;

$О_н$ – остатки или переходящие запасы на начало года;

$О_к$ – остатки на конец года.

Емкость рынка зависит в основном от совокупного спроса потребителей и уровня цен на товары. Чем выше совокупный спрос, тем выше емкость рынка (прямая зависимость) и чем выше уровень цен на товары, тем ниже емкость рынка (обратная зависимость).

Важнейшим источником формирования емкости рынка страны или региона является покупка товаров местным населением. Емкость рынка в этом случае рассчитывается на основе баланса денежных доходов и расходов населения.

Вторым источником формирования емкости рынка страны или региона является покупка товаров приезжим населением. Емкость рынка в этом случае прогнозируется на основе выборочных обследований таких покупок или на основе экспертных оценок динамики покупок за последние годы с учетом анализа конъюнктуры рынка.

Прогноз рынка базируется в основном на объективной и достоверной информации, учете основных закономерностей развития рынка и факторов, определяющих это развитие.

В современной практике применяются четыре основных метода прогнозирования емкости рынка.

15.3. Экономико-статистический метод прогнозирования спроса

Этот метод основан на инерционном характере развития спроса. Выделяют три вида моделей этого метода:

а) трендовые модели оценки и прогнозирования спроса. Трендовые модели прогнозирования спроса представляют собой уравнения, формализующие устойчивые процессы его развития. Основной параметр трендовых моделей – время, т. е. по существу речь также идет об экстраполяции на прогнозируемый период тенденций и закономерностей базисного периода.

Достоинством трендовых моделей является простота расчетов. Они применяются для прогнозирования спроса, динамика которого характеризуется монотонным возрастанием или снижением. Надежность прогнозов при этом зависит от устойчивости тенденции изменения спроса, которая может нарушаться в условиях кризисного развития экономики.

Недостатком трендовых моделей прогнозирования является то, что они не позволяют вскрыть внутренние взаимосвязи процесса изменения спроса и факторов, формирующих его уровень и динамику. В этом отношении более значительными возможностями обладают факторные модели оценки и прогнозирования спроса;

б) факторные модели прогнозирования спроса. Сущность данных моделей заключается в том, что спрос на какую-либо группу товаров выражается в виде функции одного или нескольких факторов, определяющих развитие спроса.

Эти модели обладают теми же достоинствами, что и трендовые модели. Они более объективны, поскольку вместо

одного фактора в них используется несколько факторов, формирующих спрос. В качестве таких факторов чаще всего выступают денежные доходы населения, объем потребительского спроса, уровень цен и т. д.

Недостатком этих моделей является то, что они не охватывают в комплексе все факторы, которые формируют спрос на тот или иной товар;

в) прогнозирование спроса с помощью коэффициентов эластичности. Сущность этой модели заключается в использовании коэффициента эластичности спроса, который показывает, на сколько процентов изменяется спрос на данный товар при изменении дохода или другого фактора спроса на 1%.

Нормативный метод прогнозирования спроса

Сущность этого метода заключается в определении емкости рынка на основе использования норм и критериев рационального уровня и структуры потребления товаров в будущем (прогнозируемом) периоде.

По товарам длительного пользования Научно-исследовательским институтом конъюнктуры и спроса были разработаны нормативы рациональной обеспеченности основными товарами длительного пользования. По этим товарам при нормативном прогнозировании совокупный спрос состоит из спроса на товары новых покупателей и спроса на товары взамен выбывающих изделий.

а) спрос новых покупателей (D_n) определяется по формуле

$$D_n=D_{t+1}- D_t$$

где D_n – спрос новых покупателей;

D_{t+1} – спрос покупателей в расчетном году;

D_t – спрос покупателей в базисном году.

б) спрос на замену выбывающих изделий (D) определяется по формуле

где D_r– спрос на замену выбывающих изделий; R – срок службы изделия;

D_{t+1} – спрос покупателей в расчетном году.

$D_r = \frac{1}{R} * D_{t+1}$

Метод экспертных оценок прогнозирования спроса

Этот метод базируется на оценках экспертами тенденций развития спроса на отдельные товары в будущем (прогнозируемом) периоде. Основное содержание этого метода заключается в объективности проведения экспертизы проблемы прогнозирования спроса и в обработке результатов индивидуальных экспертных оценок.

Применяются следующие методы опросов и экспертных оценок:

• анкетирование – письменный опрос с помощью анкет;

• интервьюирование – устный опрос в форме беседы-интервью;

• метод Дельфи – многотуровая процедура анкетирования с обработкой и сообщением результатов каждого тура экспертам, работающим независимо друг от друга;

• “мозговая атака” – групповое обсуждение проблемы с целью получения новых идей и путей решения существующей проблемы (критика выдвигаемых идей запрещена);

• дискуссия – открытое коллективное обсуждение проблемы с целью всестороннего анализа факторов и условий формирования и динамики спроса (взаимная критика поощряется).

15.4. Аналитический метод прогнозирования спроса

Этот метод прогнозирования спроса базируется на анализе закономерностей развития более высокой структуры спроса товара (товара-аналога) и оценке возможностей использования этих закономерностей для прогнозирования спроса товара своей фирмы.

Суть этого метода заключается в применении для целей прогнозирования спроса известного закона Энгеля. В соответствии с этим законом по мере развития экономики и роста среднедушевых доходов определенная часть населения низших групп переходит в более высокие группы доходности и при этом

структура спроса более низких групп приближается к структуре спроса населения с более высокими доходами.

Прогнозирование спроса по этому методу включает два основных расчета:

• обоснование возможных темпов или масштабов перемещения в будущем населения из более низких в более высокие группы доходности;

• прогнозирование возможной структуры потребительского спроса в целом и в разрезе экономических групп населения.

Методы аналогии рекомендуется использовать в основном для качественного описания возможного развития потребительского спроса в прогнозируемом периоде. Их применение должно опираться на всесторонний анализ экономических, природно-климатических и национально-исторических условий развития спроса в данной стране или в данном регионе.

Таким образом, при определении емкости рынка используются разнообразные методы прогнозирования потребительского спроса. Однако применение каждого метода прогнозирования в отдельности, как правило, малоэффективно. Современная практика свидетельствует об эффективности сочетания различных методов прогнозирования структуры потребительского спроса

Важнейшим элементом рынка является спрос. Другим элементом рынка является предложение.

К факторам совокупного предложения следует отнести наличие внутренних ресурсов, издержки производства, уровень цен, импорт и цены на него, налоги, уровень научных исследований и технологий.

Главным параметром потребительского рынка является его емкость. Под *емкостью рынка* понимают возможный объем реализации товаров в течение определенного отрезка времени. Емкость рынка зависит, с одной стороны, от платежеспособного спроса, а с другой - от предложения.

С целью принятия решений по управлению рынком необходимо изучать *конъюнктуру рынка*.

Управление спросом и предложением требует проведения многовариантнъгх прогнозных разработок.

Спрос должен прогнозироваться на всех уровнях управления экономикой.

На макроуровне на основе прогнозов спроса на товары народного потребления разрабатывается механизм государственного воздействия на потребительский рынок.

На микроуровне прогнозы спроса должны разрабатываться как торговыми организациями, так и предприятиями-потребителями и изготовителями.

Процесс прогнозирования спроса включает ряд этапов:

- комплексное исследование рынка, конкурентной среды, выделение сегментов рынка;

- анализ состояния спроса и предложения, определение степени удовлетворения спроса населения в конкретных товарах, совокупного спроса;

- анализ факторов, влияющих на спрос и установление взаимозависимости показателей;

- выбор методов прогнозирования;

- осуществление прогноза спроса;

- оценку надежности прогноза;

- разработку конкретных мероприятий по более полному удовлетворению спроса населения.

Поскольку спрос подвержен сезонным колебаниям, необходимо производить расчет индексов сезонности.

Поскольку в рыночной экономике спрос на товары народного потребления формируется под влиянием ряда факторов, для осуществления расчетов спроса рекомендуется использовать многофакторные модели.

Прогноз спроса предприятий-производителей на выпускаемую продукцию предполагает:

- анализ тенденций изменения доли фирмы в общем рынке;

- оценку рыночной стратегии конкурентов и перспектив освоения новых видов изделий;

- анализ рыночной стратегии фирмы и качества продукции;

- прогноз спроса на продукцию фирмы.

Для выявления реакции потребителей целесообразно использовать пробную продажу. Изучение спроса на новые товары может также осуществляться на выставках-продажах, выставках-просмотрах, ярмарках.

Товары рыночной новизны являются ключевыми для коммерческого успеха предприятия. Фирмы, производящие такие товары, имеют возможность устанавливать монопольные цены и получать более высокую прибыль.

При прогнозных исследованиях товарного рынка, наряду с комплексным анализом, большую роль играет разрабатываемая стратегия ценообразования.

Обоснование объема розничного товарооборота на прогнозируемый (планируемый) период предполагает, с одной стороны, определение покупательных фондов, с другой - товарных ресурсов. Покупательные фонды рассчитываются на основе баланса денежных доходов и расходов населения. Определение покупательного фонда в целом по стране сводится к расчетам всей суммы денежных доходов населения и исключению из этой суммы оплаты услуг, обязательных платежей, взносов, прироста вкладов и приобретения ценных бумаг, валюты.

Рассчитанный таким образом покупательный фонд определяет необходимый объем продажи товаров населению в денежном выражении. К этой величине прибавляется оборот по продаже товаров организациям и учреждениям в порядке мелкооптовой торговли, в результате определяется объем товарооборота.

Основная часть товарных ресурсов регулируется государством и составляет товарные фонды. Для этого разрабатываются балансы предметов народного потребления по

отдельным товарам и товарным группам по схеме, представленной в таблице 15.1.

Таблица 15.1

Баланс предметов потребления

Ресурс	Распределение
1. Производство	1. Рыночный фонд
2. Импорт	2. Внерыночный фонд: промышленная переработка; промышленное потребление; потребление госбюджетных организаций; прочее потребление
3. Прочие поступления	3. Экспорт
4. Запасы на начало периода	4. Пополнение государственных резервов
	5. Запасы на конец периода
Итого	**Итого**

Балансы спроса и предложения разрабатываются по важнейшим товарам согласно определенной номенклатуре. Существенные различия между фактическими и прогнозными показателями спроса и предложения в натуральном выражении, ценами и стоимостью продукции являются основой для формирования предложений о мерах государственного воздействия на потребительский рынок. Могут разрабатываться рекомендации

- по дополнительному производству товаров, увеличению их импорта или сокращению экспорта;

- по изменению внерыночного потребления, а также по возможной замене одних товаров другими;

- по установлению экономически обоснованного уровня розничных цен на товары.

Планирование и прогнозирование развития производственных отраслей

Промышленность является ведущей отраслью экономики. Она обеспечивает ведущую роль в структурных преобразованиях

в экономике страны, внедрении достижений НТП, ускорении развития экономики страны, более полном удовлетворении потребностей общества.

Связи промышленности с другими отраслями экономики многосторонни. Масштабы развития промышленности влияют на развитие АПК, торговли, транспорта и т. д. В свою очередь развитие данных отраслей оказывает серьезное воздействие на развитие промышленности. Поэтому важнейшим принципом прогнозирования развития промышленности является принцип системности, который позволяет рассматривать ее как составную часть общественного производства, как подсистему. В качестве важнейших факторов, определяющих промышленность как подсистему, выступают с одной стороны, потребность в продукции промышленности, а с другой - потребность промышленности в необходимых ресурсах.

Развитие промышленности характеризуется натуральными и стоимостными показателями. Первые устанавливают рациональные материально-вещественные пропорции, обеспечивают согласованное развитие отраслей, согласование производства и потребностей. Вторые используются для определения общего объема производства и реализации продукции, темпов ее роста, структуры общественного производства. Для характеристики темпов роста промышленного производства применяется показатель объема товарной продукции в сопоставимых ценах.

Для увязки объема производства с издержками и другими показателями используется объем товарной продукции в действующих ценах. *Товарная продукция* включает стоимость готовых изделий, деталей, узлов, произведенных для реализации на сторону. *Реализованная продукция* характеризует стоимость предназначенных к поставкам изделий и подлежащих оплате в планируемом периоде. Объем реализованной продукции определяется на основе расчетов выпуска товарной продукции и

изменения нереализованных остатков на начало и конец планового периода.

Прогнозирование и планирование в промышленности позволяет определять основные направления ее развития с выделением основных аспектов деятельности: развитие материально-технической базы производства, организационно-технический уровень производства, потребность в продукции и степень ее удовлетворения, потребность в ресурсах, изменение структуры, темпов и объемов производства.

Источником информации при прогнозировании и планировании промышленности являются первичные статистические данные об экономическом и научно-техническом состоянии промышленности и ее отраслей, экономические отчеты, нормативно-техническая документация, маркетинговые исследования и т. д.

Формирование объема и структуры промышленного производства осуществляется поэтапно. *На первом этапе* проводится комплексное исследование внутреннего и внешних рынков и прогнозируется спрос. Формируются объем и структура промышленного производства исходя из спроса. *На втором этапе* определяются возможности производства продукции на основе прогнозных расчетов производственных мощностей. *На третьем этапе* проводятся многовариантные расчеты потребности в ресурсах для производства продукции, пользующейся спросом, на производственных мощностях, которые будут действовать в прогнозируемом периоде. *На четвертом этапе* формируется плановый объем и структура выпуска продукции с учетом спроса, возможностей производства и обеспечения производственными ресурсами. Обосновывается и устанавливается заказ на поставку важнейших видов продукции для государственных нужд.

При планировании и прогнозировании продукции промышленности используются разнообразные методы: метод экспертных оценок, нормативный, балансовый, экстраполяции, экономико-математического моделирования.

Прогнозирование потребности в продукции отрасли основывается на двух факторах:

1) тенденциях развития отраслей-потребителей продукции;

2) технических и производственных возможностях отраслей-поставщиков ресурсов для данной отрасли.

При прогнозировании, прежде всего, устанавливается круг потребителей и структура потребления промышленной продукции в разрезе агрегированных групп потребителей и их доля в потреблении; нормы и нормативы, дающие возможность количественно оценить связь между поставщиками и потребностями.

Продукция промышленности условно делится на а) предметы труда; б) средства труда; в) товары народного потребления.

При прогнозировании потребности в предметах труда необходимо использовать нормативный метод и межотраслевой баланс. В прогнозировании используются укрупненные нормы. Они должны определяться с учетом оптимальной структуры производства, внедрения прогрессивных технологий. *Производственное потребление* предметов труда можно представить как произведение норм расходов на объем выпуска соответствующих отраслей промышленности и других отраслей материального производства. *Непроизводственное потребление* может рассчитываться эмпирически на основе тенденций потребления в прошлые годы или нормативным методом.

Потребность в средствах труда определяется по направлениям их применения:

- для вновь вводимых и реконструируемых объектов;
- на замену изношенного оборудования;
- для ремонта и научных исследований;
- для комплектования продукции машиностроения;
- для продажи населению;
- прочие нужды.

Основой определения потребности в средствах производства является проектно-сметная документация. На замену изношенного

оборудования - размер его выбытия. Для ремонта и НИР - объем ремонтных и исследовательских работ и типы оборудования. Для комплектования - прогноз производства продукции машиностроения. Для продажи населению - эмпирический метод.

Товары народного потребления прогнозируются на основе нормативного метода. По продовольственным товарам в основу берутся нормы потребления важнейших продуктов питания на душу населения. По непродовольственным товарам и товарам длительного пользования наиболее приемлемым является факторный метод. Среди факторов следует, прежде всего, обратить внимание на изменение денежных доходов населения и цен. По товарам длительного пользования необходимо учитывать также насыщенность данными товарами населения, сроки их службы.

На макроуровне планирование и прогнозирование структуры и объема производства сводится к обоснованию приоритетов, формированию межотраслевых пропорций, увязке темпов развития каждой отрасли с имеющимися ресурсами и установлению заказа на поставку продукции.

На микроуровне объем производства и его структура формируются с учетом спроса, заказов на поставку продукции для нужд государства и производственных возможностей.

Важное значение при принятии решений по объему и структуре выпуска продукции по отраслям и предприятиям имеет определение производственных мощностей. *Под производственными мощностями* понимается максимально возможный выпуск продукции при установленном режиме работы оборудования, действующей технологии и рациональной организации производства и труда.

Производственные мощности рассчитываются по ведущему оборудованию по формуле

$M_n = NgT,$

где N - количество одноименного оборудования;

g- норма производительности оборудования в единицу времени;

Т - время работы оборудования в течение планового периода.

Для обоснования выпуска продукции производственными мощностями разрабатываются балансы производственных мощностей по схеме. Баланс производственных мощностей дает комплексную оценку воспроизводства и использования производственных мощностей в соответствующем периоде.

Выпуск продукции на действующих мощностях в плановом периоде устанавливается исходя из расчета среднегодовой мощности и планируемого коэффициента ее использования. В отчетном периоде коэффициент использования мощностей определяется отношением объема производства продукции к среднегодовой мощности.

Таблица 15.2

Баланс производственных мощностей

Показатели	**Отчетный год**	**Плановый год**
Мощности на начало планового периода		
Прирост мощностей, всего		
в том числе:		
технического перевооружения и организационно-технических мероприятии		
реконструкции действующих предприятий строительства новых и расширения действующих предприятий		
Выбытие мощностей. Мощности на конец года Среднегодовая мощность Выпуск продукции Коэффициент использования среднегодовой мощности (%)		

Среднегодовая мощность определяется путем суммирования мощности на начало года, среднегодовой вводимой мощности и вычитания среднегодовой выбывающей мощности.

Среднегодовой ввод (выбытие) мощности рассчитывается по формуле

Мср-12

где $М_{ср}$ - среднегодовое введение или выбытие мощности;

$М_{вв}$ - вводимые мощности в течение года;

п - число месяцев до конца года с момента ввода или выбытия мощности.

При расчетах ввода в действие производственных мощностей на перспективу среднегодовой ввод или выбытие принимается в размере не менее 35% намеченного ввода или выбытия мощности за год.

Если действующие мощности не обеспечивают плановый выпуск продукции, то определяется необходимый ввод в действие дополнительных мощностей по формуле

Qi-Qo^{p} ***к,****к,*

где

АМ - среднегодовой ввод в действие дополнительных производственных мощностей;

Qi - планируемый объем производства продукции с учетом спроса;

$Q_{о}$ - возможный выпуск продукции с производственных мощностей, которые будут действовать в плановом периоде;

$К_{ос}$- коэффициент освоения мощностей;

$К_{св}$ - коэффициент, характеризующий сроки ввода в действие производственных мощностей.

Для увязки потребностей в дополнительных производственных мощностях и производства машин и оборудования разрабатываются балансы машин и оборудования. По отдельным видам машин и оборудования разрабатываются балансы в натуральном выражении, а сводные балансы оборудования - в стоимостном выражении по стоимости конечной продукции отраслей машиностроения.

В процессе обоснования объемов производства сырьевыми и топливно-энергетическими ресурсами разрабатываются

материальные балансы. Особое значение придается сводному балансу топлива, который разрабатывается в условных единицах и по отдельным видам топлива в натуральном выражении.

В планах развития экономики РУ в качестве основных индикаторов развития промышленности устанавливают:

- объем производства в стоимостном выражении в территориальном, отраслевом и ведомственном разрезах;
- производство важнейших видов продукции в натуральном выражении;
- показатели эффективности производства;
- расчетную прибыль и рентабельность;
- индексы роста оптовых цен;
- продукцию промышленности на экспорт;
- численность занятых в промышленности в целом и по отраслям;
- поставки продукции для республиканских государственных нужд;
- лимиты государственных ресурсов.

Задания и вопросы для самоконтроля

1. Дайте определение понятию «основныефонды».
2. Что можно отнести к основным фондам и каков их стоимост- нойпорог?
3. Каким образом пополняются основныефонды?
4. В каких отраслях экономики большим образом сконцентри- рованы основные производственные фонды? Объясните почему.
5. Перечислите группы показателей использования основных производственныхфондов.
6. Назовите обобщающие показатели использования основных фондов.
7. Дайте определение понятию «инвестиции». В чем отличие инвестиций от капитальных вложений?
8. Что охватывает процесс инвестиционнойдеятельности?

9. Как классифицируют реальныеинвестиции?

10. Что такое спекулятивные инвестиции и как их спрогнозировать?

11. Что можно отнести к объектам и субъектам инвестиционного процесса?

12. Какие формы и методы государственного регулирования инвестиционной деятельностиизвестны?

13. Назовите формы инвестиций иностранногокапитала.

14. Как осуществляется прогнозирование инвестиций в основной капитал по видам деятельности?

Задания

1. Изучите Налоговый кодекс Республики Узбекистан (Утвержден Законом РУз от 30.12.2019 г. N ЗРУ-599) (в части налогообложения прибыли контролируемых иностранных компаний и доходов иностранныхорганизаций)».

2. Национальное богатство, его структура и особенности форми- рования (становления). Как Ваш регион участвует в формировании национального богатства, его доля внем?

3. Проанализируйте Закон Республики Узбекистан «Об инвестициях и инвестиционной деятельности» от 9 декабря 2019 года.

ОБЩИЙ СПИСОК ОСНОВНОЙ РЕКОМЕНДУЕМОЙ ЛИТЕРАТУРЫ

1. Абдурахманов К.А. Человеческое развитие: Учебник.- Т.: ФГБОУ ВПО «РЭГ им. Г.В. Плеханова», 2014. – 320с.;
2. Абулкасимов Х.П. Приоритеты реформирования и модернизации экономики Республики Узбекистан.-Т.: «Молия» 2010.
3. Александров, О.А. Экономический анализ : учебное пособие / - Москва: ООО "Научно-издательский центр ИНФРА-М", 2016.
4. Бабич, Т.Н. Прогнозирование и планирование в условиях рынка: Учебное пособие / Вертакова. - Москва: ООО "Научно-издательский центр ИНФРА-М", 2014.
5. Басовский, Л.Е. Прогнозирование и планирование в условиях рынка [Текст]: Учебное пособие / - Москва: ООО "Научно-издательский центр ИНФРА-М", 2014.
6. Бегалов Б.А. «Основные тенденции развития инновационнорй экономики. Экономический вестник Узбекистана, № 3-4, 2013, 107-110 с.
7. Беркинов Б.Б. «Institutsional iqtisodiyot». O‘quv qo‘llanma-Toshkent: Yangi nashr, 2011. - 248 b.
8. Борисов К.Ф. Экономика. –М.: ЮРАЙТ.-2010.-596с.
9. Вахабов А.В., Разыкова Г.Х. Модернизация экономики. Учебное пособие. –Т.: «Иқтисод ва молия», 2014.
10. Веблен Т. Теория праздного класса. -М.: Либроком.-2011.-368 с.
11. Воронин С. Использование налоговых стимулов для достижения приоритетных целей долгосрочного развития экономики. –Сеул: Сборник материалов Финансового форума, 2015, 1-7 с.
12. Гукасьян Г.М. Экономическая теория. Спб.: Питер,- 2008. -476 с.
13. Долан Э. Дж., Линдсей Д. Микроэкономика. - СПб., - 1997.- 448 с.
14. Edward Shapiro. Macroeconomic analysis. Fifth edition. Oxford. Copyright 2015.
15. Журавлева Г.П.Экономика: учебник .-М.: Юристъ.-2009.-574с..

16. Ибрагимов И.Х. Конкуренция vs монополия. Учебное пособие, СамИЭС.2014.
17. Кейнс Дж. М Общая теория занятости, процента и денег. - М.: ЭКСМО.- 2007.- 153 с.
18. Кларк Дж. Распределение богатства. - М.,- 2000.- 368 с.
19. Климова, Н.В. Экономический анализ: Учебное пособие - Учебник; Москва: ООО "Научно-издательский центр ИНФРА-М", 2016.
20. Кондратьев Н.Д.Большие циклы конъюнктуры и теория предвидения. –М.: Экономика,-2002. -764с.
21. Корнай Я. Путь к свободной экономике. Страстное слово в защиту экономических преобразований. М.: Экономика, 1990. - 158 с.
22. Курс экономической теории. Учебное пособие/ Под редакцией А.В.Сидоровича. -М.: изд-во Дело и сервис,- 2008.- 832с.
23. Леонтьев В.В. Экономическое эссе: теории, исследования, факты и политика: пер. с англ. - М.: Политиздат, -2006.-414с.
24. Каримова Д.М. «Доклад по целям развития тысячелетия. Узбекистан -2015. Монография, -Ташкент: ЦЭИ, 2015.
25. Макроэкономика. Теория и российская практика. /Под редакцией А.Г.Грязновой М.: КНОРУС, -2010.- 688с..
26. Макконнелл К.Р., Брю С.Л. Экономике: Принципы, проблемы и
политика. 13-е издание. –М.:Экономикс Паблиш.-2007.-813с.
27. Маркс К. Капитал //Соч. 2-е изд. Т. 23, 24, 25.
28. Маршалл А. Принципы экономической науки. Т. I-III. - М.: Прогресс.- 1993.- 1248 с.
29. Maxmudov N. Hakimov H. Makroiqtisodiy tahlil.O’quv qo’llanma – T.: TDIU, 2019.- 181b.
30. Махмудов Н.М., Асқарова М.Т., Умаров И.Ю. Макроиқтисодий таҳлил ва прогнозлаш. Дарслик. Т.: “Фан ва технологиялар”, 2014 – 338 б.
31. Мурадова Х.М. Модель экономического равновесия для Узбекистана. Материалы международной конференции АН РФ «Экономический рост, ресурсозависимость и социально-экономическое равенство». –С-Петербург, 2010.
32. Мусабаева Л.А. Учебное пособие для проведения лекционных занятий по курсу «Макроэкономический анализ и

прогнозирование»/ Самаркандский институт экономики и сервиса.- Самарканд, 2020.- 100 с.

33. Мухаммедов М.М. «Норасмий бандлик: сабаблари ва оқибатлари ва бартараф этиш йўллари” Материалы конференции, 2016.

34. Мухаммедов М.М. «Макроиқтисодий сиёсат». Учебник, -Т.:2016.

35. Мухаммедов М.М. «Трудовой потенциал сельского населения и проблемы его использования в условиях нарастающей рыночной конкуренции. Научная статья, журнал Научная дискуссия: Вопросы экономики и управления. ООО “Интернаука” –М.:ISSN: 2309-222X.

36. Мухаммедов М.М. «Стратегия действий и перспективы усиления интеграции Узбекистана в глобальную экономическую систему» W.W.W. tseu.uz.

37. Очилова Х.Ф., Пардаева Р.Б. Инновационная активность сотрудников бизнес-организаций: подходы и направления исследования.
Инновационная экономика: перспективы развития и совершенствования. 2018;8(34):276-281.

38. Пардаев М.К. «Иқтисодий таҳлил назарияси». Дарслик. – Самарканд: Зарафшон,2001.-272 б.

39. Пардаев М.Қ., Исроилов Б.И. Молиявий таҳлил. -Т.:Иқтисодиёт ва ҳуқуқ дунёси нашриёт уйи, 1999.-356 б.

40. Пардаев М.Қ., ва б. «Молиявий ва бошқарув таҳлили». Ўқув қўлланма. –Т.: «Чўлпон»нашриёти, 2012.-400 бет.

41. Пардаев М.Қ., ва б. «Иқтисодиёт субъектлари молиявий ҳолатининг таҳлили». -Самарқанд, СамИСИ, 2013.

42. Портер М. Международная конкуренция./М.П.Портер.-М.: Международные отношения, -2008.-896с.

43. Пигу А.С. Экономическая теория благосостояния. – М.: Прогресс.-1985.- 512 с.

44. Робинсон Дж. Экономическая теория несовершенной конкуренции. - М.: Прогресс.- 1986. – 257 с.

45. Сумин Ю.Б. Теория и практика предпринимательской конкуренции. -М.: Маркет -ДС,-2010.-604с

46. Сакс Дж. Д., Ларрен Ф.Б. Макроэкономика. Глобальный подход. - М.: Дело.- 1999.- 848 с.

47. Самуэльсон П.А., Нордхауз В.Д. Экономика. - М.: Вильямс, -2010. -1360 с.
48. Современные макроэкономические проблемы Узбекистане. -М.: Кнорус. -2010.-487с.
49. Смит А. Исследование о природе и причинах богатства народов. - М.: ЭСМО. -2007. -957с.
50. Сэй Ж. Б. Трактат политической экономии. - М.: дело 2000 .- 232 с.
51. Тарасевич Л.С. Макроэкономика: учебник. /Л.С.Тарасевич, П.И.Гребенников, А.И.Леусский –М.: Высшее образование.-2007. -654с.
52. Фридмен М., Хайек Ф. О свободе. – М.: Социум.-2003.- 192 с.
53. Хикс Дж. Стоимость и капитал. -М.: Прогресс.-1993.- 488 с.
54. Чемберлин Э.К. Теория монополистической конкуренции – М.: Экономика.-1996.- 350 с.
55. Чепель С.В. Системный анализ и моделирование перспектив устойчивого развития национальной экономики Узбекистана: Монография / Ташкент: IFMR, 2014. – 316 с.
56. Шаститко А.Е.Новая институциональная экономическая теория. –М.: ТЕИС. -2010.-827с.
57. Шумпетер К. Теория экономического развития.- М.:Эксмо.-2007-864 с.

Нормативные акты

1. Конституция Республики Узбекистан. – Национальная база данных законодательства РУ (www.lex.uz), – 2023 г.
2. Трудовой Кодекс Республики Узбекистан. LexUz.
1. Закон Республики Узбекистан «О занятости населения». LexUz.
2. Указ Президента Республики Узбекистан «О Стратегии действий по дальнейшему развитию Республики Узбекистан» от 7 февраля 2017 г., № УП-4947. LexUz.
3. Указ Президента Республики Узбекистан «О Государственной программе по реализации Стратегии действий по пяти приоритетным направлениям развития Республики Узбекистан в 2017 — 2021 годах в «Год активных инвестиций и социального развития» 17 января 2019 г., № УП-5635 LexUz.

4. Указ Президента Республики Узбекистан «О мерах по кардинальному сокращению и дальнейшей оптимизации межведомственных коллегиальных органов» 28 августа 2018 г., № УП-5527 (Национальная база данных законодательства, 29.08.2018 г., № 06/18/5527/1802; 06.02.2019 й., 06/19/5656/2586-сон). LexUz.

5. Постановление Президента Республики Узбекистан «Концепция комплексного социально-экономического развития Республики Узбекистан до 2030 года». LexUz

6. Постановление Президента Республики Узбекистан «О мерах по совершенствованию деятельности научно-исследовательских институтов в социально-экономической сфере» от 29 мая 2018 г., № ПП-3752. LexUz

7. Указ Президента Республики Узбекистан «О мерах по кардинальному обновлению государственной политики в сфере развития экономики и сокращения бедности» от 26 марта 2020 г., № УП-5975. LexUz

8. Постановление Президента Республики Узбекистан «Об организации деятельности Министерства экономического развития и сокращения бедности Республики Узбекистан, а также подведомственных ему организаций» 26 марта 2020 г., № ПП-4653. LexUz

9. Положение «О Министерстве экономического развития и сокращения бедности». Приложение № 3 к постановлению Президента Республики Узбекистан от 26 марта 2020 года № ПП-4653 LexUz.

10. Постановление Кабинета Министров Республики Узбекистан «О внедрении современной системы национальных счетов в Республике Узбекистан» от 19 августа 2019 г., № 691 LexUz.

11. Постановление Кабинета Министров Республики Узбекистан «О государственной программе перехода Республики Узбекистан на принятую в международной практике систему учета и статистики». 24 августа 1994 г., № 433. LexUz

12. Государственная Программа «Перехода Республики Узбекистан на принятую в международной практике систему учета и статистики» ПРИЛОЖЕНИЕ № 1 к постановлению Кабинета Министров от 24 августа 1994 г. № 433. LexUz

13. Указ Президента Республики Узбекистан «О первоочередных мерах по повышению ответственности Кабинета Министров Республики Узбекистан за эффективность реализации стратегических задач социально-экономического развития страны» от 28 января 2019 г., № УП-5644 LexUz.

14. Указ Президента Республики Узбекистан «О совершенствовании денежно-кредитной политики с поэтапным переходом на режим инфляционного таргетирования» от 18 ноября 2019 г., № УП-5877

15. Указ Президента Республики Узбекистан «О совершенствовании денежно-кредитной политики с поэтапным переходом на режим инфляционного таргетирования» от 18 ноября 2019 г., № УП-5877 LexUz.

16. Закон Республики Узбекистан «О стратегическом планировании» ID-3049 LexUz.

17. Закон Республики Узбекистан «О государственной статистике» от 12 декабря 2002 года, LexUz.

18. Постановлением Президента Республики Узбекистан от 31 июля 2017г. № ПП-3165 “О мерах по совершенствованию деятельности Государственного комитета Республики Узбекистан по статистике”, LexUz.

19. Постановлением Президента Республики Узбекистан “О дополнительных мерах по обеспечению открытости и прозрачности государственного управления, а также повышению статистического потенциала страны” от 9 апреля 2019 г. №ПП-4273. LexUz.

20. Постановление Кабинета Министров “Об утверждении положения о Государственном комитете Республики Узбекистан по статистике” от 2 сентября 2017г. № 690. LexUz.

21. Материалы форума от 28 июня 2019 года посвященный обсуждению Стратегии инвестиционной политики Республики Узбекистан до 2025 года по теме: "Основные направления стратегии инвестиционной и промышленной политики Республики Узбекистан до 2025 г.". https://mineconomy.uz/ru/info/2726

22. Постановление Кабинета Министров Республики Узбекистан «О внесении изменений и дополнений, а также признании утратившими силу некоторых решений Правительства Республики Узбекистан». 23 февраля 2019 г., № 161. LexUz

23. Указ Президента Республики Узбекистан «О мерах по дальнейшему совершенствованию государственной политики в сфере занятости и коренному повышению эффективности деятельности органов по труду» от 24.05.2017 г. №5052. LexUz.

24. Постановление Кабинета Министров Республики Узбекистан «Об утверждении Положения о порядке формирования государственного заказа на создание рабочих мест и подготовку кадров с учетом текущих и перспек-тивных потребностей рынка труда» от 28 октября 2017 года № 877. LexUz.

25. Постановление Кабинета Министров Республики Узбекистан «О совершенствовании методики определения численности населения, нуждающегося в трудоустройстве, включая методику обследования домохозяйств по вопросам занятости, а также разработки баланса трудовых ресурсов, занятости и трудоустройства населения» No1011 от 22 декабря 2017 г. LexUz.

26. Концепция административной реформы в Республике Узбекистан, утвержденная Указом Президента Республики Узбекистан от 8 сентября 2017 года № УП-5185. LexUz.

27. Указ Президента Республики Узбекистан «О мерах по стимулированию расширения кооперации между крупными промышленными предприятиями и производством услуг на базе развития надомного труда от 5 января 2006 года № УП-3706. LexUz.

28. Постановление Кабинета Министров Республики Узбекистан «О мерах по развитию и расширению семейного предпринимательства без образования юридического лица и ремесленнической деятельности» от 29 июля 2009 г. № 216. LexUz.

29. Постановление Президента Республики Узбекистан «О прогнозе основных макроэкономических показателей и параметрах государственного бюджета Республики Узбекистан» за 2001-2017 гг. LexUz.

30. Соглашение между Республикой Узбекистан и Российской Федерацией «Об организованном наборе и привлечении граждан Узбекистана для осуществления трудовой деятельности в Узбекистане». Декабрь 2017 г. LexUz. www.gov.uz

31. Концепция РУз по открытым государственным данным на 2016-2020 гг. www.gov.uz

32. ООН, Департамент по экономическим и социальным вопросам (UN DESA). Тенденции по международной базе данных о мигрантах, 2015, 2017 гг.
33. Данные Федеральной миграционной службы Российской Федерации.
34. Статистический сборник «Образование в Узбекистане». Ташкент: Госкомстат РУз, 2010-19 гг.
35. Методические положения по расчету валового внутреннего продукта методом конечного использования. Приложение к постановлению Государственного комитета Республики Узбекистан по статистике от 30 ноября 2020 г. № 44.
36. Система национальных счетов 2008. Условное обозначение документа ST/ESA/STAT/SER.F/2/Rev.5.: Номер публикации SNA EA 2008 001, Нью-Йорк, 2012 год.

III. Сайты.

1. www.worldbank.org – Всемирный банк.
2. www.ilo.org – Международная организация труда.
3. www.undp.org – Программа развития ООН.
4. www.ebrd.org – Европейский банк реконструкции и развития.
5. www.gov.uz – Государственный портал Республики Узбекистан.
6. www.stat.uz – Государственный комитет Республики Узбекистан.
7. www.soliq.uz – Налоговый комитет Республики Узбекистан.
8. http://economicefinition.com/US– Бюро статистики труда США.
9. http://ec.europa.eu/eurostat/documents/3859598/5902521/KS-RA-07-015-EN.PDF – ЕВРОСТАТ.
10. https://www.mehnat.uz – Министерство занятости и трудовых отношений Республики Узбекистан.
11. uzjobs.com – Работа в Ташкенте и в Узбекистане, резюме, вакансии.

СОДЕРЖАНИЕ

ВВЕДЕНИЕ..... 3
ГЛАВА 1. СОДЕРЖАНИЕ, ПРЕДМЕТ, ЦЕЛЬ И ЗАДАЧИ НАУКИ МАКРОЭКОНОМИЧЕСКОГО АНАЛИЗА И ПРОГНОЗИРОВАНИЯ 5
1.1. Содержание, цель и задачи, предмет науки макроэкономического анализа и прогнозирования 5
1.2. Роль и значение система баланса народного хозяйства и система национальных счетов СНС в макроэкономическом анализе..... 15
1.3. Сферы применения макроэкономического анализа 18
ГЛАВА 2. ИНФОРМАЦИОННОЕ ОБЕСПЕЧЕНИЕ МАКРОЭКОНОМИЧЕСКОГО АНАЛИЗА И ПРОГНОЗИРОВАНИЯ 26
2.1. Методика проведения экономического анализа. Системный подход к формированию методики анализа. 26
2.2. Практическое значение макроэкономического анализа, роль и значение результатов экономического анализа в принятии управленческих решений 29
2.3. Макроэкономические показатели как информационный объект 35
2.4. Типы информация для прогнозирования и планирования.... 37
2.5. Методы получения вторичной информации 42
ГЛАВА 3. МАКРОЭКОНОМИЧЕСКИЙ АНАЛИЗ РЕАЛЬНОГО СЕКТОРА..... 48
3.1. Методы макроэкономического анализа. Агрегирование. 48
3.2. Макроэкономические модели и их виды 51
3.3. Валовой национальный продукт..... 57
3.4. Соотношение показателей в системе национальных счетов 63
3.5. Номинальный и реальный ВВП. Индексы цен..... 65
3.6. Проблемы подсчета ВНП и оценки благосостояния нации.. 69
3.7. Учет национального дохода и продукции 71
ГЛАВА 4. ЭКОНОМИЧЕСКИЙ АНАЛИЗ ПЛАТЕЖНОГО БАЛАНСА..... 75
4.1. Общая характеристика платежного баланса. Понятие, функции и содержание 75
4.2. Макроэкономическое значение платежного баланса и его структуры..... 82

4.3. Расчетный баланс и международная инвестиционная позиция страны..... 88
4.4. Основные методы регулирования платежного баланса 102
ГЛАВА 5. МАКРОЭКОНОМИЧЕСКИЙ АНАЛИЗ БЮДЖЕТНО-НАЛОГОВОГО СЕКТОРА 113
5.1. Государственный бюджет и его функции..... 113
5.2. Бюджетный дефицит и государственный долг 116
5.3. Экономическая теория налогообложения. Налоговая система 118
5.4. Финансовая и бюджетная политика государства..... 124
ГЛАВА 6. ЭКОНОМИЧЕСКИЙ АНАЛИЗ ДЕНЕЖНО-КРЕДИТНОГО СЕКТОРА..... 134
6.1. Сущность и функции, покупательная способность денег... 134
6.2. Паритет покупательной способности. Фиксированный и плавающий курсы валюты 139
6.3. Денежно-кредитная система и политика государства..... 148
ГЛАВА 7. ЭКОНОМИЧЕСКИЙ АНАЛИЗ УРОВНЯ БЕЗРАБОТИЦЫ И ИНФЛЯЦИИ..... 157
7.1 Сущность инфляции, ее виды и причины..... 157
7.3. Социально-экономические последствия инфляции..... 166
7.4. Антиинфляционная политика государства..... 169
7.5. Сущность, причины и формы безработицы. 173
7.6. Меры по сокращению безработицы и обеспечения занятости в Узбекистане 177
ГЛАВА 8. СУЩНОСТЬ МАКРОЭКОНОМИЧЕСКОГО ПРОГНОЗИРОВАНИЯ, ПРЕДМЕТ И ОБЪЕКТЫ..... 186
8.1. Предмет макроэкономического анализа и прогнозирования 186
8.2. Необходимость планирования и прогнозирования в экономике 188
8.3. Понятие макроэкономического развития и система показателей для его измерения 189
8.4. Система и структура экономического прогнозирования 194
8.5. Классификация экономических прогнозов..... 195
8.6. Структурные характеристики экономики как объекта макроэкономического планирования и прогнозирования 198
ГЛАВА 9. МЕТОДЫ ПРОГНОЗИРОВАНИЯ СОЦИАЛЬНО-ЭКОНОМИЧЕСКИХ ПРОЦЕССОВ..... 202

9.1. Сущность социально-экономического прогнозирования, его предмет, объекты и основные формы предвидения. 202
9.2. Классификация методов прогнозирования..... 205
9.3. Формализованные методы прогнозирования 206
9.4. Интуитивные методы прогнозирования 211
9.5. Основы методологии прогнозирования 218
ГЛАВА 10. МОДЕЛИ ЭКОНОМИЧЕСКОГО ПРОГНОЗИРОВАНИЯ 222
10.1. Экономико-математические, факторные и структурные модели в прогнозировании..... 222
10.2. Модель динамического межотраслевого баланса. 225
10.3. Эконометрические модели в прогнозировании. 228
ГЛАВА 11. ПРОГНОЗИРОВАНИЕ ЭКОНОМИЧЕСКОГО РОСТА 237
11.1. Экономический рост, его измерение и факторы. 237
11.2. Модели и методы прогнозирования экономического роста. 239
11.3. Производство ВВП и валовой добавленной стоимости по видам экономической деятельности РУ 242
ГЛАВА 12. ПРОГНОЗИРОВАНИЕ НАУЧНО-ТЕХНИЧЕСКОГО ПРОГРЕССА 248
12.1. Сущность и периодизация НТП, концепция его прогнозирования. 248
12.2. Задачи прогнозирования НТП на различных стадиях его развития..... 252
12.3. Прогнозирование НТП: сущность, объекты, методы 256
12.4. Планирование развития науки и техники 266
ГЛАВА 13. ПРОГНОЗИРОВАНИЕ СОЦИАЛЬНЫХ ПРОЦЕССОВ И УРОВНЯ ЖИЗНИ НАСЕЛЕНИЯ 271
13.1. Система показателей уровня жизни в прогнозных исследованиях..... 271
13.2. Отдельные показатели и индикаторы уровня жизни населения 278
13.3. Расчет показателей дифференциации доходов в обществе 282
13.4. Прогнозирование доходов и потребления населения..... 287
13.5. Государственная социальная политика по повышению качества жизни населения 291

ГЛАВА 14. ПРОГНОЗИРОВАНИЕ ДЕМОГРАФИЧЕСКИХ ПРОЦЕССОВ 296
14.1. Содержание и значение изучения демографического развития страны..... 296
14.2. Разработка демографических прогнозов, ее стадии и временные горизонты прогнозов. 299
14.3. Факторы и показатели демографического развития. 301
14.4. Состояние и прогнозные оценки демографического развития Республики Узбекистан 304
ГЛАВА 15. ПРОГНОЗИРОВАНИЕ ЭКОНОМИЧЕСКОГО РАЗВИТИЯ ОТРАСЛИ 316
15.1. Промышленный комплекс, особенности прогнозирования и планирования его развития 316
15.2. Емкость рынка и его прогнозирование 319
15.3. Экономико-статистический метод прогнозирования спроса 321
15.4. Аналитический метод прогнозирования спроса 323
ОБЩИЙ СПИСОК ОСНОВНОЙ РЕКОМЕНДУЕМОЙ ЛИТЕРАТУРЫ 336

Л.А. МУСАБАЕВА

МАКРОЭКОНОМИЧЕСКИЙ АНАЛИЗ И ПРОГНОЗИРОВАНИЕ

УЧЕБНОЕ ПОСОБИЕ

Редактор: З.Н. Бободустов
Корректировщик: Д. Хамраев

Учебное пособие обсуждено и утверждено Советом Самаркандского института экономики и сервиса 30 августа 2023 года, протокол. №1.

ISBN: 978-9910-9986-2-1

Лицензия № 033337 (27.07.2022)
© Издательство ООО “STAP-SEL”, Самарканд 2023.



Распечатано 09.10.2023 г.
Формат бумаги 60x84 1/16., Бумага офсетная.
Гарнитура “Times New Roman”.
Печать офсетная. Усл. п. л. 21.75
Заказ № 0079A/23. Тираж 100 эк.

Распечатано в полиграфии
Самаркандского института экономики и сервиса.
LICENSE № 025316
REESTR № X-119112
Адрес: г. Самарканд, ул. Шохруха 60.